Spare parts list
FeedBelt

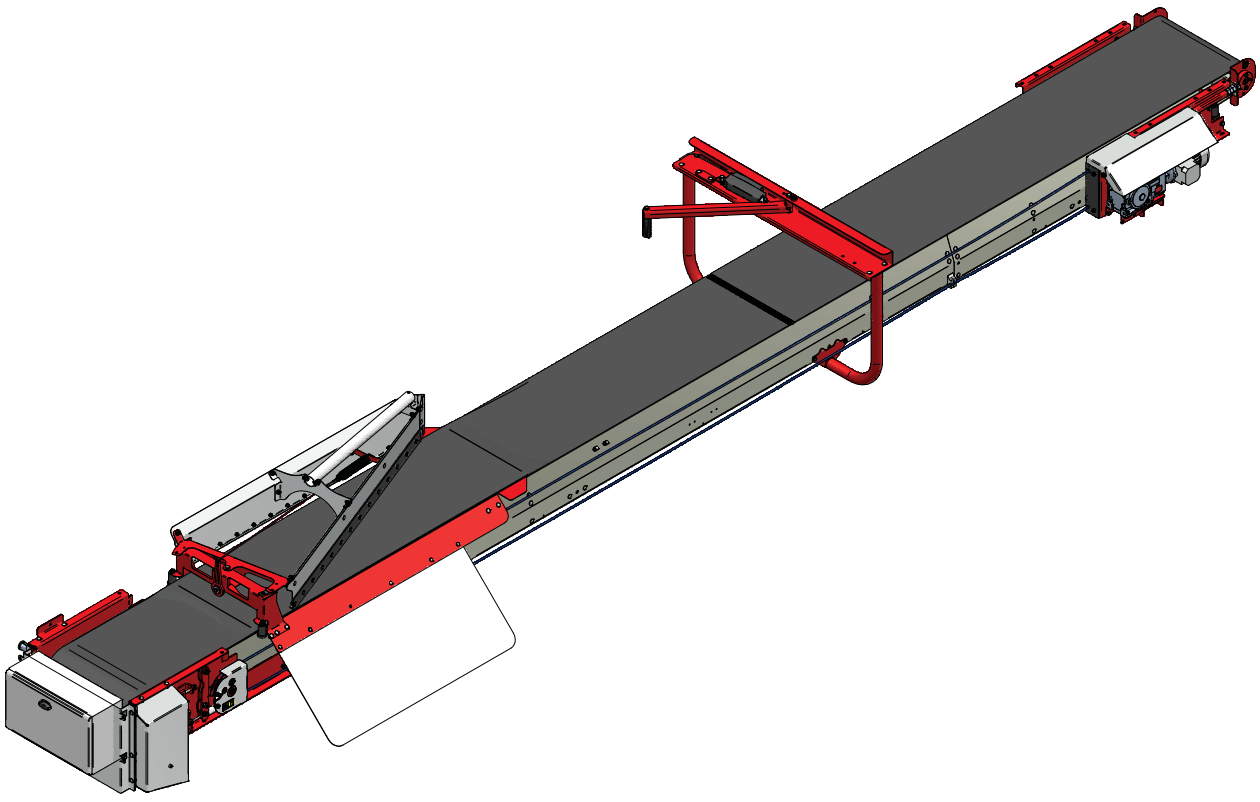

Spare parts list
FeedBelt

Reservedelsliste
FeedBelt

Gyldig fra serienr.:/Valid from serial no.:

Ved bestilling av deler må en merke seg følgende:

Oppgi alltid serienummer. Dette står på identifikasjonsskiltet.
Oppgi delenummer og benevnelse.
Referansenummeret brukes bare for å sammenholde deletegning og betegnelse i lista og skal derfor ikke oppgis.

Please note the following when ordering spare parts:

It should always be refered to serial number. This is found on the identification plate.
The spare part number and description should be used.
The reference number is used only to help identifying the spare part on the illustration.

Supplied by:

Innhold	Content	Fig.	Side/Page
BELTESEKSJON MED DRIFT	BELT SECTION WITH DRIVE	1	6
BELTESEKSJON MED RETUR	BELT SECTION WITH RETURN	2	10
WIREMOTOR	WIREMOTOR	3	12
3M BELTESEKSJON	3M BELT SECTION	4	14
SKRAPEVOGN	SCRAPER	5	16
SKRAPEVENDER EKSTRA	SHIFTING DEVICE EXTRA	6	20
FYLLEKARM	FILLING SECTION	7	22
PORTALER	PORTALS	8	24
SØYLEOPPHENG	PILLAR SUSPENSION	9	28
PORTAL FORLENGER	PORTAL SUSPENSION	10	30
LEDEPLATER 1 OG 2-SIDIG	GUIDING PLATES 1 AND 2-SIDED	11	32
MASTER HOVEDSKAP - LITE	MASTER CABINET - LITE	12	34
MASTER STYRESKAP - AUTO	MASTER CABINET - AUTO	13	36
SLAVE STYRESKAP - LITE	SLAVE CABINET - LITE	14	38
DELER TIL EL. STYRING	PARTS FOR EL. CONTROL	15	40
SMS MODEM SETT - 27756	SMS MODEM KIT - 27756	16	42

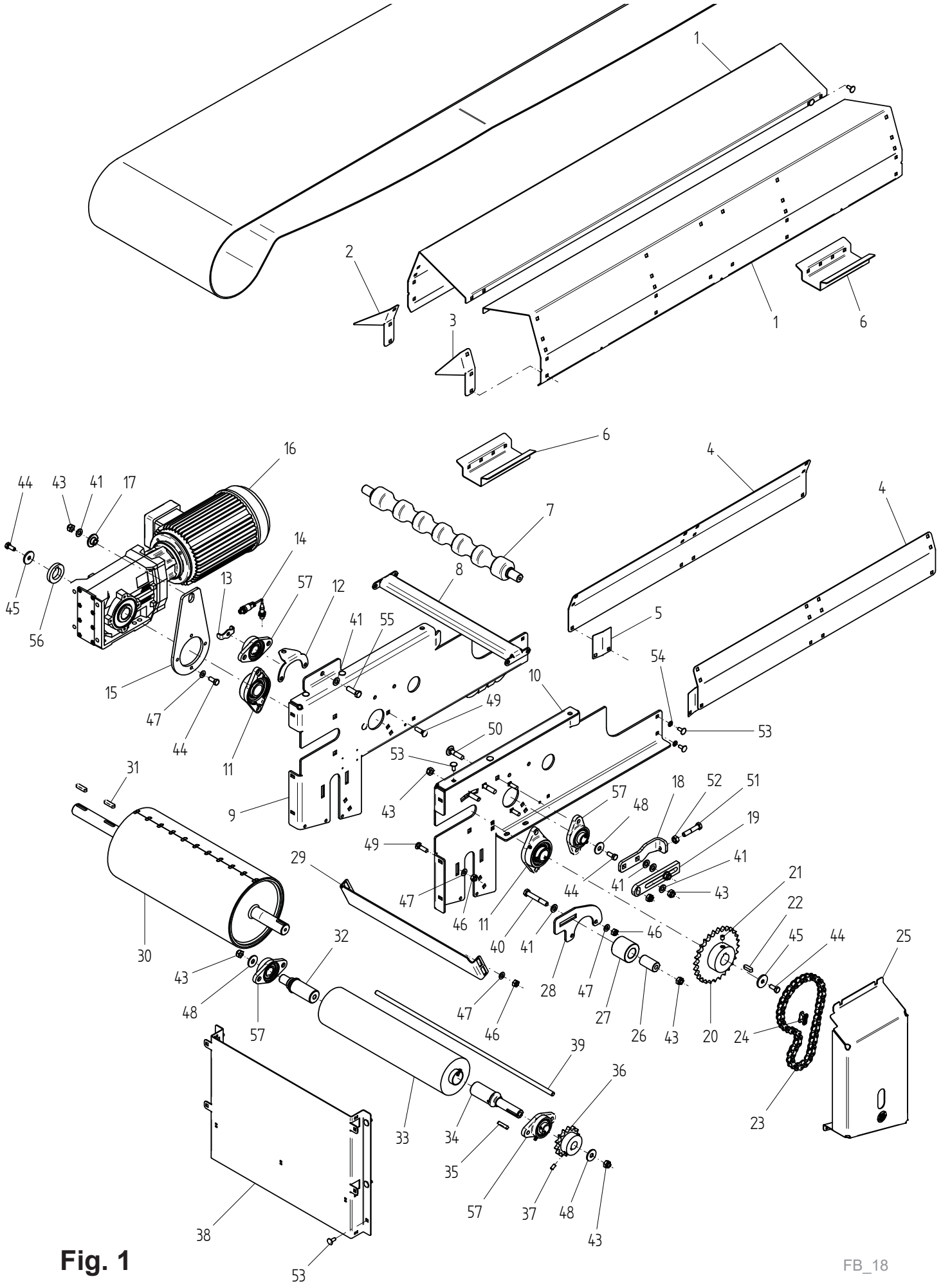
1
2
3
1
6
6
4
4
7
16
44
43
41
17
14
8
13
57
12
41
55
5
45
56
15
47
44
11
10
49
54
53
50
53
43
9
31
57
48
18
52
51
19
49
29
41
47
46
11
44
41
43
21
22
30
40
41
46
45
44
25
32
43
48
57
28
47
27
26
43
20
24
47
46
39
36
33
34
35
57
37
48
43
23
38
53

Fig. 1

FB_18

Utgave: Issue: 1	Redskap: Implement: **FEED BELT**	tks
Dato: Date: **04-14**	Enhet: Unit: **BELTESEKSJON MED DRIFT BELT SECTION WITH DRIVE**	Fig: 1

Ref. No.	Delenr. Part nr.	Ant. Qty.	Gjenstand:	Description:	Anmerkning:
1	272005	2	FØRINGSPLATE PROFIL 1,5M	GUIDING PLATE PROFILE 1,5M	
2	272158	1	ENDEBESKYTTER V.	END PROTECTOR LH	
3	272159	1	ENDEBESKYTTER H.	END PROTECTOR RH	
4	272002	2	SKJØTEPLATE	CONNECTING PLATE	
5	272197	2	BELTEGUIDE	BELT GUIDE	
6	272003	2	SKJØTEPLATE SENTER	CONNECTING PLATE CENTER	
7	272034	1	MOTRULL FEED BELT	ROLLER FEED BELT	
8	272007	1	AVSTIVER STAG	SUPPORT STAY	
9	272010	1	SIDEPLATE DRIFT H.	SIDE PLATE DRIVE RH.	
10	272011	1	SIDEPLATE DRIFT V.	SIDE PLATE DRIVE LH.	
11	UH870146	2	KULELAGER SKF-FYTB35TR	BALL BEARING SKF-FYTB35TR	
12	272016	1	HOLDERPLATE GIVER	PLATE TRANSMITTER	
13	272017	1	TELLE BRIKKE	COUNTING WASHER	
14	268571		KABEL 1,6M	CABLE 1,6M	
15	273865	1	FESTEPLATE MOTOR	SUPPORT PLATE MOTOR	
16a	**262979**	**1**	**GEARMOTOR 2,2KW**	**GEARMOTOR 2,2KW**	Valid up to -> 1028
16b	**262977**	**1**	**GEARMOTOR 2,2KW**	**GEARMOTOR 2,2KW**	Valid from 1029 ->
17	272167	1	LÅSEHYLSE	LOCK BUSHING	
18	272268	1	STRAMMER	TIGHTENER	
19	272267	1	STRAMMEPLATE	TENSION PLATE	
20	273237	1	KJEDEHJUL Z=28 3/4” Ø35	SPROCKET Z=28 3/4” D35	
21	911043	1	INSEX SETTSKRUE M10X12	INSEX SET SCREW M10X12	
22	920316	1	KILE 10X8X32 M/RUNDE ENDER	KEY 10X8X32 W/ROUND ENDS	
23	272162	1	KJEDE 3/4” 41 LEDD	CHAIN 3/4” 41 LINKS	
24	G50004	1	KJEDELÅS 3/4” X 7/16”	CHAIN LINK 3/4” X 7/16”	
25	272045	1	SKJERM PLATE	GUARD PLATE	
26	272042	1	HYLSE Ø13-Ø30x55	HOUSING D13-D30x55	
27	272043	1	KJEDEFØRINGS HJUL	CHAIN GUIDING WHEEL	
28	272015	1	KJEDESTRAMMER PLATE	CHAIN STRETCHER PLATE	
29	272041	1	AVSKRAPER KOST	SCRAPER BRUSH	
30	272030	1	DRIFT TROMMEL	DRIVE DRUM W/BELT	
31	920311	2	KILE 10X8X40 M/RUNDE ENDER	KEY 10X8X40 W/ROUND ENDS	
32	272046	1	KOSTAKSEL LAGER	BRUSH SHAFT BEARING	
33	272061	1	BØRSTE 500 R45/K120/VOB 1,2	BRUSH 500 R45/K120/VOB 1,2	
34	272047	1	KOSTAKSEL LAGER-TANNHJUL	BRUSH SHAFT - GEAR WHEEL	
35	920313	2	KILE 8X7X40 M/RUNDE ENDER	KEY 10X8X40 W/ROUND ENDS	
36	272048	1	KJEDEHJUL Z=14 3/4” Ø25	SPROCKET Z=14 3/4” D25	
37	910806	1	INSEX SETTSKRUE M8X16 45H	INSEX SET SCREW M8X16 45H	
38	272302	1	SPRUTSKJERM	GUARD	
39	272049	1	GJENGESTAG KOST	THREADED ROD - BRUSH	
40	911214	1	6KT. SKRUE M12X80	HEX. BOLT M12X80	
41	920140	13	BRIKKE M12/Ø24/2.5MM	WASHER M12/D24/2.5MM	
42	920171	1	BRIKKE M12/Ø40/4MM	WASHER M12/D40/4MM	
43	917223	10	LÅSEMUTTER M12	LOCK NUT M12	

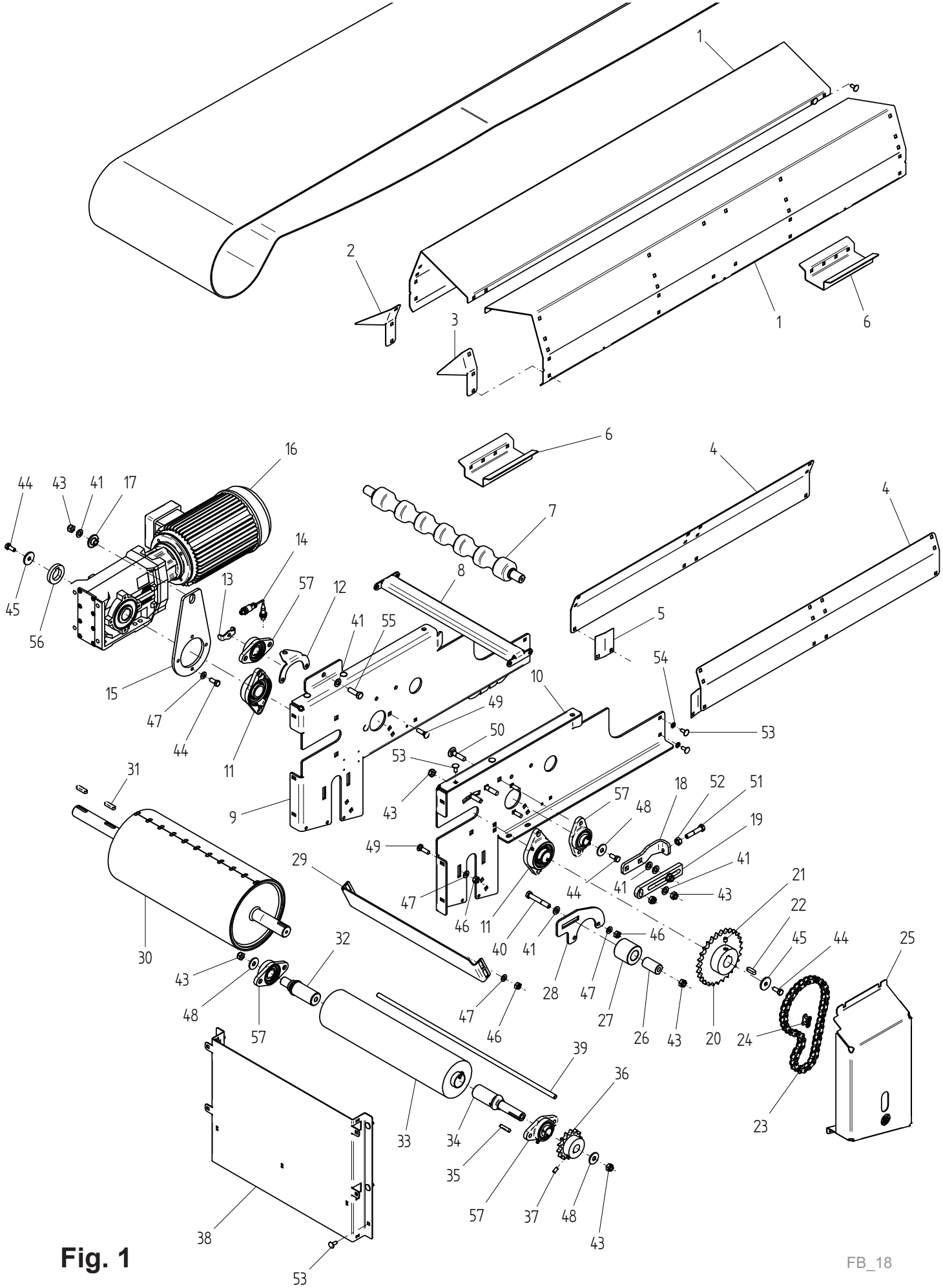
1
2
3
1
6
6
4
4
16
44
43
41
17
7
14
8
13
57
12
45
56
41
55
5
54
15
10
49
47
50
53
44
11
53
31
9
43
57
18
52
51
48
19
49
29
41
47
44
41
43
21
22
46
11
40
41
46
45
44
25
30
32
28
47
43
48
47
27
57
46
26
43
20
24
39
36
23
33
34
35
57
37
48
43
38
53

Fig. 1

FB_18

Utgave: 1 Issue:	Redskap: **FEED BELT** Implement:	
Dato: **01-14** Date:	Enhet: **BELTESEKSJON MED DRIFT** Unit: **SECTION BELT WITH DRIVE**	Fig: 1

Ref. No.	Delenr. Part nr.	Ant. Qty.	Gjenstand:	Description:	Anmerkning:
44	911049	8	6KT. SKRUE M10X25	6KT. SKRUE M10X25	
45	920225	2	BRIKKE M10/Ø40/4MM	WASHER M10/D40/4MM	
46	917199	18	LÅSEMUTTER M10	LOCK NUT M10	
47	920187	31	BRIKKE M10/Ø21/2MM	WASHER M10/D21/2MM	
48	920228	1	BRIKKE M12/Ø36/3MM	WASHER M12/D36/3MM	
49	911075	8	LÅSESKRUE M10X35	LOCK SVREW M10X35	
50	911298	1	6KT. SKRUE M12X50	HEX. BOLT M12X50	
51	911193	1	6KT. SKRUE M12X60	HEX. BOLT M12X60	
52	917103	1	6KT. MUTTER M12	HEX.NUT M12	
53	910896	4	LÅSESKRUE M8X20	LOCK SCREW M8X20	
54	920260	1	BRIKKE M8 A4 RUSTFRITT	WASHER M8 A4 RUSTFRITT	
55	911192	4	6KT. SKRUE M12X40	HEX. BOLT M12X40	
56	273866	1	BRIKKE	WASHER	
57	939013	4	FLENSLAGER SKF FYTB 25	FLANGE BEARING	

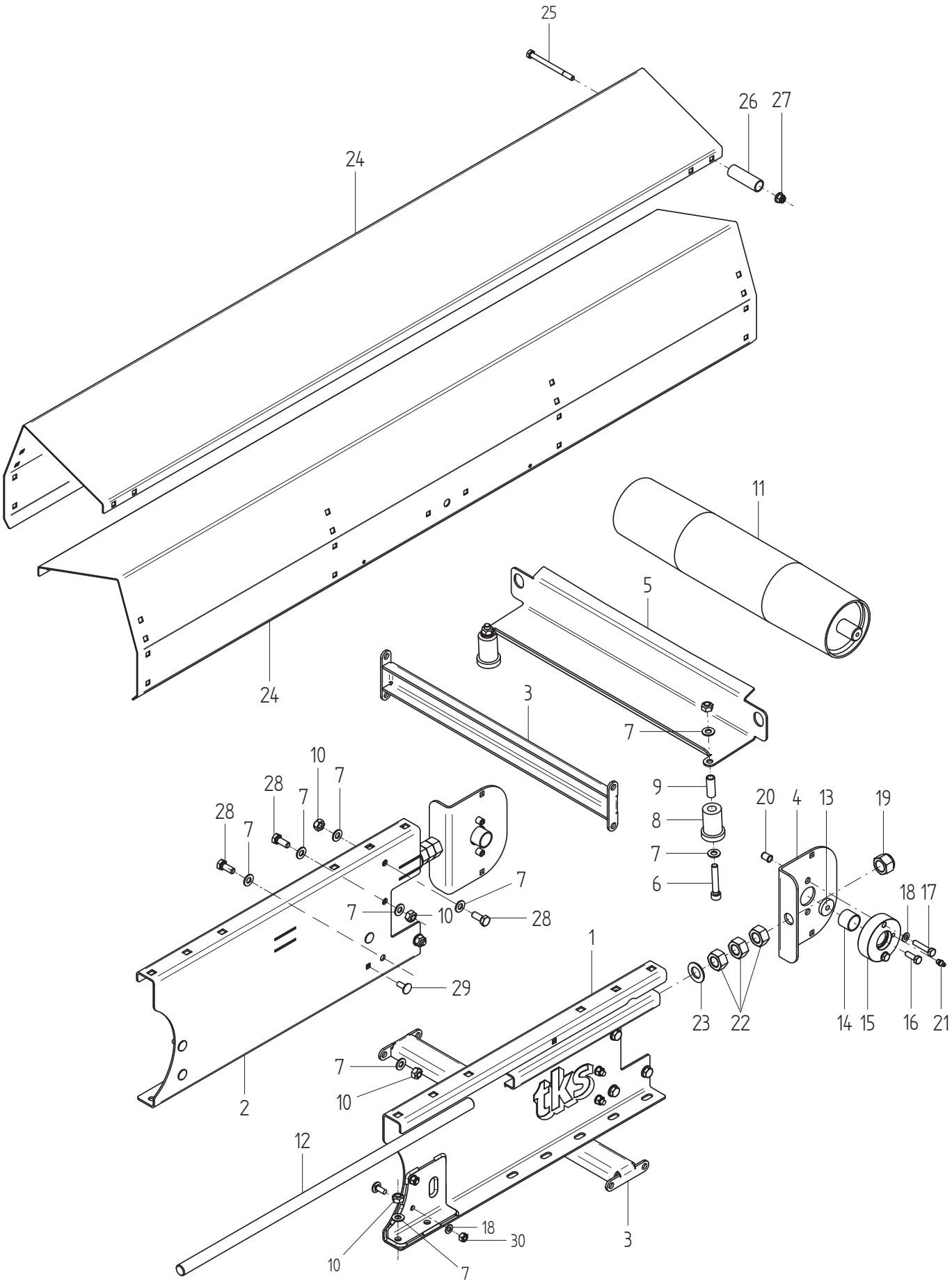
25
26
27
24
11
5
24
3
7
10
7
28
7
28
7
9
8
7
6
20
4
13
19
7
7
10
28
18
17
1
29
23
22
14
15
16
21
7
10
2
12
18
30
3
10
7

Fig. 2

FB_16

Utgave: / Issue:	1	Redskap: / Implement:	FEED BELT	tks
Dato: / Date:	04-14	Enhet: / Unit:	BELTESEKSJON MED RETUR / BELT SECTION WITH RETURN	Fig: 2

Ref. No.	Delenr. Part nr.	Ant. Qty.	Gjenstand:	Description:	Anmerkning:
1	272104	1	SIDE PLATE VENSTRE RETUR	GUIDING PLATE RH RETURN	
2	272106	1	SIDE PLATE HØYRE RETUR	GUIDING PLATE LH RETURN	
3	272007	2	AVSTIVER STAG	SUPPORT STAY	
4	272108	2	STRAMMEPLATE	TENSION PLATE	
5	272111	1	AVSKRAPER RETUR	SCRAPER RETURN	
6	911056	2	INSEX SYL.HODE M10X60	INSEX CYL.HEAD M10X60	
7	920187	28	BRIKKE M10/Ø21/2MM	WASHER M10/D21/2MM	
8	272076	2	SIDETRINSE Ø40	PULLEY D40	
9	272249	2	RØRHYLSE	TUBE	
10	917199	14	LÅSEMUTTER M10	LOCK NUT M10	
11	272113	1	RETUR TROMMEL	DRUM RETURN	
12	272057	2	GJENGESTAG M20 0,7M	THREAD BAR 20 0,7M	
13	271312	2	BRIKKE M8 XØ30X 6MM	WASHER M8XD30X6MM	
14	271350	2	HYLSE Ø26-Ø30x23	SPACER D26-D30x23	
15	271351	1	LAGERHUS M/LAGER	BEARING HOUSING	
16	910889	3	6KT. SKRUE M8X25	HEX. BOLT M8X25	
17	910819	4	6KT. SKRUE M8X40	HEX. BOLT M8X40	
18	920188	12	SKIVE M8/Ø16/1.6MM	WASHER M8/D16/1.6MM	
19	917211	2	LÅSEMUTTER M20	LOCK NUT M20	
20	917498	4	M8 BLINDMUTTER M/SENK	BLIND NUT M8 W/SUNK	
21	UH873560	2	SMØRENIPPEL M8x1 RETT	GREASE NIPPLE M8X1 RE	
22	917108	6	6KT. MUTTER M20	HEXAGONAL NUT M20	
23	920157	2	BRIKKE M20/Ø37/3MM	WASHER M20/D37/3MM	
24	272005	2	FØRINGSPLATE PROFIL 1,5M	GUIDING PLATE PROFILE1,5M	
25	910893	1	6KT. SKRUE M8X100	HEX. BOLT M8X100	
26	271359	1	RØRHYLSE	TUBE	
27	910899	3	LÅSEMUTTER M8 M/FLENS	LOCK NUT M8 W/FLANGE	
28	911049	12	6KT. SKRUE M10X25	HEX. BOLT M10X25	
29	910896	5	LÅSESKRUE M8X20	LOCK SCREW M8X20	
30	910869	6	LÅSEMUTTER M8	LOCK NUT M8	

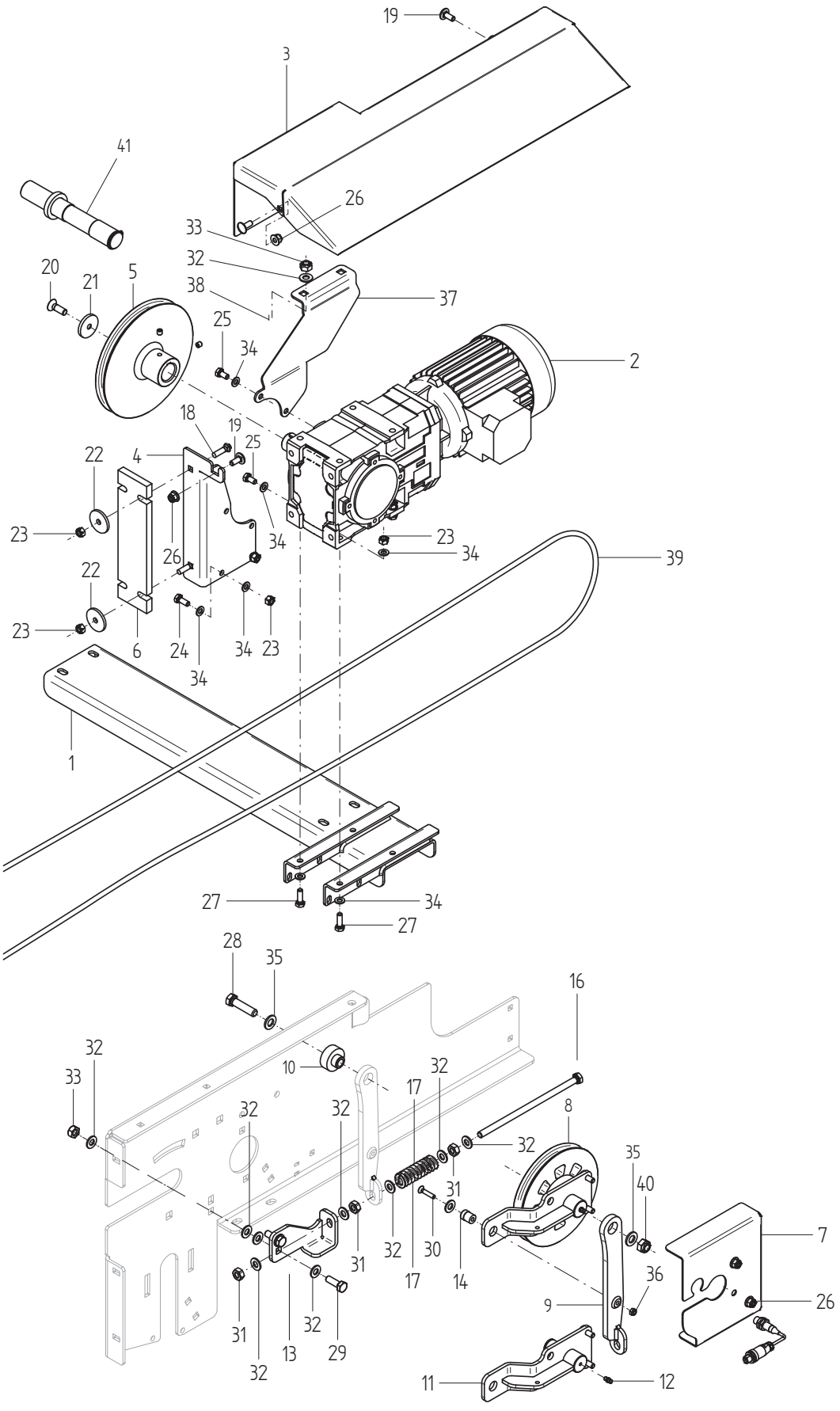
19
3
41
26
33
32
20
21
5
38
37
25
34
2
18
19
25
22
4
23
34
23
34
39
26
22
23
6
24
34
23
34
1
27
34
27
28
35
16
32
33
10
32
17
32
32
8
32
35
40
31
7
32
30
31
17
14
36
9
26
31
32
13
29
32
11
12

Fig. 3

FB_17

Utgave: Issue: 1	Redskap: Implement: **FEED BELT**	tks
Dato: Date: **04-14**	Enhet: Unit: **WIREMOTOR** **WIREMOTOR**	Fig: 3

Ref. No.	Delenr. Part nr.	Ant. Qty.	Gjenstand:	Description:	Anmerkning:
					Serialno.:
1	272198	1	MOTOROPPHENG	WIRE SUSPENSION	
2a	**262978**	**1**	**GEARMOTOR 1,1KW A202 UR30**	**GEARMOTOR 1,1KW A202 UR30**	Valid up to -> 1015
2b	**262976**	**1**	**GEARMOTOR 1,1KW HUC 90 A**	**GEARMOTOR 1,1KW HUC 90 A**	Valid from 1016 ->
3	272291	1	DEKSEL WIRE MOTOR	OVER WIRE MOTOR	
4	272012	1	FESTEPLATE WIREMOTOR	BRACKET WIRE MOTOR	
5	272155	1	WIREHJUL DRIFT	WIRE WHEEL DRIVE	
6	272386	1	AVSKRAPER KRYSSFINER	SCRAPER PLYWOOD	
7	272301	1	SKJERM WIREHJUL	GUARD WIRE WHEEL	
8	272269	1	WIRESTRAMMER	WIRE TENSIONER	
9	272390	1	STRAMMEARM	TENSION PLATE	
10	272394	1	BØSSING Ø12.5X26-Ø40/11	BUSHING D12.5X26-D40/11	
11	272387	1	ENDEBLOKK FESTE	BLOCK BRACKET	
12	922521	1	SMØRENIPPEL RETT M6x1	GREASE NIPPLE STR. M6x1	
13	272266	1	STRAMMEVINKEL	TENSION PLATE	
14	272391	1	TAPP	PIN	
16	911066	2	6KT. SKRUE M10X220 HELGJ.	HEX.BOLT M10X220 THREAD.	
17	272396	2	TRYKKFJØR Ø25x76 KL4 GUL NR	PRESSURE SPRING D25x76	
18	910826	2	LÅSESKRUE M8X30	LOCK SCREW M8X30	
19	910896	2	LÅSESKRUE M8X20	LOCK SCREW M8X20	
20	911001	1	INSEX M/SENK.HODE M10X30	INSEX W/COUNTERS. M10X30	
21	920206	1	BRIKKE M10/Ø40/5MM	WASHER M10/D40/5MM	
22	920149	2	BRIKKE M8/Ø40/4MM	WASHER M8/Ø40/4MM	
23	910869	2	LÅSEMUTTER M8	LOCK NUT M8	
24	910888	1	6KT.SKRUE M8X20	HEX. BOLT M8X20	
25	910868	4	6KT SKRUEM8X16	HEX. BOLT M8X16	
26	910899	1	M8 LÅSEMUTTER K8 M/FLENS	LOCK NUT M8 W/FLANGE	
27	910889	1	6KT. SKRUE M8X25	HEX. BOLT M8X25	
28	911208	1	6KT. SKRUE M12X50	HEX. BOLT M12X50	
29	911063	1	6KT. SKRUE M10X30	HEX. BOLT M10X30	
30	910608	1	INSEX M/SENK.HODE M6X30	INSEX W/COUNTERS. M6X30	
31	917198	1	MUTTER M10	NUT M10	
32	920187	1	BRIKKE M10/Ø21/2MM	WASHER M10/D21/2MM	
33	917199	1	LÅSEMUTTER M10	LOCK NUT M10	
34	920188	1	BRIKKE M8/Ø16/1.6MM	WASHER M8/D16/1.6MM	
35	920140	1	BRIKKE M12/Ø24/2.5MM	WASHER M12/D24/2.5MM	
36	917238	1	LÅSEMUTTER M6	LOCK NUT M6	
37	272395	1	FORSTERKER BRAKETT	REINFORCEMENT PLATE	
38	911036	2	LÅSESKRUE M10X25	LOCK NUT M10X25	
39		1	WIRE 8MM 35X7	WIRE 8MM 35X7	
40	917223	1	LÅSEMUTTER M12	LOCK NUT M12	
41	262970	1	AKSLING WIRE X5A GEARBOX	SHAFT WIRE X5A GEARBOX	

Kontakt TKS ved bestilling av wire. Oppgi serie og ordrenr.
Please contact TKS by ordering the wire. Note serial and order number.

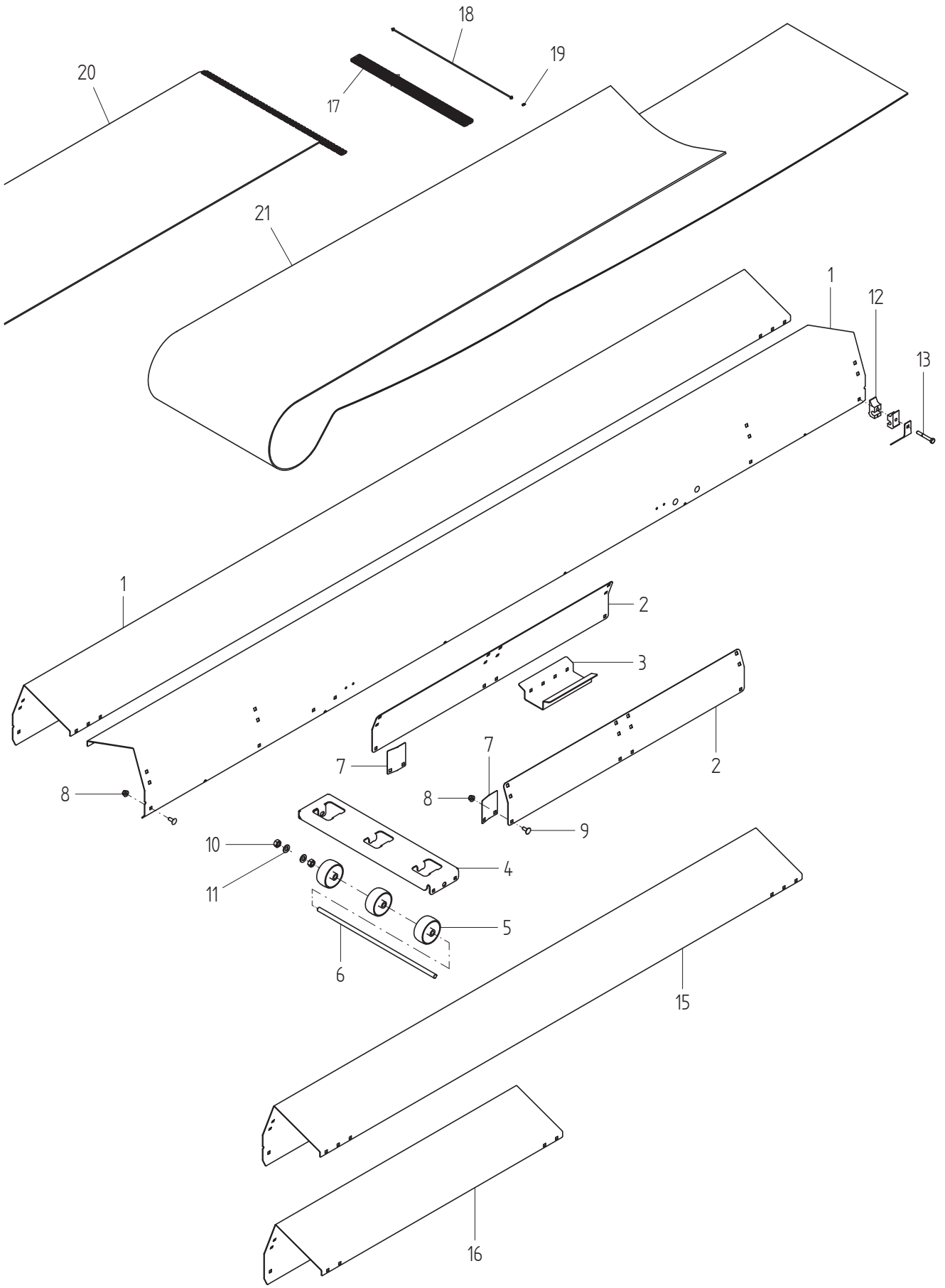

Fig. 4

FB_03

Utgave: / Issue: 1	Redskap: / Implement: **FEED BELT**	
Dato: / Date: **04-14**	Enhet: / Unit: **3M BELTESEKSJON** / **3M BELT SECTION**	Fig: 4

Ref. No.	Delenr. Part nr.	Ant. Qty.	Gjenstand:	Description:	Anmerkning:
1	272001	2	FØRINGSPLATE PROFIL 3M	GUIDING PLATE PROFILE 3M	3M
2	272002	2	SKJØTEPLATE	CONNECTION PLATE	
3	272003	1	SKJØTEPLATE SENTER	CONNECTION PLATE CENTER	
4	272029	2	AVSTIVER	SUPPORT	
5	272130	6	STØTTEHJUL D80	SUPPORT WHEEL D80	
6	272192	2	AKSEL Ø12	AXLE D12	
7	272197	2	BELTEGUIDE	GUIDING BRACKET	
8	910899	44	LÅSEMUTTER M8 M/FLENS	LOCK NUT M8 W/FLANGE	
9	910896	44	LÅSESKRUE M8X20	LOCK SCREW M8X20	
10	917705	4	MUTTER M12	LOCK NUT M12	
11	920140	2	BRIKKE M12/Ø24/2.5MM	WASHER M12/D24/2.5MM	
12	272247	2	WIREHOLDER ENKEL	WIRE BRACKET SIMPLE	
13	910824	1	6KT. SKRUE M8X60	HEX. BOLT M8X60	
14	272309	2	WIREHOLDER DEKSEL	WIRE PLATE	
15a	272277	2	FØRINGSPLATE PROFIL 2M	GUIDING PLATE PROFILE 2M	2M
15b	272285	2	FØRINGSPLATE PROFIL 2M	GUIDING PLATE PROFILE 2M	2M RUSTFRI
16a	272275	2	FØRINGSPLATE PROFIL 1M	GUIDING PLATE PROFILE 1M	1M
16b	272286	2	FØRINGSPLATE PROFIL 1M	GUIDING PLATE PROFILE 1M	1M RUSTFRI
17	272600	1	BELTESKJØT 600 MM	BELT CONNECTION 600MM	
18	272605	1	SKJØTEWIRE M/SKIVER 600MM	JOINT PIN W/WASHER 600MM	
19	272603	1	WIRESKIVE 0,6mm FLEXCO	WASHER 0,6MM FLEXCO	
20	27709	1	REP. BELTE 1M M/SKJØT	REP. BELT 1M W/JOIN	
21	273985	1	BELTE 500MMX4MM 2,0M	BELT 500MMx4MM 2,0M	

Kontakt TKS ved bestilling av belte. Oppgi serie og ordrenr.
Please contact TKS by ordering the belt. Note serial and order number.

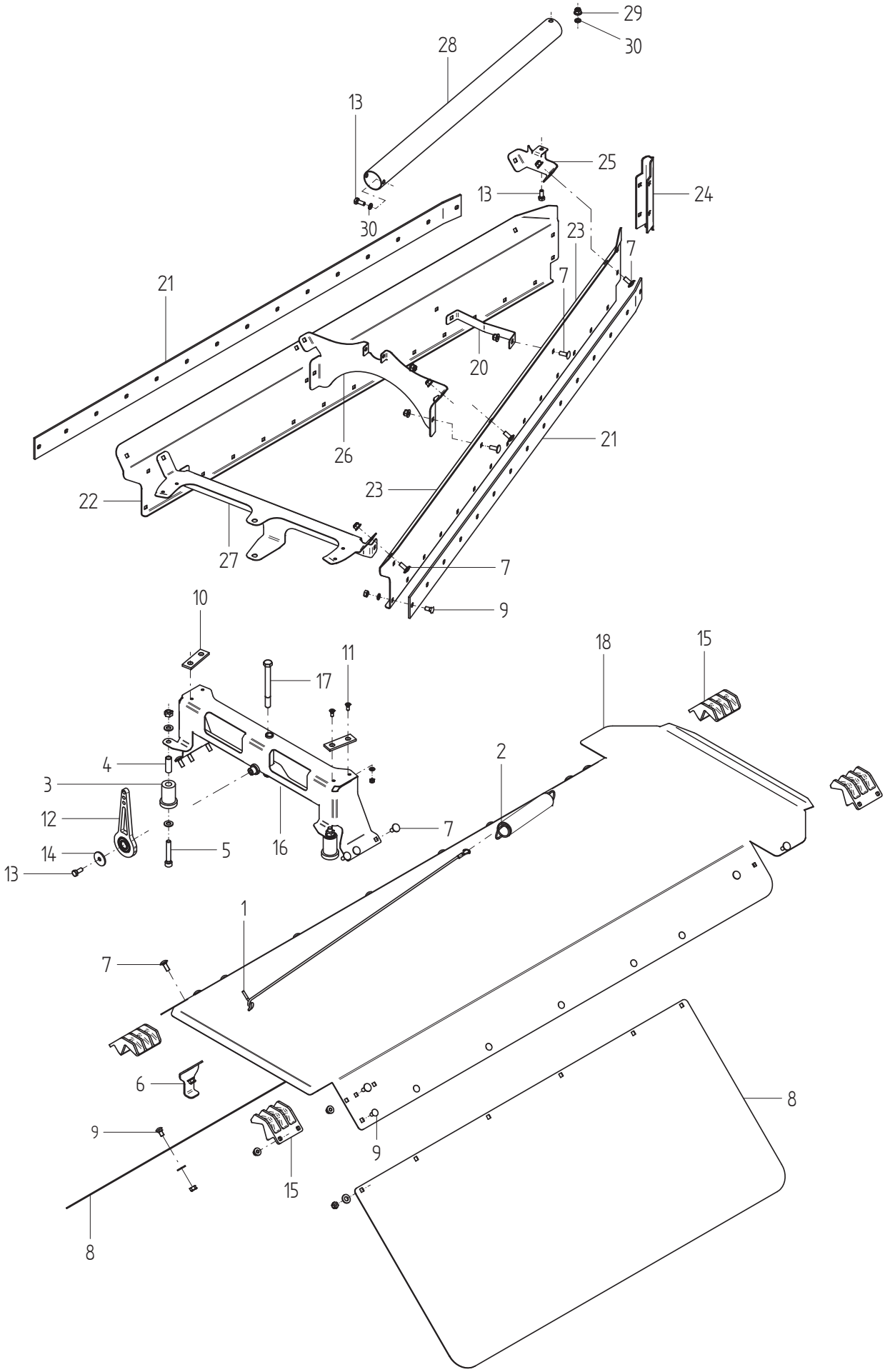
29
30
28
13
25
24
13
30
23
7
21
7
20
26
21
22
23
27
7
9
10
11
17
18
15
4
3
12
14
13
5
16
7
2
1
7
6
9
15
8
9
8

Fig. 5

FB_14

Utgave: Issue: 1	Redskap: Implement: **FEED BELT**	tks
Dato: Date: **04-13**	Enhet: Unit: **SKRAPEVOGN SCRAPER**	Fig: 5

Ref. No.	Delenr. Part nr.	Ant. Qty.	Gjenstand:	Description:	Anmerkning:
1	272068	1	STRAMMEVAIER Ø3	WIRE Ø3	
2a	921327	1	STREKKFJØR Ø2-Ø15x200	TENSION SPRING D2-D15x200	**Valid from 1059** ->
2b	272069	1	STREKKFJØR Ø3,2-Ø36x243	TENSION SPRING D3,2-D36x243	**Use as spare part**
3	272076	2	SIDETRINSE Ø40	CASTOR D40	
4	272249	2	RØRHYLSE	RØRHYLSE	
5	911056	2	INSEX SYL.HODE M10X60	INSEX CYL.HEAD M10X60	
	920187	4	BRIKKE M10/Ø21/2MM	WASHER M10/Ø21/2MM	
	917199	2	LÅSEMUTTER M10	LOCK NUT M10	
6	272077	2	SIGNALPLATE 1	SIGNAL PLATE 1	
7	910896	2	LÅSESKRUE M8X20	LOCK SCREW M8X20	
	910899	2	LÅSEMUTTER M8 M/FLENS	LOCK NUT M8 W/FLANGE	
8	272305	2	LEDEPLATE 500	GUIDING PLATE 500	
9	910871	12	LÅSESKRUE M8X16	LOCK SCREW M8X16	
	920187	12	BRIKKE M10/Ø21/2MM	WASHER M10/D21/2MM	
	910869	12	LÅSEMUTTER M8	LOCK NUT M8	
10	272097	2	STOPPER ANLEGG	STOPPER	
11	910646	4	INSEX SENK.HODE. M6X16	INSEX COUNT.SUNK.HEAD M16X16	
	920142	4	BRIKKE M6/Ø12.5/1.6MM	WASHER M6/D12.5/1.6MM	
	917201	4	LÅSEMUTTER M6	LOCK NUT M6	
12	272163	1	FJÆRFESTE MED LAGER	SPRING BRACKET W/BEARING	
13	910888	1	6KT. SKRUE M8X20	HEX. BOLT M8X20	
14	920269	1	BRIKKE M8/Ø35/3MM	BRIKKE M8/Ø35/3MM	
15	272248	4	KLOSS 45-90 SIMPLE2	GUIDE BLOCK 45-90 SIMPLE2	
7	910896	8	LÅSESKRUE M8X20	LOCK SCREW M8X20	
	910899	8	LÅSEMUTTER M8 M/FLENS	LOCK NUT M8 W/FLANGE	
16	272222	1	RAMME BORDVOGN	FRAME	
7	910896	6	LÅSESKRUE M8X20	LOCK SCREW M8X20	
17	911244	1	6KT. SKRUE M12X120	HEX. BOLT M12X120	
18	272229	1	BORDPLATE SV.	PLATE	
	920187	12	BRIKKE M10/Ø21/2MM	WASHER M10/D21/2MM	
	910869	12	LÅSEMUTTER M8	LOCK NUT M8	
20	272084	1	FRONT BRAKETT	BRACKET FRONT	
7	910896	2	LÅSESKRUE M8X20	LOCK SCREW M8X20	
	910899	2	LÅSEMUTTER M8 M/FLENS	LOCK NUT M8 W/FLANGE	
21	272170	2	SKRAPE NAL	SCRAPER LIST	
9	910871	28	LÅSESKRUE M8X16 RUSTFRI	LOCK NUT M8X16 RUSTPROOF	
	920194	28	BRIKKE SPRENG M8	WASHER SPLIT M8	
	917126	28	6KT. MUTTER M8	HEX. BOLT M8	
22	272182	1	SKRAPEPLATE VS	SCRAPER PLATE LH	
23	272183	1	SKRAPEPLATE HS	SCRAPER PLATE RH	
24	272185	1	NESEPLATE	PLATE	

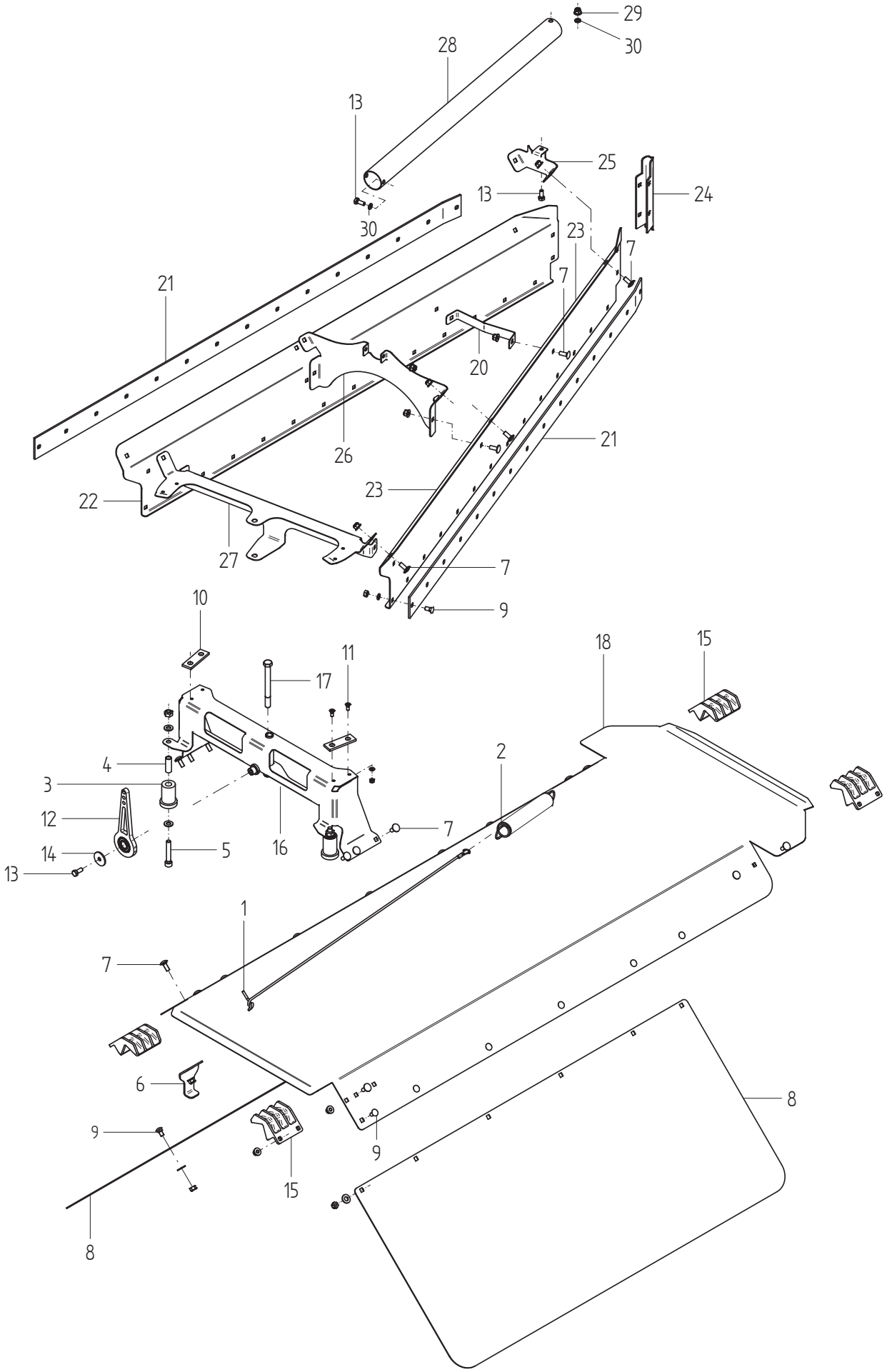
29
30
28
13
25
24
13
30
23
7
21
7
20
26
21
22
23
27
7
9
10
11
17
18
15
4
3
12
14
13
5
16
7
2
1
7
6
9
15
8
9
8

Fig. 5

FB_14

Utgave: Issue: 1	Redskap: Implement: **FEED BELT**	
Dato: Date: **04-14**	Enhet: Unit: **SKRAPEVOGN SCRAPER**	Fig: 5

Ref. No.	Delenr. Part nr.	Ant. Qty.	Gjenstand:	Description:	Anmerkning:
25	272188	1	RØRFESTE FRONT	BRACKET FRONT	
13	910888	1	6KT. SKRUE M8X20	HEX. BOLT M8X20	
	920176	1	BRIKKE SPRENG M8	WASHER SPLIT M8	
	910899	1	LÅSEMUTTER M8 M/FLENS	LOCK NUT M8 W/FLANGE	
26	272189	1	STØTTEPLATE BAKRE	SUPPORT PLATE REAR	
27	272226	1	SKRAPEFESTE	SCRAPE BRACKET	
28	272227	1	PLASTRØR Ø50	PLASTIC TUBE D50	
13	910888	2	6KT. SKRUE M8X20	HEX. BOLT M8X20	
	920176	2	BRIKKE SPRENG M8	WASHER SPLIT M8	
29	910899	1	LÅSEMUTTER M8 M/FLENS	LOCK NUT M8 W/FLANGE	
30	920176	2	BRIKKE SPRENG M8	WASHER M8	

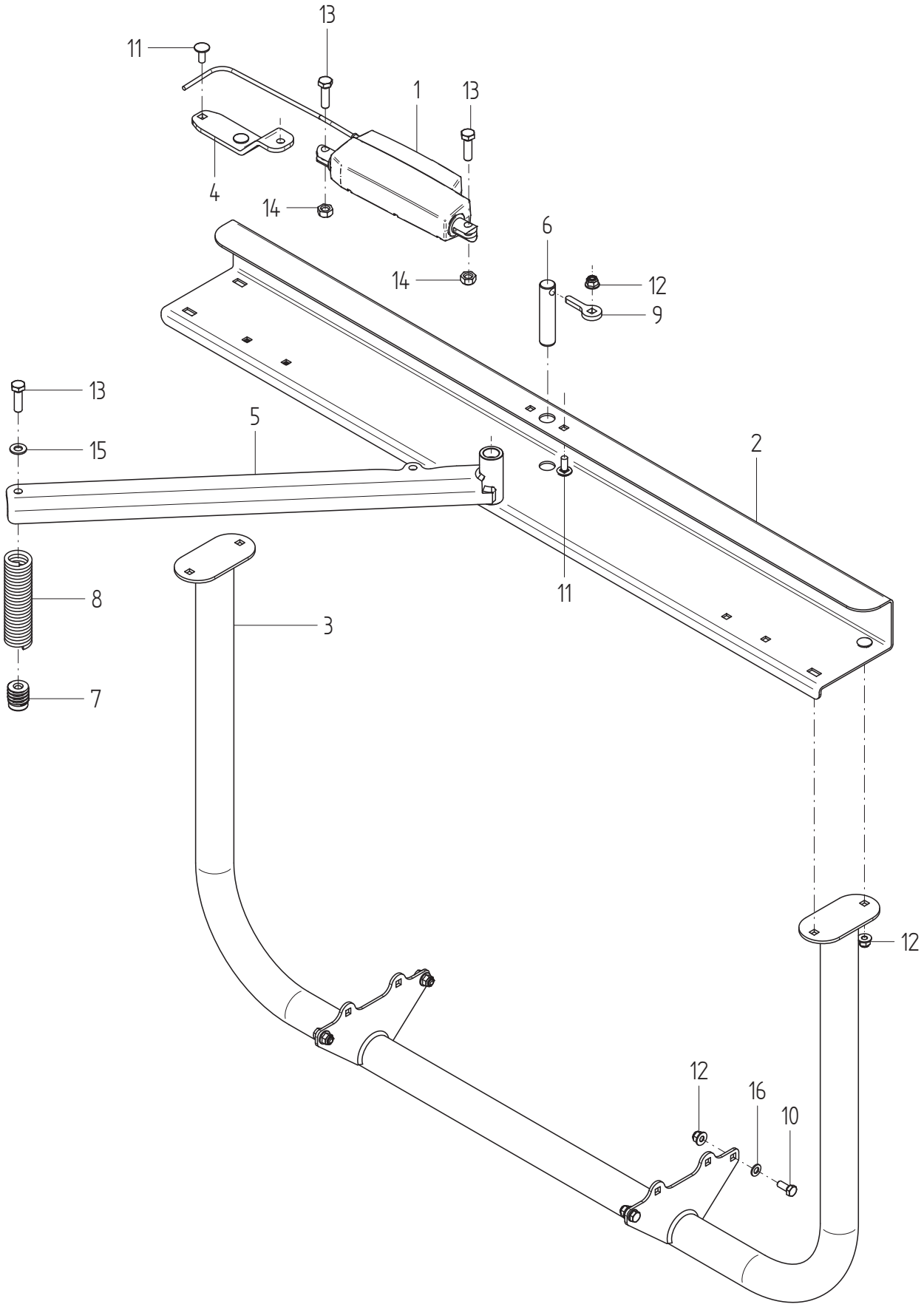

Fig. 6

FB_19

Utgave: Issue:	1	Redskap: Implement:	**FEED BELT**	
Dato: Date:	**04-14**	Enhet: Unit:	**SKRAPEVENDER EKSTRA** **SHIFTING DEVICE EXTRA**	Fig: 6

Ref. No.	Delenr. Part nr.	Ant. Qty.	Gjenstand:	Description:	Anmerkning:
1	**268701**	**1**	**AKTUATOR EIBL M/KABEL 10,0M**	**ACTUATOR EIBL W/CABLE**	**Valid from 1040→**
	268680	1	AKTUATOR LA12 M/KABEL 10,0M	ACTUATOR LA12 W/CABLE10,0M	Valid up to →1039
2	272174	1	HOLDEPLATE	PLATE	
3	272175	1	OPPHENG VENDER	SHIFTING SUSPENSION	
4	272176	1	AKTUATORBRAKETT	ACTUATOR BRACKET	
5	272177	1	VENDEARM	SHIFTING ARM	
6	272232	1	AKSEL Ø20	AXLE D20	
7	272233	1	FJÆRHOLDER	SPRING RETAINER	
8	272234	1	STREKKFJØR Ø5-Ø30x135	TENSION SPRING	
9	272245	1	AKSELLÅS	AKSELLÅS	
10	910888	4	6KT. SKRUE M8X20	HEX. BOLT M8X20	
11	910902	7	LÅSESKRUE M8X20	LOCK SCREW M8X20	
12	910900	15	LÅSEMUTTER M8 M/FLENS	LOCK NUT M8 W/FLANGE	
13	911065	1	6KT. SKRUE M10X35	HEX. BOLT M10X35	
14	910900	2	LÅSEMUTTER M10	LOCK NUT M10	
15	920187	1	BRIKKE M10/Ø21/2MM	WASHER M10/D21/2MM	
16	920188	6	BRIKKE M8/Ø16/1.6MM	WASHER M8/D16/1.6MM	
17	910796	2	6KT. SKRUE M8X65	HEX. BOLT M8X65	

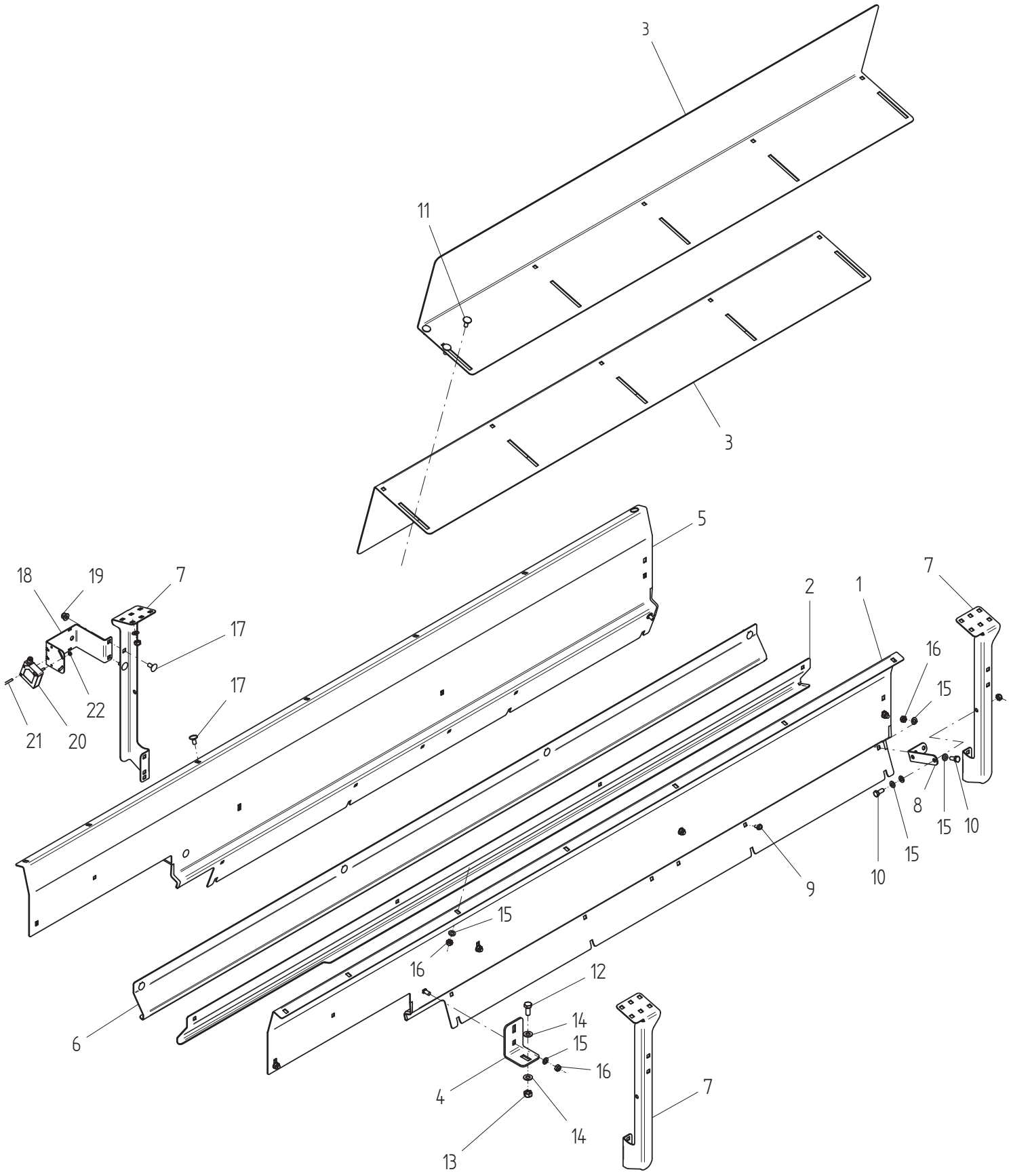
3
11
3
5
18
19
7
17
17
22
21
20
2
1
7
16
15
8
15
10
15
10
9
15
16
12
14
15
16
4
14
13
7

Fig. 7

FB_20a

Utgave: 1 Issue:	Redskap: **FEED BELT** Implement:	
Dato: **12-16** Date:	Enhet: **FYLLEKARM** Unit: **FILLING SECTION**	Fig: 7

Ref. No.	Delenr. Part nr.	Ant. Qty.	Gjenstand:	Description:	Anmerkning:
1	272251	1	KARM 1,5M ENDE V.	SECTION 1,5M LH	
2	272257	1	NESEPLATE 1,5M ENDE V.	SIDEPLATE 1,5M END LH	
3	272279	2	FÔRMOTTAK PLATE	PLATE	
4	272536	2	KARM BRAKETT	SECTION BRACKET	
5	272556	1	KARM 1,5M ENDE H.	SECTION 1,5M END LH	
6	272557	4	NESEPLATE 1,5M ENDE H.	SIDEPLATE 1,5M END RH	
7	272580	2	STØTTE	SUPPORT	
8	272581	6	STØTTEHOLDER	BRACKET	
9	910614	4	6KT.SKRUE M6X12 M/FLENS	HEX. BOLT M6X12 W/FLANGE	
10	910888	31	6KT.SKRUE M8X20	HEX. BOLT M8X20	
11	910902	14	LÅSESKRUE M8X20	LOCK SCREW M8X20	
12	911049	2	6KT.SKRUE M10X25	HEX. BOLT M10X25	
13	917199	2	LÅSEMUTTER M10 METALLISK	LOCK NUT M10 METALIC	
14	920187	2	BRIKKE M10/Ø21/2MM	WASHER M10/D21/2MM	
15	920188	30	BRIKKE M8/Ø16/1,6MM	WASHER M8/D16/1,6MM	
16	910900	31	LÅSEMUTTER M8	LOCK NUT M8	
17	910901	13	LÅSESKRUE M8X16	LOCK SCREW M8X16	
18	272591	1	BRAKETT FOTOCELLE	BRACKET FOTO CELL	
19	910912	2	LÅSEMUTTER M8 M/FLENS	LOCK NUT M8 W/FLANGE	
17	910901	2	LÅSESKRUE M8X16	LOCK SCREW M8X16	
20	959630	1	FOTOCELLE PC50CND20BAM1	FOTO CELL 2m	
21	910431	2	PAN.HODE TORX M4x30	PAN.HEAD TORX M4x30	
22	917138	2	6KT. MUTTER RUSTFRI M4	HEX. NUT M4	

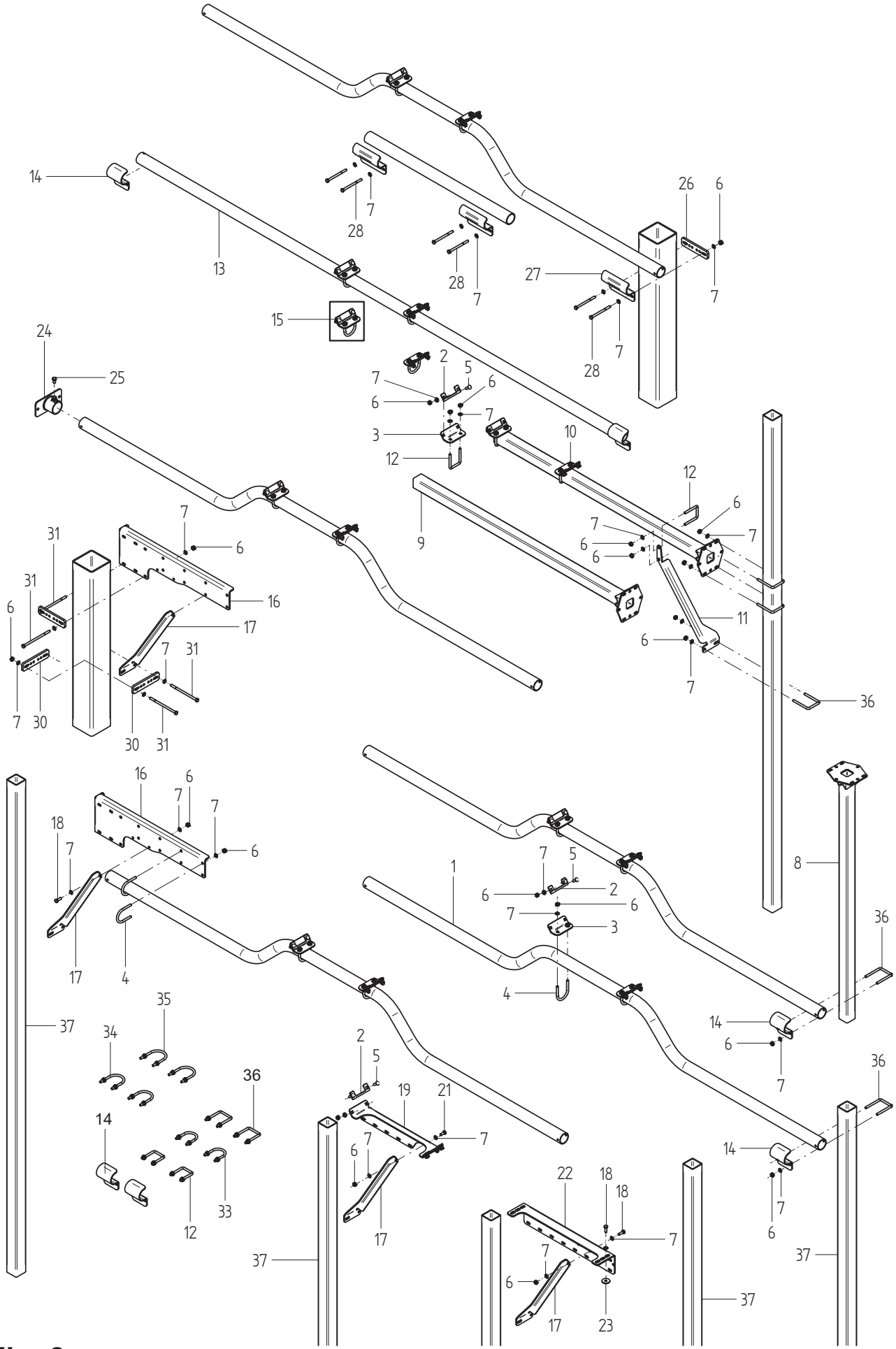
14
13
28
7
28
7
26
6
27
7
28
7
15
24
25
2
5
7
6
6
7
3
12
10
12
6
9
7
7
6
6
31
31
6
16
17
7
31
7
30
30
31
11
6
7
36
16
6
7
7
18
7
6
17
4
1
7
5
6
2
6
7
3
4
8
36
14
6
7
37
35
34
36
14
12
33
2
5
19
21
7
6
7
17
37
22
18
18
7
7
6
17
23
37
36
14
7
6
37

Fig. 8

FB_22

Utgave: 1 Issue:	Redskap: **FEED BELT** Implement:	tks
Dato: **09-15** Date:	Enhet: **PORTALER** Unit: **PORTAL**	Fig: 8

Ref. No.	Delenr. Part nr.	Ant. Qty.	Gjenstand:	Description:	Anmerkning:
	27713		**PORTAL OPPHENG 3M BØYD**	**PORTAL SUSPENSION 3M BEND**	
1	272140	1	PORTAL RØR 60,3	PORTAL TUBE 60,3	
	272342		**PAKKE DELER FB PORTAL**	**PARTS FB PORTAL**	
2	272118	2	KLAMMER FESTEPLATE	CLAMPS BRACKET	
3	272117	2	FESTEPLATE 5 MM	BRACKET 5 MM	
4	917239	2	U-BØYLE FOR RØR Ø60 2” M10	U-CLAMP Ø60 2” M10	
5	911036	4	LÅSESKRUE M10X30	LOCK SCREW M10X30	
6	917199	8	LÅSEMUTTER M10	LOCK NUT M10	
7	920187	8	BRIKKE M10/Ø21/2MM	WASHER M10/D21/2MM	
36	917241	2	U-BØYLE FOR 70x70 M10	U-CLAMP FOR 70x70 M10	
	27730		**TAKFESTE FEED BELT**	**RAIL BRACKET FEED BELT**	
8	272306	1	FOTPLATE	FOOT PLATE	
14	917242	2	RØRFESTE 2”	TUBE BRACKET 2”	
36	917241	2	U-BØYLE FOR 70x70 M10	U-CLAMP FOR 70x70 M10	
6	917199	4	LÅSEMUTTER M10	LOCK NUT M10	
7	920187	4	BRIKKE M10/Ø21/2MM	WASHER M10/D21/2MM	
	27731		**VEGGFESTE FRI ENDE**	**WALL BRACKET FREE END**	
9	272306	2	TAK/VEGG FESTE	RAIL/WALL BRACKET	
10	**272344**	**1**	**PAKKE DELER FEEDBELT**	**PARTS FEEDBELT PORTAL**	
11	272216	2	SKRÅSTAG VEGGFESTE	CROSS STAY - WALL BRACKET	
12	917240	3	U-BØYLE FOR 60x60 M10	U-CLAMP FOR 60x60 M10	
36	917241	3	U-BØYLE FOR 70x70 M10	U-CLAMP FOR 70x70 M10	
6	917199	8	LÅSEMUTTER M10	LOCK NUT M10	
7	920187	8	BRIKKE M10/Ø21/2MM	WASHER M10/D21/2MM	
	27739		**PORTAL OPPHENG 3,3M RETT**	**PORTAL SUSPENSION 3.3M**	
13	272278	1	PORTAL RØR Ø60 RETT	PORTAL TUBE D60 STRAIGHT	
14	917242	2	RØRFESTE 2”	TUBE BRACKET 2”	
15	**272342**	1	**PAKKE DELER FB PORTAL**	**PARTS FEEDBELT PORTAL**	
	27749		**PORTALFORLENGER 0,5M**	**PORTAL EXTENSION 0,5M**	
16	272165	1	FORLENGER TIL PORTAL	PORTAL EXTENSION	
17	272399	1	TOPPFESTESTØTTE	SUPPORT	
18	911063	1	6KT. SKRUE M10X30	HEX. BOLT M10X30	
4	917239	2	U-BØYLE FOR RØR Ø60 2” M10	U-CLAMP Ø60 2” M10	
6	917199	5	LÅSEMUTTER M10	LOCK NUT M10	
7	920187	6	BRIKKE M10/Ø21/2MM	BRIKKE M10/D21/2MM	
	27750		**TOPPFESTE STENDER**	**SUPPORT PILLAR**	
19	272383	1	TOPPFESTEBRAKETT	SUPPORT BRACKET	
17	272399	1	TOPPFESTESTØTTE	SUPPORT	
2	272118	2	KLAMMER FESTEPLATE	CLAMP BRACKET	
21	911049	5	6KT. SKRUE M10X25	HEX. BOLT M10X25	

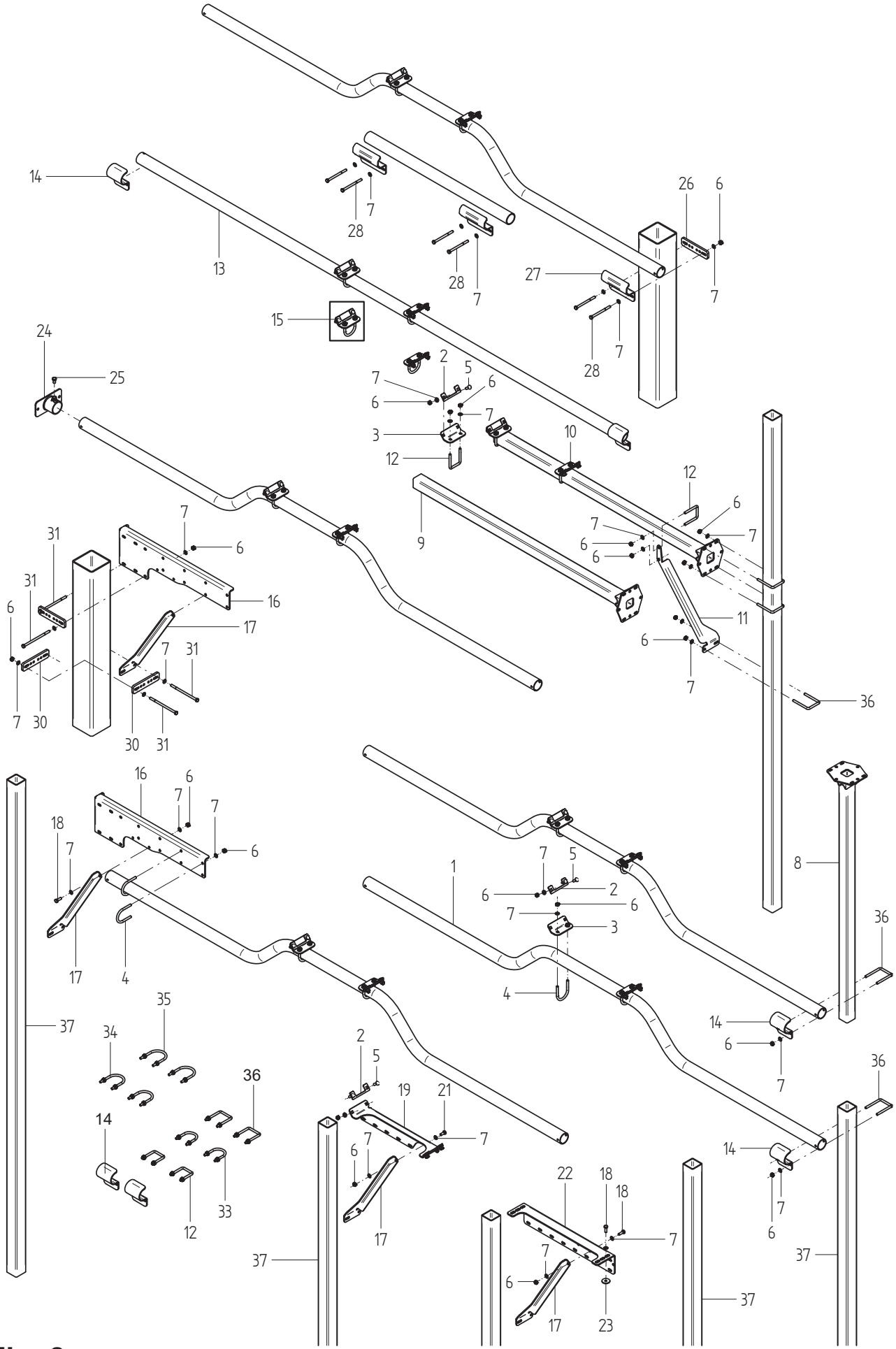
14
13
28
7
26
6
27
15
24
25
2
5
6
3
12
10
9
31
16
17
30
36
1
8
18
4
35
34
33
19
21
22
23

Fig. 8

FB_22

Utgave: 1 Issue:	Redskap: **FEED BELT** Implement:	tks
Dato: **09-15** Date:	Enhet: **PORTALER** Unit: **PORTAL**	Fig: 8

Ref. No.	Delenr. Part nr.	Ant. Qty.	Gjenstand:	Description:	Anmerkning:
6	917199	5	LÅSEMUTTER M10	LOCK NUT M10	
7	920187	6	BRIKKE M10/Ø21/2MM	WASHER M10/D21/2MM	
	27765		**TOPPFESTE STENDER ENDER**	**SUPPORT PILLAR ENDS**	
22	272397	1	TOPPFESTE ENDER	SUPPORT ENDS	
17	272399	1	TOPPFESTESTØTTE	SUPPORT	
18	911063	5	6KT. SKRUE M10X30	HEX. BOLT M10X30	
6	917199	5	LÅSEMUTTER M10	LOCK NUT M10	
7	920187	6	BRIKKE M10/Ø21/2MM	WASHER M10/Ø21/2MM	
23	920225	4	BRIKKE M10/Ø40/4MM	WASHER M10/Ø40/4MM	
	27775		**VEGGFESTE FOR RUNDT RØR**	**WALL BRACKET**	
24	272460	1	VEGGFESTE	WALL BRACKET	
25	911221	1	6KT. SKRUE M12X20	HEX. BOLT M12X20	
18	911063	2	6KT. SKRUE M10X30	HEX. BOLT M10X30	
1	272140	1	PORTAL RØR 60,3 BØYD	PORTAL TUBE 60,3 BENDED	
	27903		**KLAMMER 2 STK FOR PORTAL**	**CLAMPS 2 STK FOR PORTAL**	
26	272346	2	LASK FOR RØR 60-140	PLATE FOR TUBE 60-140	
27	272347	2	FESTEKLAMMER Ø60. 60-140	CLAMP Ø60. 60-140	
6	917199	4	LÅSEMUTTER M10	LOCK NUT M10	
7	920187	8	BRIKKE M10/Ø21/2MM	WASHER M10/Ø21/2MM	
28a	911034	4	6KT. SKRUE M10X100	HEX. BOLT M10X100	
28b	911028	4	6KT. SKRUE M10X110	HEX. BOLT M10X110	
28c	911029	4	6KT. SKRUE M10X120	HEX. BOLT M10X120	
28d	911031	4	6KT. SKRUE M10X130	HEX. BOLT M10X130	
28e	911060	4	6KT. SKRUE M10X140	HEX. BOLT M10X140	
28f	911030	4	6KT. SKRUE M10X150	HEX. BOLT M10X150	
28g	911046	4	6KT. SKRUE M10X160	HEX. BOLT M10X160	
28h	911054	4	6KT. SKRUE M10x180	HEX. BOLT M10X180	
	27708		**KLAMMER FOR RØR 4KT 140x140**	**CLAMPS FOR TUBE 140X140**	
30	272346	6	LASK FOR RØR 60-140	PLATE FOR TUBE 60-140	
31	911054	8	6KT. SKRUE M10x180	HEX. BOLT M10x180	
6	917199	8	LÅSEMUTTER M10	LOCK NUT M10	
7	920187	16	BRIKKE M10/Ø21/2MM	WASHER M10/D21/2MM	
16	272165	2	FORLENGER TIL PORTAL	SUSPENSION - PORTAL	
17	272399	2	TOPPFESTESTØTTE	SUPPORT	
	27904		**KLAMMER 2 STK FOR PORTAL**	**CLAMPS 2 STK FOR PORTAL**	
32	917241	2	U-BØYLE FOR 70x70 M10	U-CLAMP FOR 70x70 M10	
33	917239	2	U-BØYLE FOR RØR Ø60 2” M10	U-CLAMP FOR TUBE D60 2” M10	
34	917243	2	U-BØYLE FOR Ø70 M10	U-CLAMP FOR Ø70 M10	
35	917244	2	U-BØYLE FOR RØR Ø76 M10	U-CLAMP FOR TUBE D76 M10	
36	917241	2	U-BØYLE FOR 70x70 M10	U-CLAMP FOR 70x70 M10	
37	**21670**		**STENDER PORTAL**	**PILLAR PORTAL**	

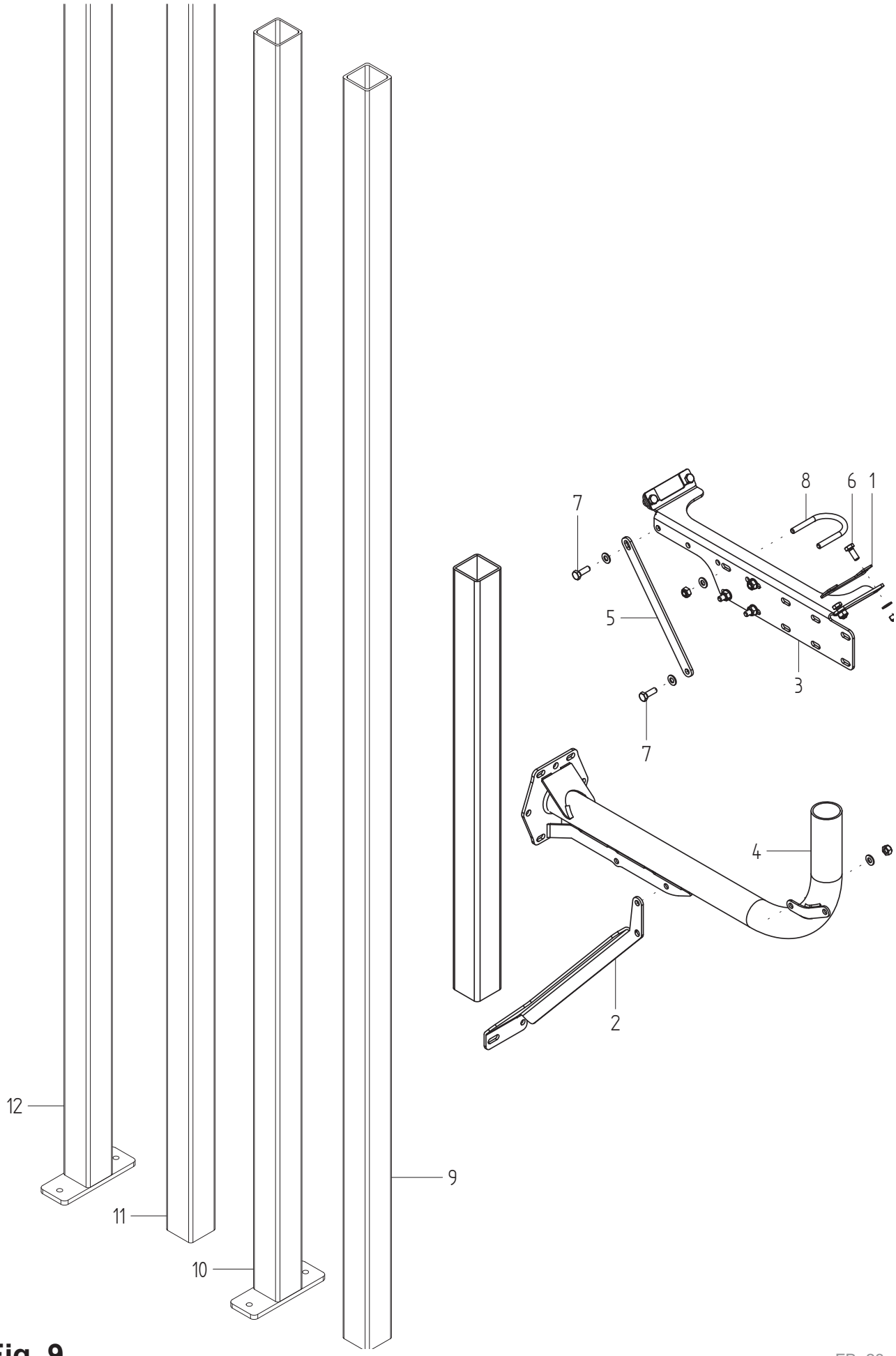

Fig. 9

FB_23

Utgave: / Issue:	1	Redskap: / Implement:	**FEED BELT**	
Dato: / Date:	**09-15**	Enhet: / Unit:	**SØYLEOPPHENG** **PILLAR SUSPENSION**	Fig: 9

Ref. No.	Delenr. Part nr.	Ant. Qty.	Gjenstand:	Description:	Anmerkning:
1	272118	2	KLAMMER FESTEPLATE	CLAMP BRACKET	
2	272216	1	SKRÅSTAG VEGGFESTE	CROSS STAY - WALL BRACKET	
3	272383	1	TOPPFESTE BRAKETT	SUPPORT BRACKET	
4	272540	1	SØYLEOPPHENG	PILLAR SUSPENSION	
5	272549	1	STØTTESTAG	SUPPORT STAY	
6	911049	4	6KT. SKRUE M10X25	HEX. BOLT M10X25	
	920187	8	BRIKKE M10/Ø21/2MM	WASHER M10/Ø21/2MM	
	917199	4	M10 LÅSEMUTTER	LOCK NUT M10	
7	911063	2	6KT. SKRUE M10X30	HEX. BOLT M10X30	
	920187	4	BRIKKE M10/Ø21/2MM	WASHER M10/Ø21/2MM	
	917199	2	M10 LÅSEMUTTER	LOCK NUT M10	
8	917239	2	U-BØYLE FOR RØR Ø60 2” M10	U-CLAMP Ø60 2” M10	
9	21670		STENDER 3000X70X70X5	PILLAR PORTAL	
10	21671		STENDER M/FOTPLATE	PILLAR W/FOOT PLATE	
11	21660		STENDER 4000X70X70X5	PILLAR PORTAL	
12	21661		STENDER M/FOTPLATE	PILLAR W/FOOT PLATE	

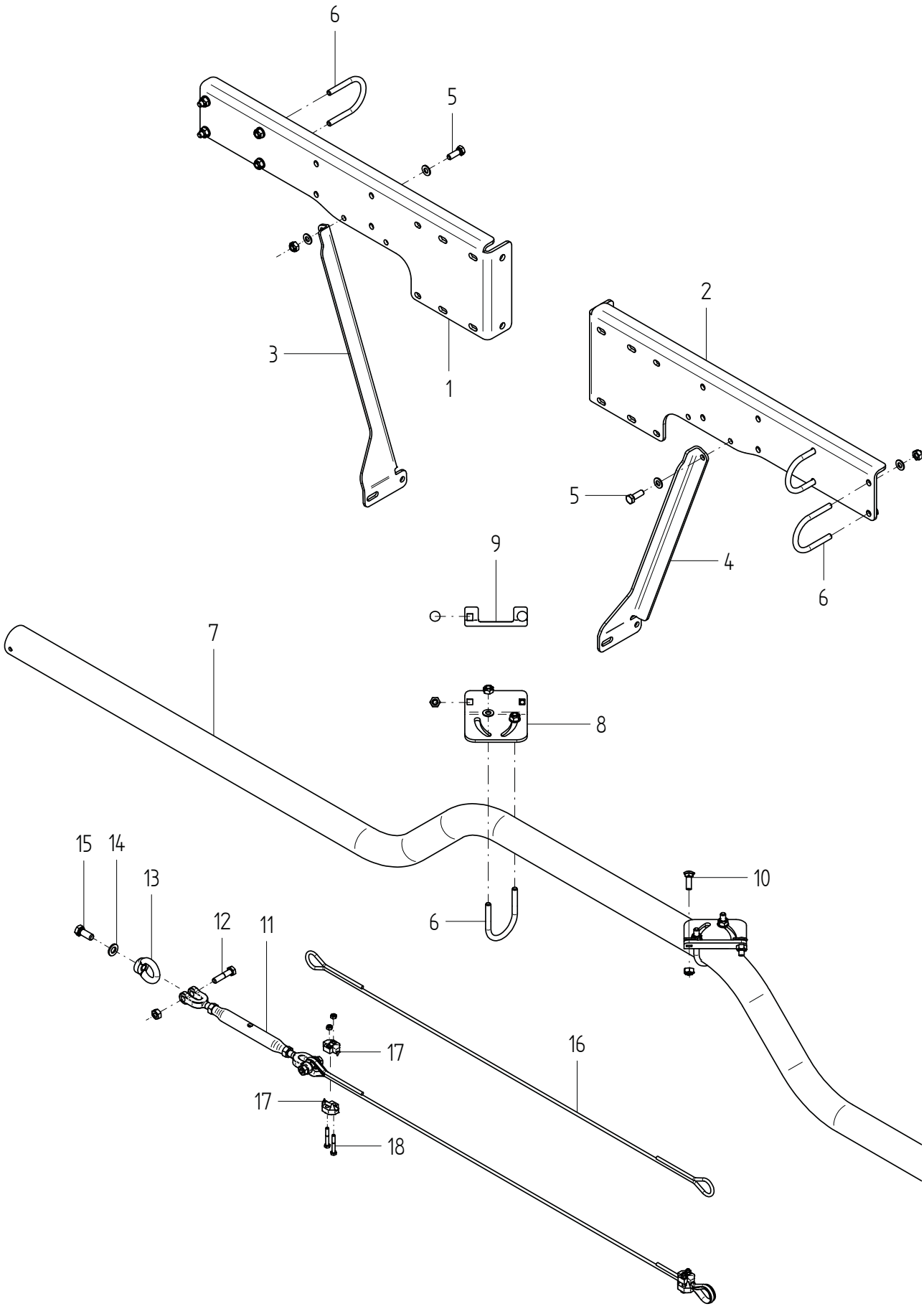

Fig. 10

FB_25

Utgave: 1 Issue:	Redskap: **FEED BELT** Implement:	
Dato: **09-15** Date:	Enhet: **PORTAL FORLENGER** Unit: **PORTAL SUSPENSION**	Fig: 10

Ref. No.	Delenr. Part nr.	Ant. Qty.	Gjenstand:	Description:	Anmerkning:
	27909		**PORTALFORLENGER 0,5M V.**	**PORTAL EXTENSION LH**	
	27749		**PORTALFORLENGER 0,5M H.**	**PORTAL EXTENSION RH**	
1	272348	1	FORLENGER TIL PORTAL V.	EXTENSION LH	
2	272165	1	FORLENGER TIL PORTAL H.	EXTENSION RH	
3	272349	1	TOPPFESTESTØTTE V.	WALL BRACKET LH	
4	272399	1	TOPPFESTESTØTTE H.	WALL BRACKET RH	
5	911063	2	6KT. SKRUE M10X30	HEX. BOLT M10X30	
	920187	4	BRIKKE M10/Ø21/2MM	WASHER M10/Ø21/2MM	
	917199	4	LÅSEMUTTER M10	LOCK NUT M10	
6	917239	6	U-BØYLE Ø60 2” M10	U-CLAMP Ø60 2” M10	
	917199	8	LÅSEMUTTER M10	LOCK NUT M10	
	920187	8	BRIKKE M10/Ø21/2MM	WASHER M10/Ø21/2MM	
	27908		**PORTALFESTE**	**PORTAL BRACKET**	
7	272140	1	PORTAL RØR 60,3 BØYD	PORTAL TUBE 60,3 BENDED	
8	272119	2	FESTEPLATE STOR VINKEL	BRACKET	
6	917239	2	U-BØYLE Ø60 2” M10	U-CLAMP Ø60 2” M10	
9	272118	2	FESTEPLATE	BRACKET	
10	911036	4	LÅSESKRUE M10X30	LOCK NUT M10X30	
	27911		**TAKOPPHENG MED WIRE 5M**	**RAIL SUSPENSION W/WIRE 5M**	
11	922531	2	STREKKFISK M12 KLAU M/BOLT	TURNBUCKLE M12	
12	911081	2	6KT. SKRUE M10X45	HEX. BOLT M10X45	
13	R19053	2	ØYEMUTTER M12	YE NUT M12	
14	920140	2	BRIKKE M12/Ø24/2,5MM	WASHER M12/Ø24/2,5MM	
15	911276	1	6KT. SKRUE M12X30	HEX. BOLT M12X30	
16	272160	1	WIRE 6MM 6x12+7FC EN-12385-4	WIRE 6MM 6x12+7FC EN-12385-4	
17	R60001	4	WIREKLEMME 8MM 6x36WS+CF	WIRE CLAMP 8MM 6x36WS+CF	
18	910613	4	6KT. SKRUE M6X40	HEX. BOLT M6X40	

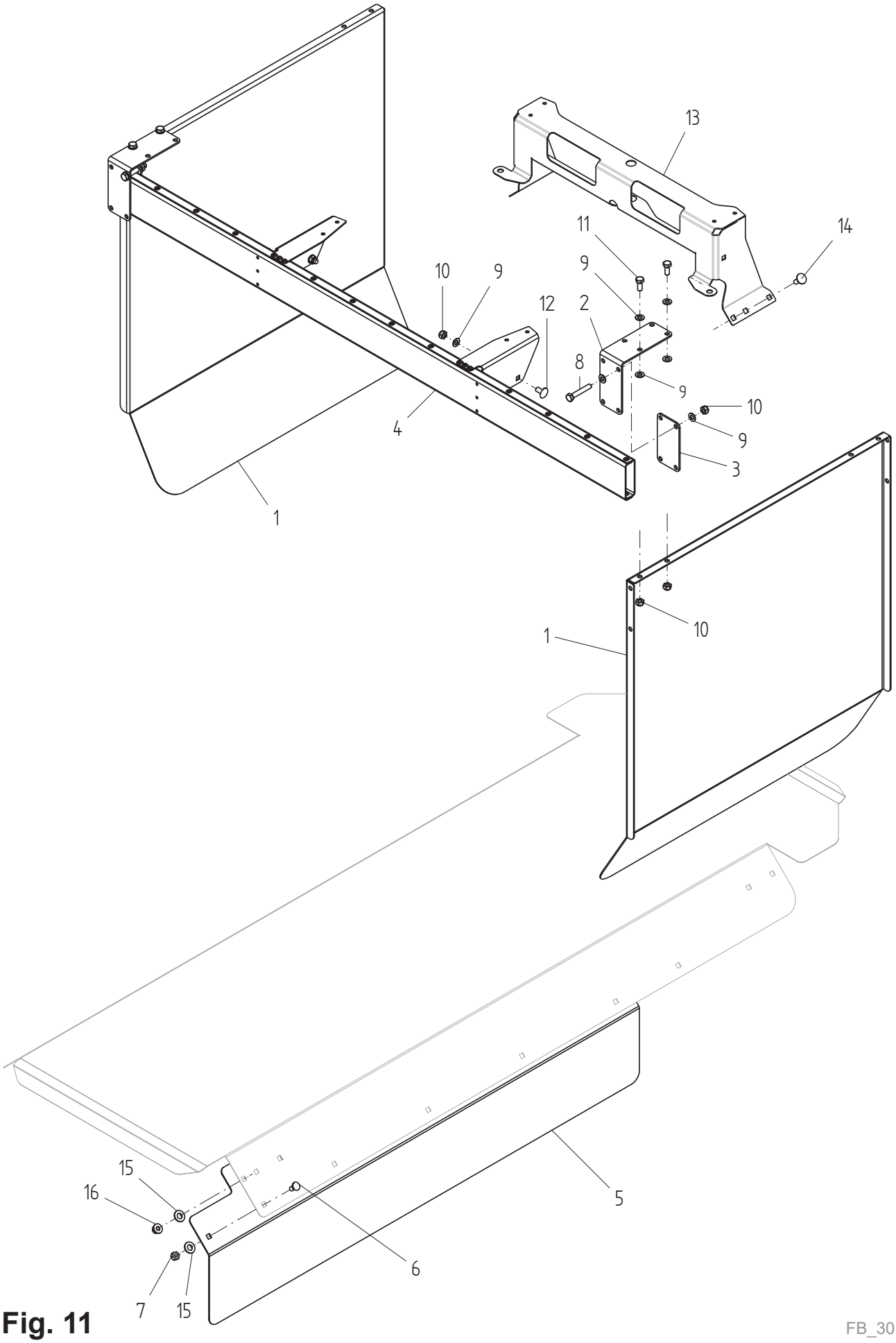

Fig. 11

FB_30

Utgave: 1 Issue:	Redskap: **FEED BELT** Implement:	
Dato: **04-16** Date:	Enhet: **LEDEPLATER 1 OG 2-SIDIG** Unit: **GUIDING PLATES 1 AND 2-SIDED**	Fig: 11

Ref. No.	Delenr. Part nr.	Ant. Qty.	Gjenstand:	Description:	Anmerkning:
	27906		GUIDEPLATE 1-SIDIG	GUIDING PLATE 1-SIDED	
	27907		GUIDEPLATE 2-SIDIG	GUIDING PLATE 2-SIDED	
1	272546	1	LEDE PLATE	GUIDING PLATE	
2	272552	1	TOPPHOLDER	HOLDER	
3	272553	1	PLATE	PLATE	
4	272554	1	BJELKE	BEAM	
5	272555	1	WIRE SKJERM	WIRE GUARD	
6	910871	5	LÅSESKRUE M8X16 RUSTFRI A4	LOCK NUT M8X16 RUSTPROOF	
7	910869	5	LÅSEMUTTER M8 METALLISK	LOCK NUT M8 METALLIC	
8	910860	4	6KT. SKRUE M8X50	HEX. BOLT M8X50	
9	920188	8	BRIKKE M8/Ø16/1,6MM	WASHER M8/D16/1,6MM	
10	910900	4	LÅSEMUTTER M8	LOCK NUT M8	
11	910888	2	6KT. SKRUE M8X20	HEX. BOLT M8X20	
9	920188	4	BRIKKE M8/Ø16/1,6MM	WASHER M8/D16/1,6MM	
10	910900	2	LÅSEMUTTER M8	LOCK NUT M8	
12	910901	2	LÅSESKRUE M8X16	LOCK SCREW M8X16	
9	920188	4	BRIKKE M8/Ø16/1,6MM	WASHER M8/D16/1,6MM	
10	910900	2	LÅSEMUTTER M8	LOCK NUT M8	
13	272223	1	RAMME	FRAME	
14	910902	6	LÅSESKRUE M8X20	LOCK SCREW M8X20	
15	920187	6	BRIKKE M10/Ø21/2MM	WASHER M10/D21/2MM	
16	910899	6	LÅSEMUTTER M8 K8 M/FLENS	LOCK NUT M8 W/FLANGE	

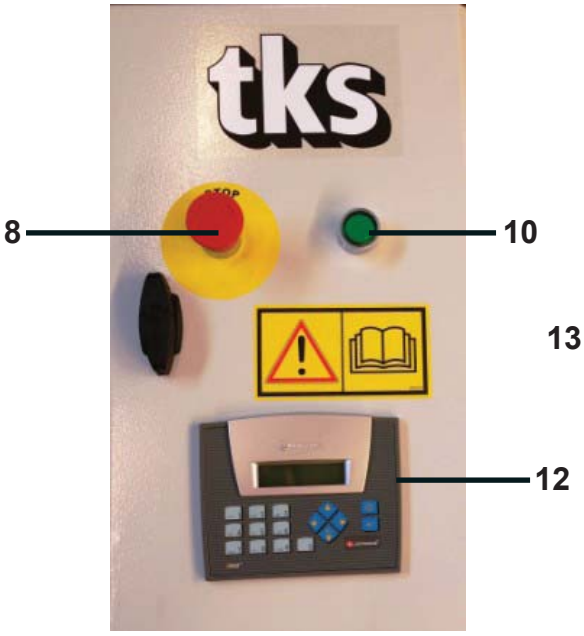

M_01

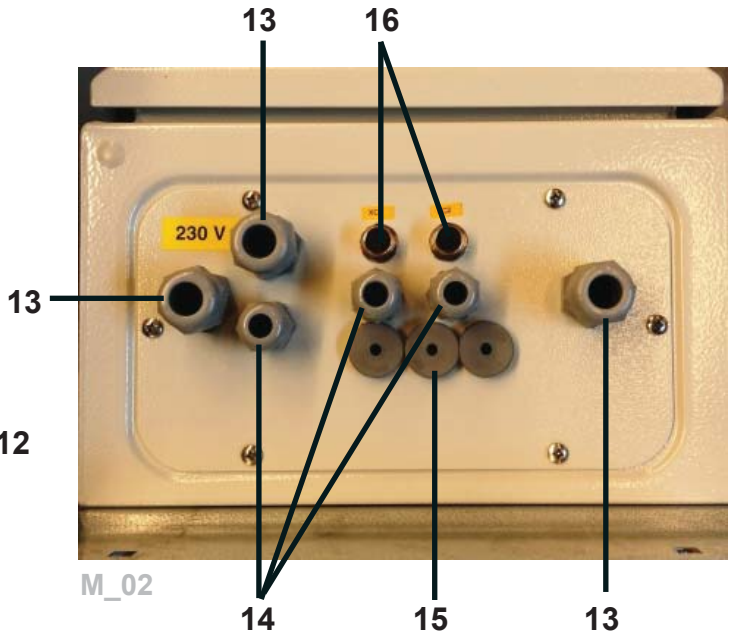

M_02

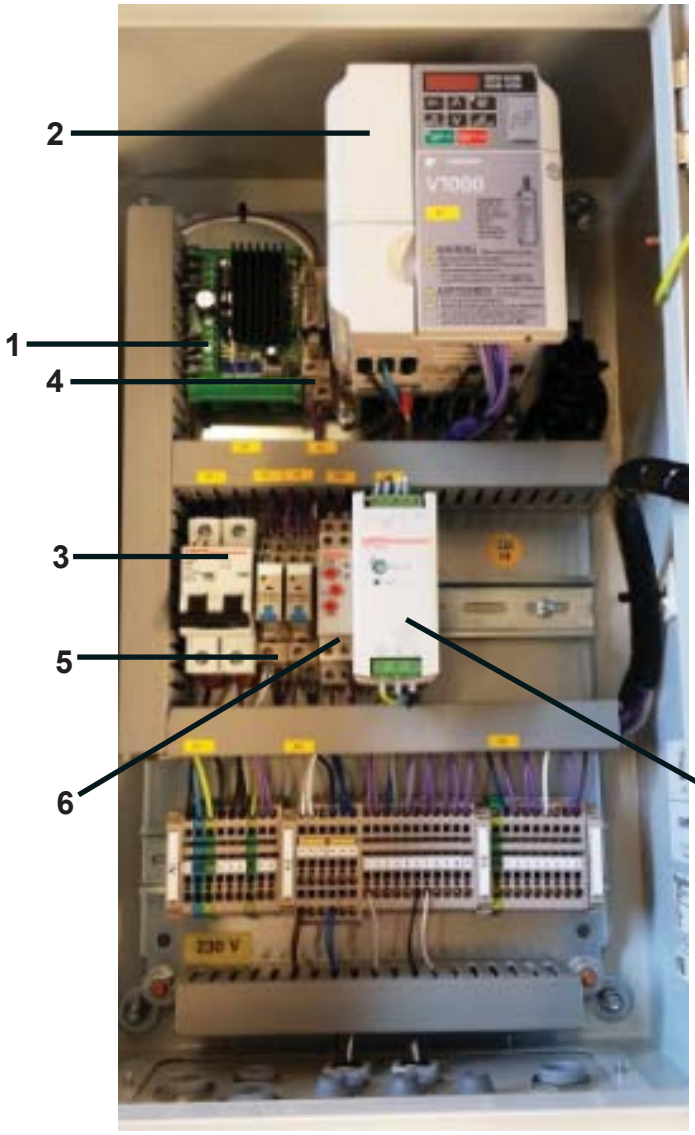

M_03

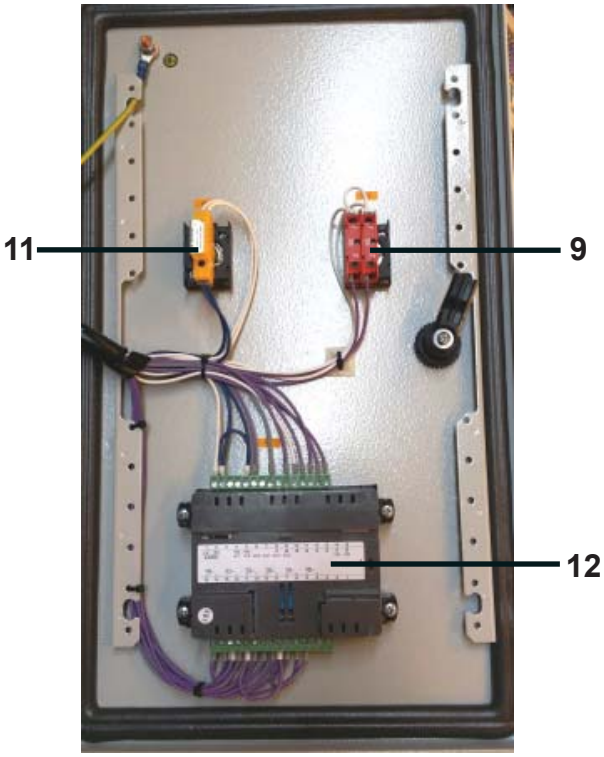

M_04

Fig. 12

Utgave: / Issue: 1	Redskap: / Implement: **FEED BELT**	
Dato: / Date: **04-14**	Enhet: / Unit: **MASTER HOVEDSKAP - LITE** / **MASTER CABINET - LITE**	Fig: 12

Ref. No.	Delenr. Part nr.	Ant. Qty.	Gjenstand:	Description:	Anmerkning:
1	950172	1	STRØMSTYREKORT	CURRENT CONTROL CARD	
2	957765	1	FREKVENSOMFORMER 1,5 KW	FREQ. INVERTER 1,5 KW	230V
3	951640	1	SIKRING. ELEMENTAUTOMAT 16A	FUSE ELEMENT AUTOMAT 16A	
4	951869	1	RELE OMRON G3R-ODX02N	RELAY OMRON G3R-ODX02N	
5	951797	2	RELE OMRON G2R-2-SNI	RELAY OMRON G2R-2-SNI	
6	951514	1	TIDSRELE TMM1	TIME-RELAY TMM1	
7	957497	1	POWER SUPPLY 2,5A PSL 240V	POWER SUPPLY 2,5A PSL 240V	
8	951516	1	NØDSTOPPKNAPP TRYKK/VRI	EMERGENCY STOP PUSH/TURN	
9	951501	2	BRYTERELEMENT NC, 8 LM2T	SWITCH ELEMENT NC, 8 LM2T	
10	951517	1	BRYTER NO M GRØNT LYS	SWITCH NO M GREEN LIGHT	
11	951502	1	LYS GRØNN, 8 LM2T LB3 24V	LIGHT GREEN, 8 LM2T LB3 24V	
12	957620	1	PLC JAZZ 2 MICRO-OPLC	PLC JAZZ 2 MICRO-OPLC	
13	955014	3	PAKKN. M/STR PG 16 PLAST	NIPPLE SIZE PG 16 PLASTIC	
14	955012	3	PAKKN. M/STR PG 11 PLAST	NIPPLE SIZE PG 11 PLASTIC	
15	952989	2	NIPPEL, AGRO M20	NIPPLE, AGRO M20	
16	916170	2	GIVERPLUGG 4-VEIS	PLUG	

tks
STOP
7
9
OMRON
11

10
8

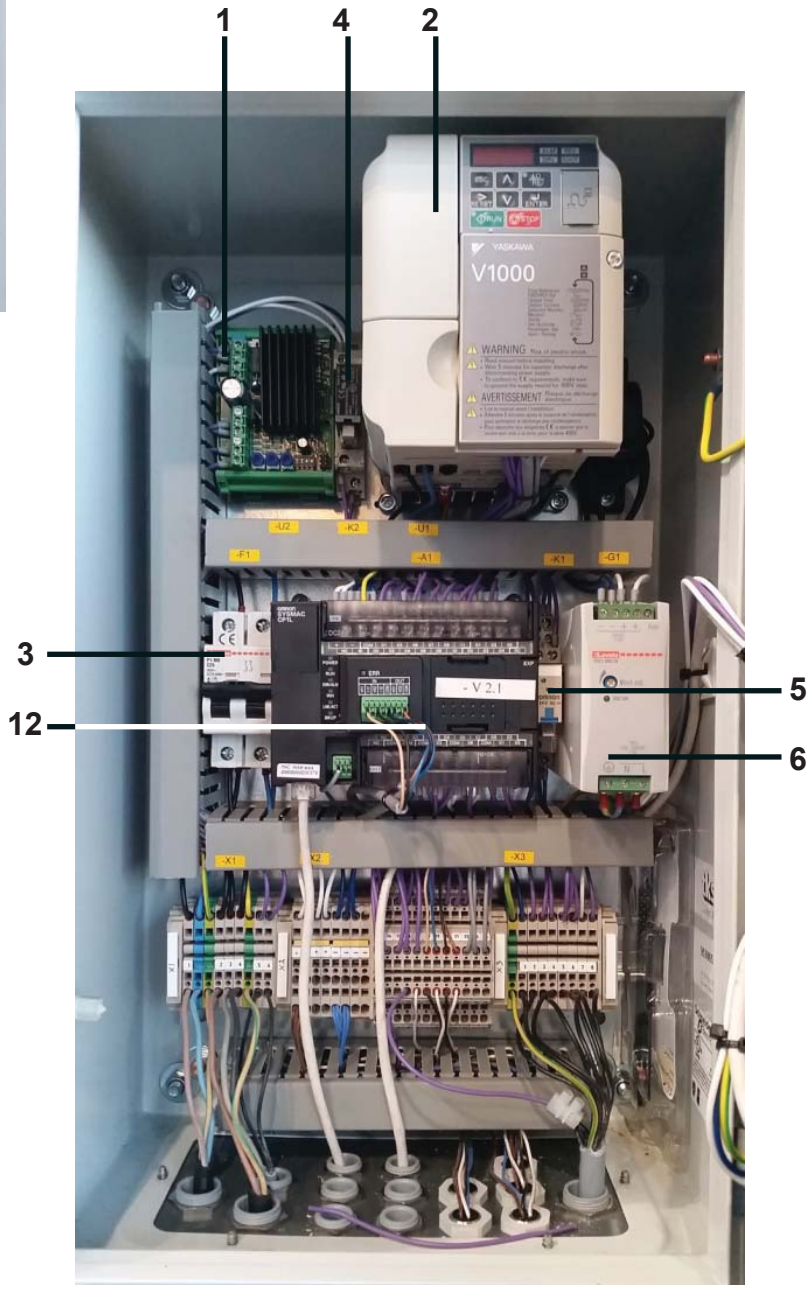
1
4
2
YASKAWA
V1000
WARNING
AVERTISSEMENT
3
12
5
6

Fig. 13

Utgave: Issue: 1	Redskap: Implement: **FEED BELT**	
Dato: Date: **04-14**	Enhet: Unit: **MASTER STYREBOKS - AUTO** **MASTER CABINET - AUTO**	Fig: 13

Ref. No.	Delenr. Part nr.	Ant. Qty.	Gjenstand:	Description:	Anmerkning:
1	950172	1	STRØMSTYREKORT	CURRENT CONTROL CARD	
2	957765	1	FREKVENSOMFORMER 1,5 KW	FREQ. INVERTER 1,5 KW	
3	951640	1	SIKRING. ELEMENTAUTOMAT 16A	FUSE ELEMENT AUTOMAT 16A	
4	951869	1	RELE OMRON G3R-ODX02N	RELAY OMRON G3R-ODX02N	
5	951797	1	RELE OMRON G2R-2-SNI	RELAY OMRON G2R-2-SNI	
6	957497	1	POWER SUPPLY 2,5A PSL 240V	POWER SUPPLY 2,5A PSL 240V	
7	951516	1	NØDSTOPPKNAPP TRYKK/VRI	EMERGENCY STOP PUSH/TURN	
8	951501	2	BRYTERELEMENT NC, 8 LM2T	SWITCH ELEMENT NC, 8 LM2T	
9	951517	1	BRYTER NO M GRØNT LYS	SWITCH NO M GREEN LIGHT	
10	951502	1	LYS GRØNN, 8 LM2T LB3 24V	LIGHT GREEN, 8 LM2T LB3 24V	
11	957604	1	DISPLAY OMRON 7 “ NB7W-	DISPLAY OMRON 7 “ NB7W-	
12	274436	1	PLS MED PROGAM FEEDBELT	PLS WITH PROGAM FEEDBELT	

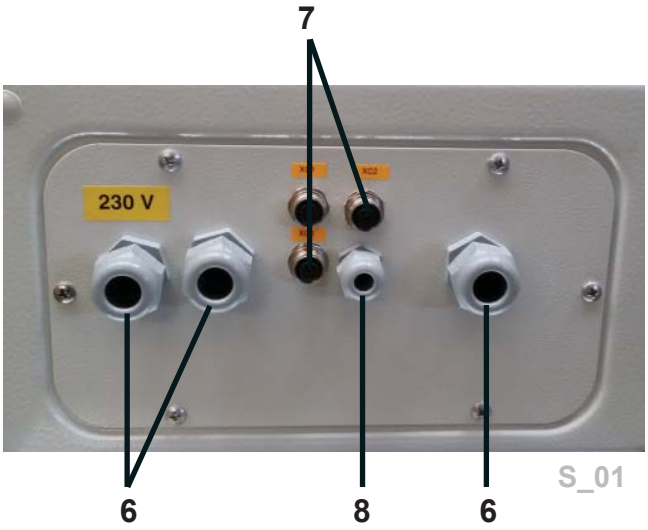

Fig. 14

Utgave: / Issue:	1	Redskap: / Implement:	FEED BELT	
Dato: / Date:	04-14	Enhet: / Unit:	SLAVE STYRESKAP - LITE SLAVE CABINET - LITE	Fig: 14

Ref. No.	Delenr. Part nr.	Ant. Qty.	Gjenstand:	Description:	Anmerkning:
1	957766	1	FREKVENSOMFORMER 2,2 KW	FREQ. INVERTER 2,2 KW	230V
2	951797	3	RELE OMRON G2R-2-SNI	RELAY OMRON G2R-2-SNI	
3	951640	1	SIKRING. ELEMENTAUTOMAT 2P	FUSE ELEMENT AUTOMAT 16A	
4	951502	1	LYS GRØNN, 8 LM2T LB3 24V	LIGHT GREEN, 8 LM2T LB3 24V	
5	951517	1	BRYTER NO M GRØNT LYS, 8	SWITCH NO M GREEN LIGHT, 8	
6	955014	3	PAKKN. M/STR PG 16 PLAST	NIPPLE SIZE PG 16 PLAST	
7	916170	3	GIVERPLUGG 4-VEIS M12	PLUG 4-VEIS M12	
8	955017	1	PAKKN. M/STR PG 9 PLAST	NIPPLE SIZE PG 9 PLASTIC	

El._01 1

El._02 2

El._03 3

El._04 4

El._05 5

Fig. 15

Utgave: Issue: 1	Redskap: Implement: **FEED BELT**	
Dato: Date: **04-14**	Enhet: Unit: **DELER TIL EL. STYRING / PARTS FOR EL. CONTROL**	Fig: **15**

Ref. No.	Delenr. Part nr.	Ant. Qty.	Gjenstand:	Description:	Anmerkning:
1a	957608	1	KABEL, 2M M/PLUGGER HAN/HUN	CABLE 2M W/PLUGS HE/SHE	
1b	957606	1	KABEL, 5M M/PLUGGER HAN/HUN	CABLE 5M W/PLUGS HE/SHE	
1c	957607	1	KABEL,10M M/PLUGGER HAN/HUN	CABLE 10 M W/PLUGS HE/SHE	
2	268683	1	ALARM LYD LYS MED KABEL	ALARM SOUND LIGHT W/CABLE	
3	916173	1	INDUKTIV GIVER M12 SKJERMET	INDUCTIVE TRANSMITTER M12	
4	272340	1	PAKKE DELER FEEDBELT SENSOR	PARTS FEED BELT SENSOR	
5	268623	1	NØDSTOPPBRYTER M/KABEL	EMERGENCY STOP W/CABLE	

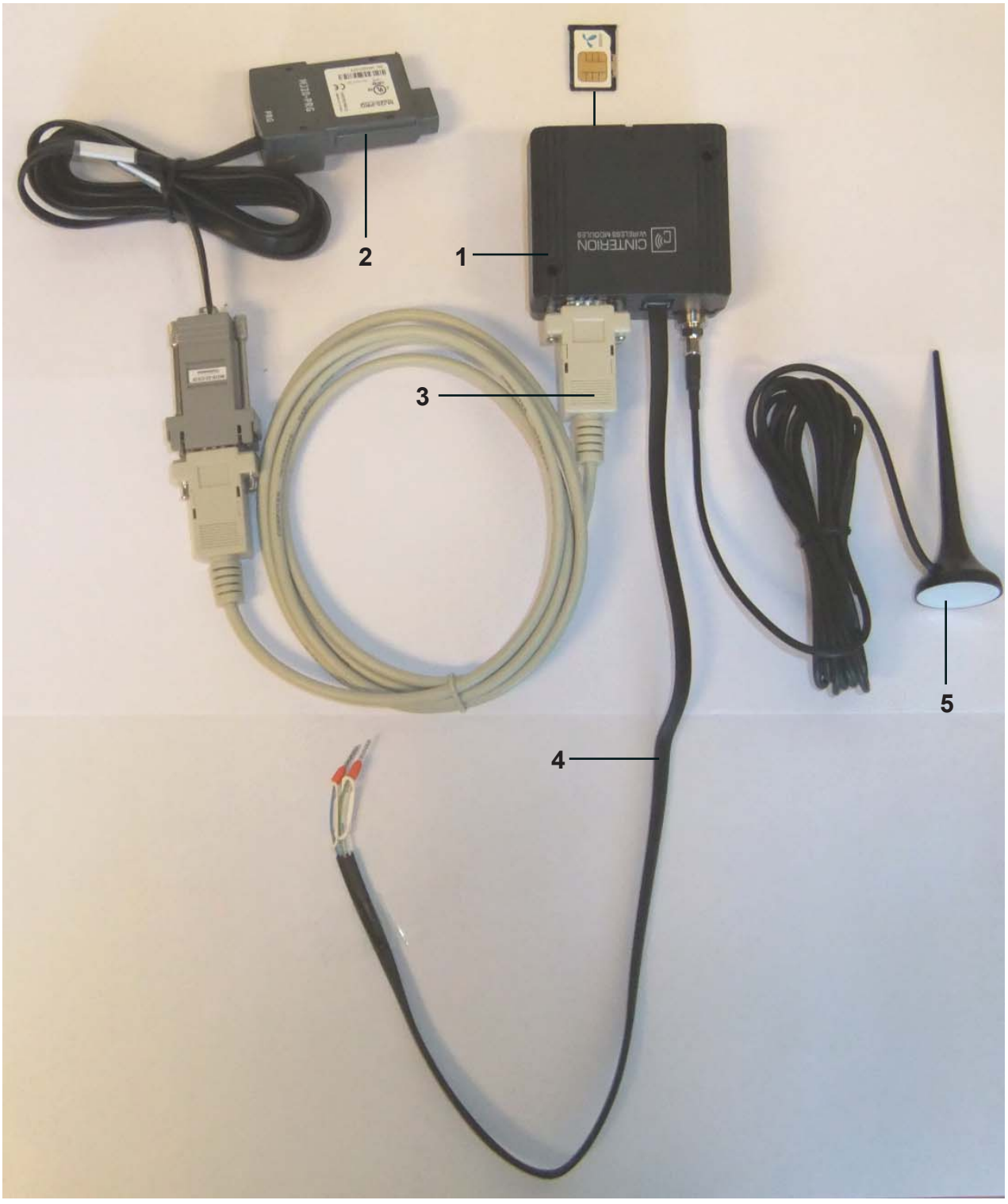

Fig. 16

Utgave: Issue: 1	Redskap: Implement: **FEED BELT**	
Dato: Date: **06-14**	Enhet: Unit: **SMS MODEM SETT - 27756** **SMS MODEM KIT - 27756**	Fig: **16**

Ref. No.	Delenr. Part nr.	Ant. Qty.	Gjenstand:	Description:	Anmerkning:
1	957616	1	GSM MODEM MODUL 850 MHz	GSM MODEM MODULE 850 MHz	
2	957625	1	UNITRONICS PROGRAMMING/RS	UNITRONICS PROGRAMMING/	
3	957629	1	MODEM KABEL, DB9 HAN-HAN	MODEM CABLE, DB9 HE-HE	
4	957619	1	FLAT KABEL RJ12 6P6C	FLAT CABLE RJ12 6P6C	
5	957624	1	GSM ANTENNE AM102, FME	GSM ANTENNA AM102, FME	

TKS is a family owned company with a strong brand name.
We are providing our customers with a unique and complete range of high quality products.

www.tks-as.no

T. Kverneland & Sønner AS,
Kvernelandsvegen 100
N-4355 Kvernaland
Norway

e-post : post@tks-as.no
Phone +47 51 77 05 00
Fax +47 51 48 72 28