K2 CombiCutter
Modèles 1600 et 1200

tks AGRI

www.tks-as.no

Coupeur de balles rondes et machine de distribution de fourrage
La gamme la plus complète du marché

- Stationnaire
- Sur roues
- Suspendu sur des rails
- Magasin

K2 CombiCutter

Simplification du travail, construction entièrement testée et durable

Le K2 CombiCutter peut être utilisé pour couper tous les types de fourrages tels que balles rondes, ensilage, fourrages coupés et mélangés et en retirer le filet/le plastique. Il permet de traiter la plupart des types de fourrages qu'ils soient humides ou secs, longs ou courts.
La machine assure une bonne distribution régulière du fourrage grâce au tambour unique à couteaux avec 62 doubles couteaux et l'automatisation avec régulation de la pression.

Le K2 CombiCutter convient parfaitement en tant que machine de distribution manuelle de fourrage quand on souhaite une grande capacité de distribution. Il peut être équipé d'un chariot au sol ou bien être suspendu sur des rails afin de se déplacer au-dessus de la table d'alimentation. Aussi bien le fonctionnement au plafond que les chariots sur roues sont à commande de fréquence pour démarrer et arrêter en douceur. Il est possible de choisir entre des portes ou des côtés fixes sur la machine. Cela est déterminé par le mode de remplissage de la machine.

- **Le K2 CombiCutter sur rails dépose les aliments à partir de la sortie latérale.**
- **Distribution efficace d'aliments provenant de balles rondes et d'ensilage**
- **Peut être relié à un compartiment de stockage pour augmenter la capacité en cas de besoin**

K2 CombiCutter

Decouvrez les avantages

- Fixation des couteaux sans utilisation de boulons
- 62 doubles couteaux
- Moteur 7,5 kW sur le cylindre de coupe
- Lubrification centralisée
- Chariots puissants du convoyeur inférieur
- Côtés fixes ou portes au choix
- Réglage progressif de la vitesse du convoyeur inférieur
- Contrôle de l'alimentation du cylindre de coupe par capteur à résistance
- Livraison possible avec pupitre de commande pour commande à distance
- Disponible en modèles stationnaire, avec chariot au sol ou suspendu sur rails.
- Paliers et fonctionnement robustes
- Le K2 1600 traite les balles rondes des nouvelles presses à large chambre.
- Facilité d'utilisation

Fonctionnement simple

Une grande priorité est accordée à la fiabilité et la flexibilité de commande : La vitesse du convoyeur inférieur peut être réglée progressivement à partir de l'armoire ou du pupitre de commande. Cela signifie que la machine fonctionne toujours de façon optimale par rapport aux exigences et à la consistance de fourrages grossiers. Un capteur à résistance mesure la puissance utilisée et si celle-ci est trop élevée, la machine s'arrête rapidement puis continue la distribution.

K2 CombiCutter 1200 et 1600

La machine est désormais disponible en deux largeurs différentes : 1600 mm comme précédemment et 1200 mm pour ceux qui ont besoin d'une machine plus étroite. En dehors de la largeur, tout est resté inchangé.

La dimension intérieure du K2 1600 est de 135 cm et du K2 1200 de 96 cm.

Le K2 1200 permet de prendre presque tous les types de fourrages à l'exception de balles rondes entières. Il est disponible en modèles stationnaire ou suspendu sur rails (pas de chariot au sol) et peut être équipé d'une sortie latérale.

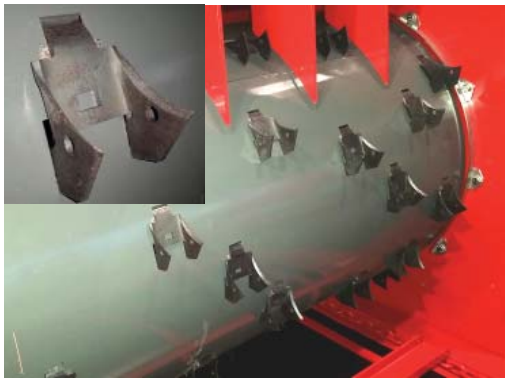

Le modèle 1600 est fourni en deux dimensions, 2,8 m^3 et 3,6 m^3
Le modèle 1200 se décline en 2,5 m^3 et 3,2 m^3

K2 CombiCutter

- **Economie de temps**
- **Capacité accrue**
- **Simplification du travail quotidien**

Compartiment de stockage

Le compartiment de stockage augmente la capacité de stockage et est disponible en sections de 3 m + 3 et 1 m. Le compartiment de stockage peut être rempli de balles rondes, d'ensilage ou d'aliments en vrac provenant du mélangeur.
Le K2 CombiCutter est rempli à partir du compartiment de stockage selon les besoins. Un compartiment de stockage peut être utilisé avec les machines stationnaires et celles suspendues sur rails.

1 Une machine stationnaire avec un compartiment de stockage installé peut distribuer directement sur la table d'alimentation ou approvisionner d'autres systèmes d'alimentation tels que des convoyeurs au plafond, APF ou machines de distribution de fourrage. L'automatisation assure le remplissage du K2 CombiCutter à partir du compartiment de stockage selon les besoins.
Le K2 CombiCutter installé avec le compartiment de stockage de cette manière peut être démarré par la commande à distance à partir d'autres systèmes d'alimentation.

2 K2 CombiCutter suspendus sur rails peuvent extraire le fourrage d'un compartiment de stockage stationnaire. Le compartiment ne peut alors être rempli que de balles rondes. La machine se déplace le long des rails, plonge dans le magasin et extrait une nouvelle balle lorsque cela est nécessaire. Le K2 CombiCutter ainsi que le compartiment de stockage sont à commande manuelle.

Chariot au sol

Le K2 CombiCutter peut être équipé de roues pour se déplacer le long de la table d'alimentation au cours de la distribution de fourrage. Cela est le plus pratique lorsqu'il n'est pas possible de le suspendre sur des rails ou lorsque la machine doit servir plusieurs tables d'alimentation.

Distribution latérale de fourrage

Le K2 CombiCutter peut être équipé d'une sortie latérale permettant de déposer le fourrage sur le côté. Il est alors possible de nourrir des groupes de chaque côté de la table d'alimentation. La sortie latérale de fourrage est disponible en différentes longueurs afin que la machine puisse distribuer sur des largeurs de table d'alimentation allant jusqu'à 4 m.

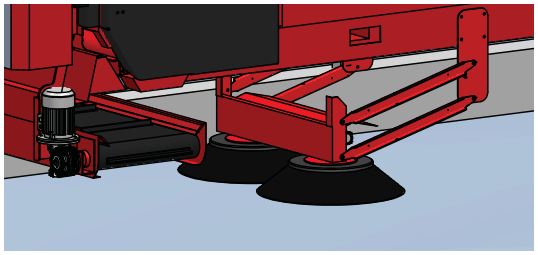

Brosse rotative FeedBrush

Le K2 CombiCutter peut également être équipé d'une brosse rotative FeedBrush qui permet alors de nettoyer la ligne d'alimentation et de faire avancer le fourrage vers les animaux en balayant.

K2 CombiCutter

Toutes les dimensions sont en mm

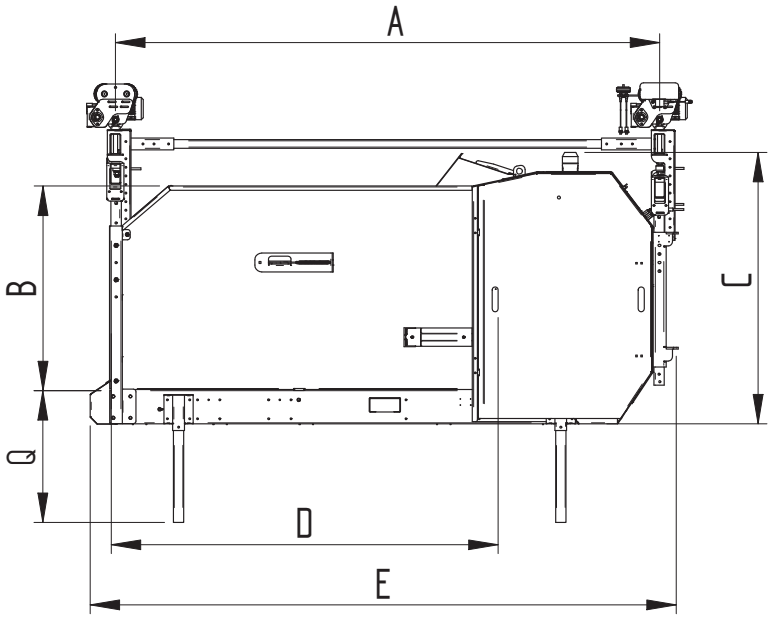

	MM	
A1	2670	CHARIOT (COURT)
A2	3170	CHARIOT (LONG)
B	1185	INTERIEURE
C	1580	HAUTEUR STANDARD
D1	2250	INTERIEURE (LONG)
D2	1750	INTERIEURE (COURT)
E1	2922	EXTERIEURE (COURT)
E2	3422	EXTERIEURE (LONG)
F	1354	INTERIEURE
G	1590	EXTERIEURE
I	4624	EXTERIEURE SECTION 1M
J	3448	INTERIEURE SECTION 1M
K	952	INTERIEURE
L	1185	INTERIEURE
M	1470	EXTERIEURE
N	1755	MACHINE + CONVOYEUR
P	550	HAUTEUR DE TRAVAIL BROSSE
Q1	400	HAUTEUR DE CHARGEMENT SANS
Q2	780	HAUTEUR DE CHARGEMENT AVEC
R	1800	LARGEUR DE BARREAVEC

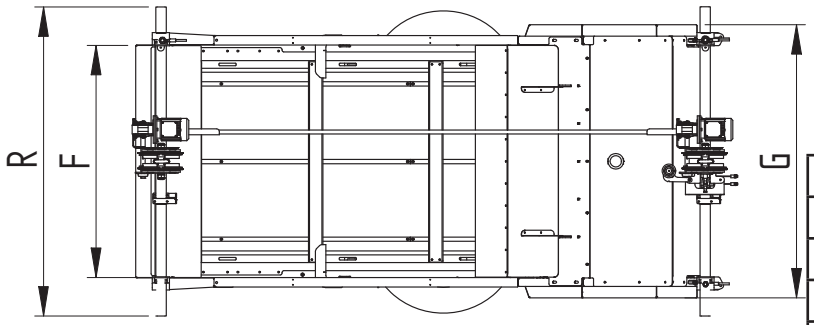

	Moteur kW	**230V**	**400V**
Tambour	7,5	40A	30A
Convoyeur	0,55		
Suspendu sur des rails	0,40 X 2		
Chariot au sol	1,10 X 2		
Convoyeur transversal	0,90		
FeedBrush	0,40 X 2		

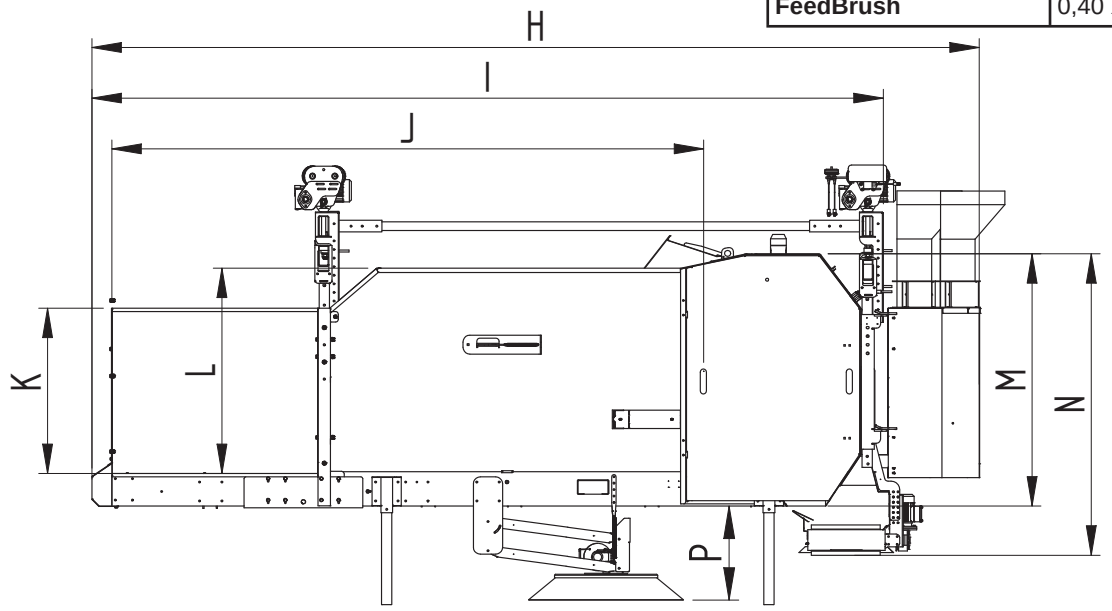

K2_02

K2 CombiCutter

Toutes les dimensions sont en mm

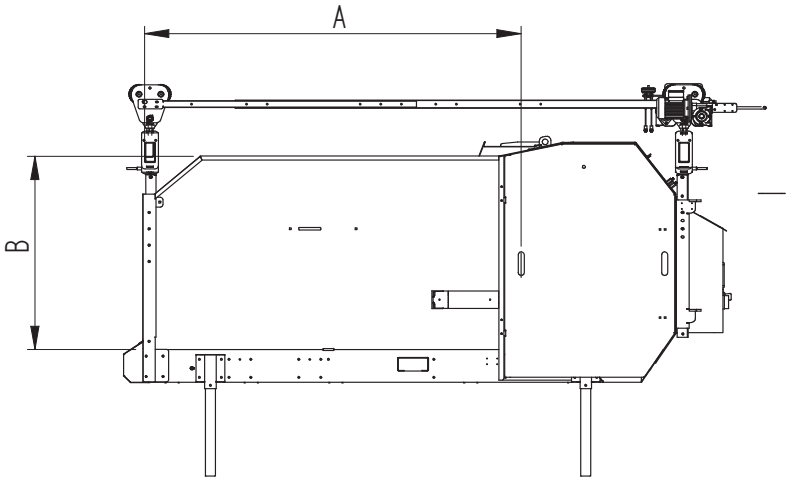

	MM	
A	2244	INTERIEURE
B	1202	INTERIEURE
C	1202	EXTERIEURE
D	964	INTERIEURE

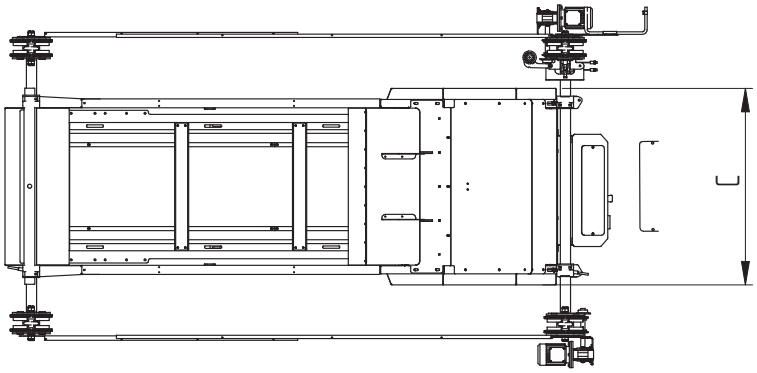

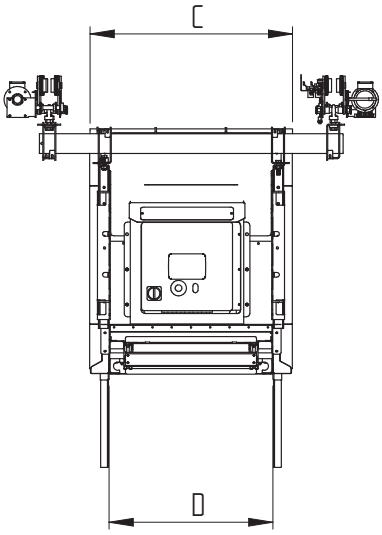

K2 CombiCutter

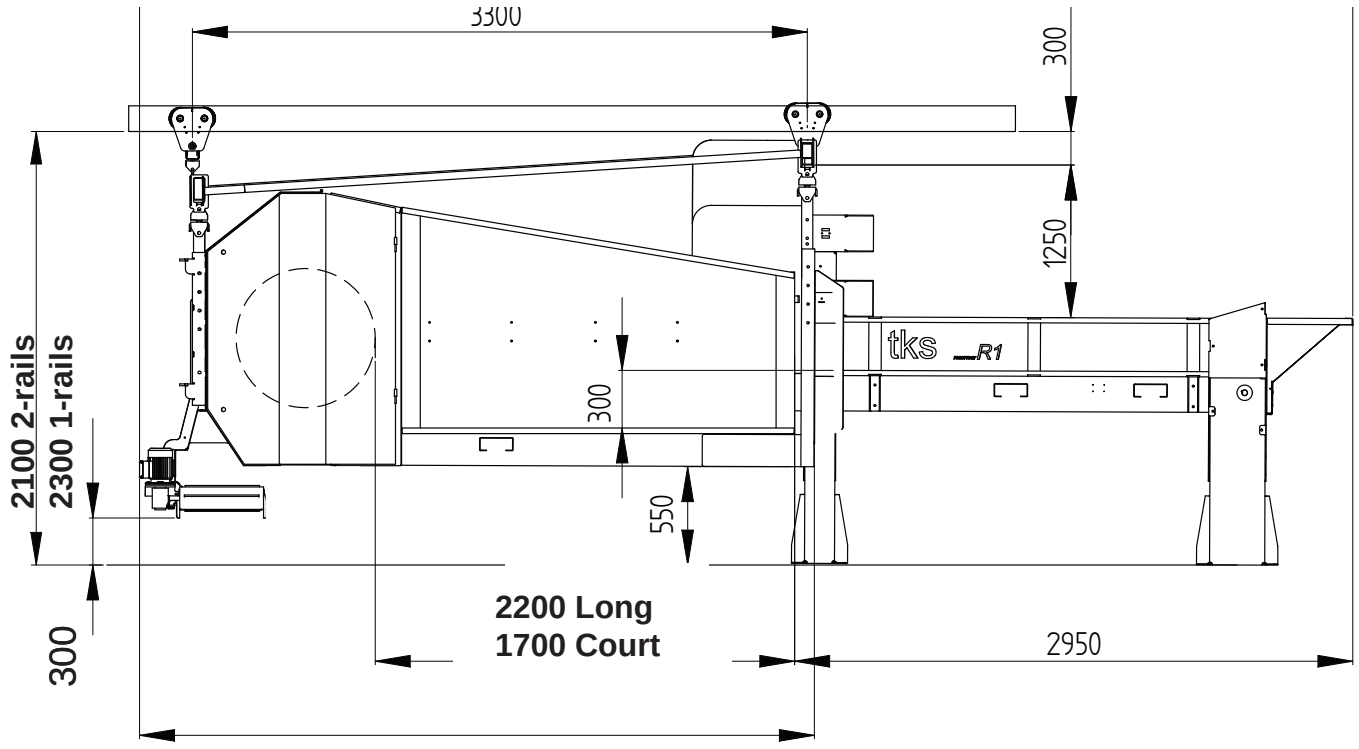

3620 Long
3120 Court

IK1_05

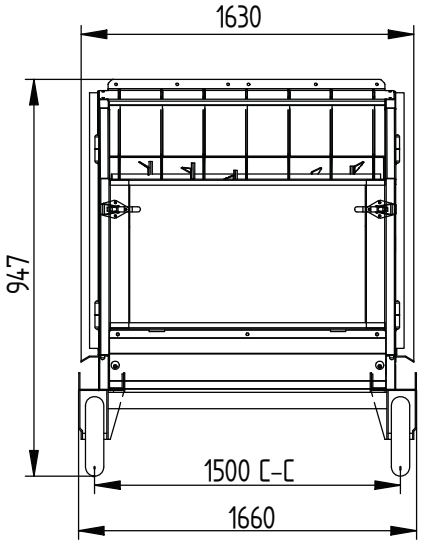

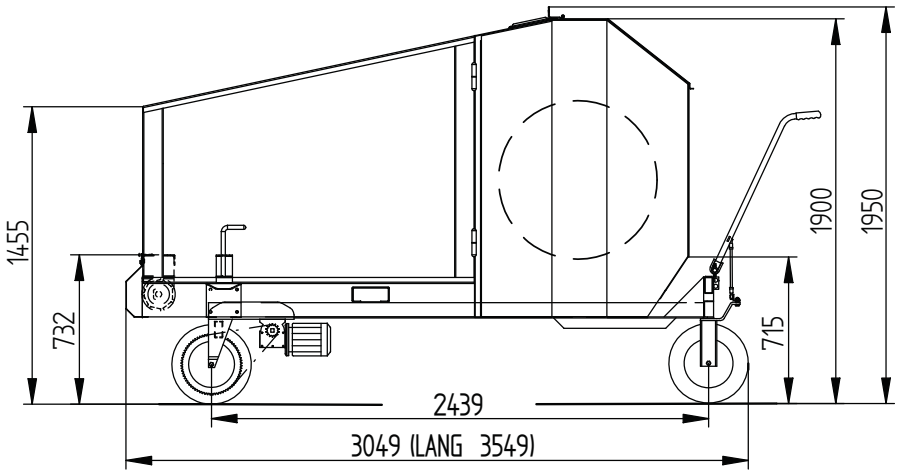

K2 CombiCutter

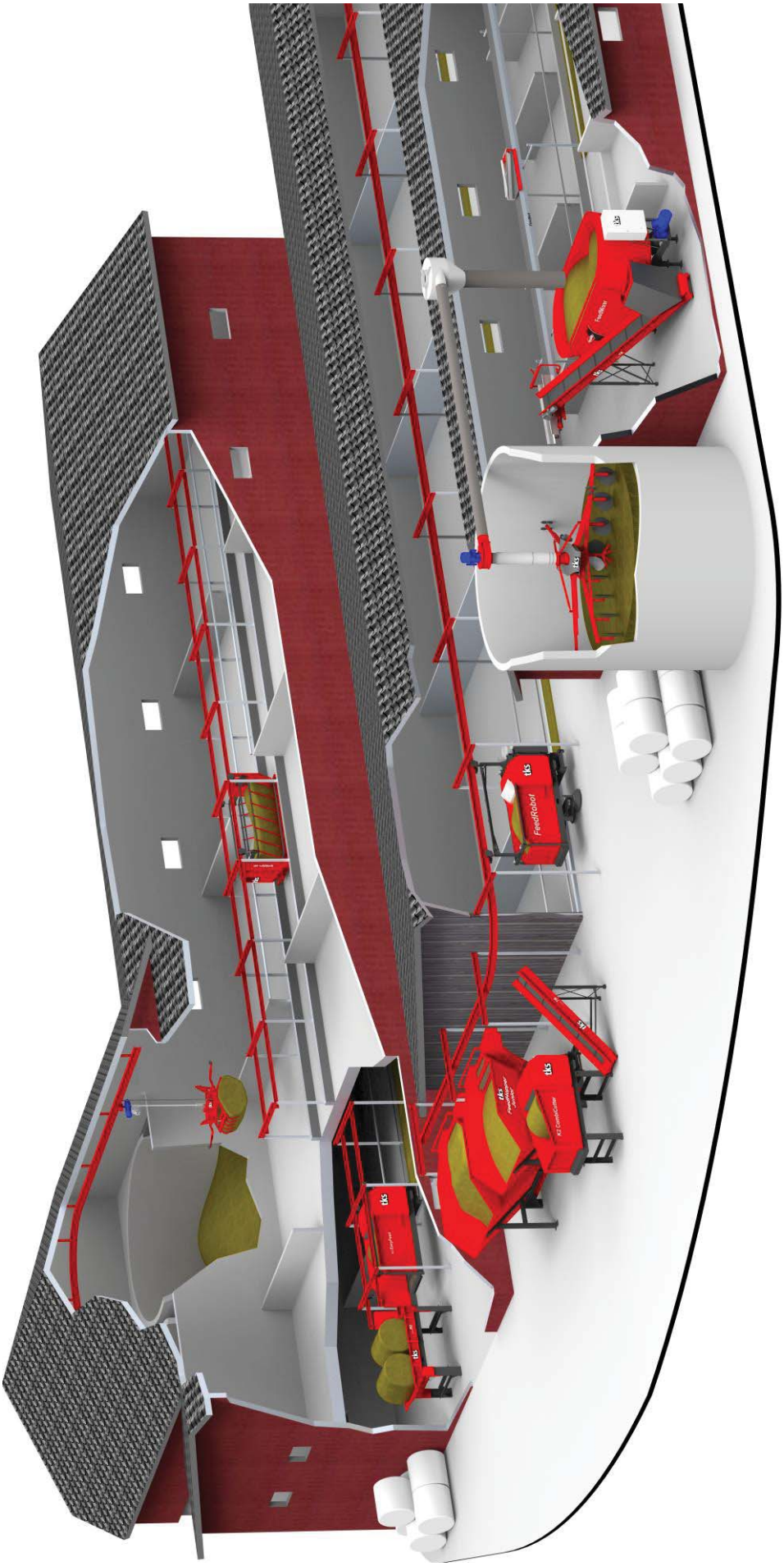

TKS AS, Kvernalandvn 100, N-4355 Kvernaland
Tel: +47 51 77 05 00, Fax: +47 51 48 72 28
www.tks-as.no e-post: post@tks-as.no