Bedienungsanleitung - Teileliste
Conveyor TR
600mm

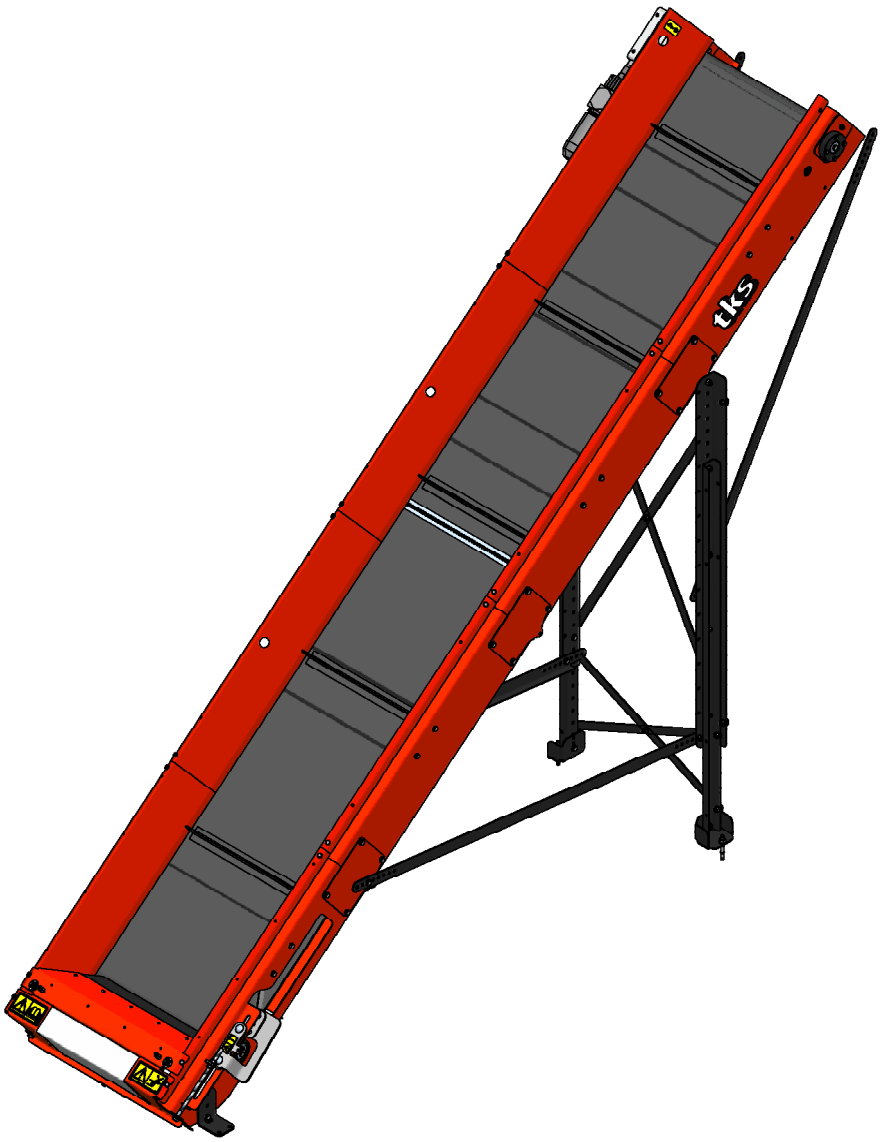

IT_06

Inhaltsverzeichnis

1 ALLGEMEINE INFORMATIONEN UND SICHERHEIT 4

2 INSTALLATIONSANLEITUNG 20

3 WARTUNG UND INSPEKTION 22

4 TEILELISTE 28

1 Allgemeine informationen und sicherheit 4

1.1 CE - Übereinstimmungserklärung 4

1.2 Garantie. 5

1.3 Einleitung 6

1.4 Technische Daten - Conveyor TR 7

1.4.1 Modellbeschreibung und Einsatzbereich 7

1.4.2 Identifi kation der Maschine.. 8

1.4.3 Hauptmaße - Conveyor TR 9

1.5 Sicherheit. 12

1.5.1 Allgemeine Sicherheitshinweise 12

1.5.2 Ergänzende Sicherheitshinweise 14

1.5.3 Überblick über die Sicherheitsrisiken 15

1.5.4 Anheben der Maschine mit Kran 16

1.5.5 Neue Maschine - seien Sie vorsichtig! 16

1.5.6 Hebepunkt 17

1.6 Recycling - von Abfall zu Rohstoff - 18

2 Installationsanleitung.. 20

2.1 Installation der Stromversorgung 22

3 Wartung und inspektion 22

3.1 Schmierung 24

3.2 Spannen des Förderers. 25

3.3 Belagreste vom Abstreifer entfernen 25

Notizen 27

4 Teileliste 28

1 Allgemeine Informationen und Sicherheit

1.1 CE - Übereinstimmungserklärung

Wir,
TKS Agri AS,
Kvernelandsvegen 100
N-4355 Kverneland
Norway
erklären, dass unser Produkt:

TKS - Conveyor TR

in Übereinstimmung mit der Maschinenrichtlinie hergestellt wurde und den relevanten grundlegenden Sicherheits- und Gesundheitsanforderungen entspricht.

Kverneland, 03 - 2013

Atle Sjølyst - Kverneland

Atle Sjølyst - Kverneland
Geschäftsführer

Tragen Sie hier die Seriennummer der Maschine ein:

_____

Die TKS Agri AS, Hersteller landwirtschaftlicher Produkte, behält sich das Recht vor, die Konstruktion und/oder Spezifi kationen dieses Produkts ohne Vorankündigung zu ändern. Hieraus leitet sich keine Verpfl ichtung zur Änderung bereits ausgelieferter Maschinen ab

1.2 Garantie

Für dieses TKS-Produkt gilt eine Garantie von zwölf Monaten, ab Kaufdatum gerechnet, für Fabrikations- und Materialfehler.

Falls die Produktgarantie aller Voraussicht nach für einen bestimmten Schaden in Anspruch zu nehmen ist, hat der Eigentümer oder sein Vertreter den Händler darüber zu informieren, wenn Ersatzteile und/oder Reparaturarbeiten benötigt werden. Garantieansprüche sind innerhalb des Garantiezeitraumes anzumelden. Der Händler muss für jeden Garantiefall ein Reklamationsformular ausfüllen und dieses bis zum 10. des Monats nach Anmeldung des Schadens an die TKS bzw. an deren Vertriebsgesellschaft oder Importeur senden.
Die fehlerhaften Teile sind mit der Nummer der Reklamationsmeldung zu versehen und bis zu 6 Monate für Begutachtung seitens der TKS bzw. deren Vertriebsgesellschaft / Importeur aufzubewahren. Da TKS-Produkte ohne Kontrollmöglichkeit durch den Hersteller zur Anwendung kommen, können wir nur für die Qualität der Produkte garantieren, nicht jedoch für die Ausführung der Funktionen und für die dabei eventuell entstehenden Folgeschäden.

Die Garantie gilt nicht, wenn:

a) andere als Originalersatzteile verwendet werden oder das Produkt ohne Genehmigung von TKS repariert oder verändert wird,
b) Gebrauchs- und Service-Anleitungen nicht befolgt werden,
c) die Maschine zu anderen als bestimmungsgemäßen Zwecken verwendet wird.

Die Garantie deckt keine Schäden, die durch normalen Verschleiß verursacht sind
Öffentliche Sicherheitsvorschriften verlangen sowohl vom Benutzer/Eigentümer als auch vom Hersteller dieser Maschine, die Sicherheitsanforderungen dieser Maschine bei ihrem Einsatz genau zu beachten. Die TKS und deren Importeur/Vertriebsgesellschaft sind deshalb nicht für die Funktion von Komponenten verantwortlich, die nicht im Ersatzteilkatalog dieses Produkts verzeichnet sind. Die TKS behält sich das Recht auf Konstruktionsänderungen vor, ohne dass dadurch Verpfl ichtungen entstehen, an bereits ausgelieferten Maschinen entsprechende Änderungen vorzunehmen.

Bitte beachten! Bei allen Anfragen und Anträgen zu diesem Produkt sind immer dessen Seriennummer anzugeben (s. S. 7 Identifikation der Maschine).

1.3 Einleitung

Herzlichen Glückwunsch zu Ihrem neuen TKS-Produkt. Sie haben ein leistungsfähiges Qualitätsprodukt gewählt. Ein effi zientes Netz von Händlern steht Ihnen mit Produktkenntnis, Serviceeinrichtungen und Ersatzteillagern zur Verfügung.
Alle TKS-Produkte wurden in enger Zusammenarbeit mit Landwirten und Maschinenstationen konstruiert und gebaut, um optimale Funktionalität und Zuverlässigkeit zu gewährleisten.

Lesen Sie bitte vor Inbetriebnahme der Maschine dieses Benutzerhandbuch genau durch und machen Sie sich gründlich mit ihrer Wirkungsweise vertraut.
Funktionalität und Wirkungsweise der Maschine können durch viele verschiedene Einflüsse und Geschehnisse beeinträchtig werden.
Es ist deshalb von größter Wichtigkeit, alle bekannten Gegebenheiten und Verhältnisse genau einzuschätzen und die Anwendung des Produkts damit abzustimmen.
Mit gründlicher Kenntnis der Wirkungsweise und Leistung der Maschine sowie mit guten Kenntnissen über Fütterung, Futterarten und Futterkonsistenz sichern Sie sich die besten Ergebnisse.

Guter und bestimmungsgemäßer Einsatz sowie richtige Anpassung an gegebene Verhältnisse gewährleisten bestmögliche Ergebnisse

Mit freundlichen Grüßen
TKS Agri AS

TKS Agri AS,
Kvernelandsvegen 100
N-4355 Kverneland
Norway

www.tks-as.no
e-post : post@tks-as.no
Phone : + 47 51 77 05 00

1.4 Technische Daten - Conveyor TR
1.4.1 Modellbeschreibung und Einsatzbereich

Der Universalförderer mit einer Länge von 3-9 m ist eine flexible Leichtbaustruktur für die praktische Förderung von Material, die sich einfach an alles mittelschwere Material anpassen lässt, wie:
Holz, Späne, Holzabfall, Kartoffeln, Zwiebeln, Wurzelgemüse, Pellets, Silofutter, Eis, Fisch usw.

Förderband und Träger werden von einem Elektromotor an der Antriebswalze oder durch ein Schneckengetriebe am oberen Bandende angetrieben.

- Das Förderband läuft auf Blechgestellen.
- Förderband aus verstärktem Gummi mit Träger.
- Mindestbetriebstemperatur -20 °C.

Conveyor TR:	
Bandbreite	600mm
Motornennleistung bei 5 m Länge	3,0kW
Bandgeschwindigkeit	1 m/sek
Trägerhöhe	60mm
Trägerabstand (c/c) in mm (Standard)	750mm

Lieferbare Zusatzausstattung:
Verfügbare Ausrüstung:
Stützfuß

Gewicht:	**Kg**
1m Antriebsabschnitt	95
1m Rücklaufabschnitt	67
1m Mittelabschnitten	46
1m Band	10
3m Band	25
4m Band	35
5m Band	45

1.4.2 Identifikation der Maschine

Die Seriennummer der Maschine und die Adresse des Herstellers sind auf einem Schild an der Maschine angegeben. Vgl. dazu die Abbildung auf dieser Seite.
Geben Sie bitte diese Angaben bei Anfragen über Ersatzteile und Serviceleistungen an.
Dieses Produkt hat eine CE-Kennzeichnung. Diese Kennzeichnung und die dazu gehörende schriftliche EU-Bestätigung geben an, dass das Produkt die geltenden Gesundheits- und Sicherheitsanforderungen erfüllt und mit folgender Richtlinie übereinstimmt:
Maschinenrichtlinie

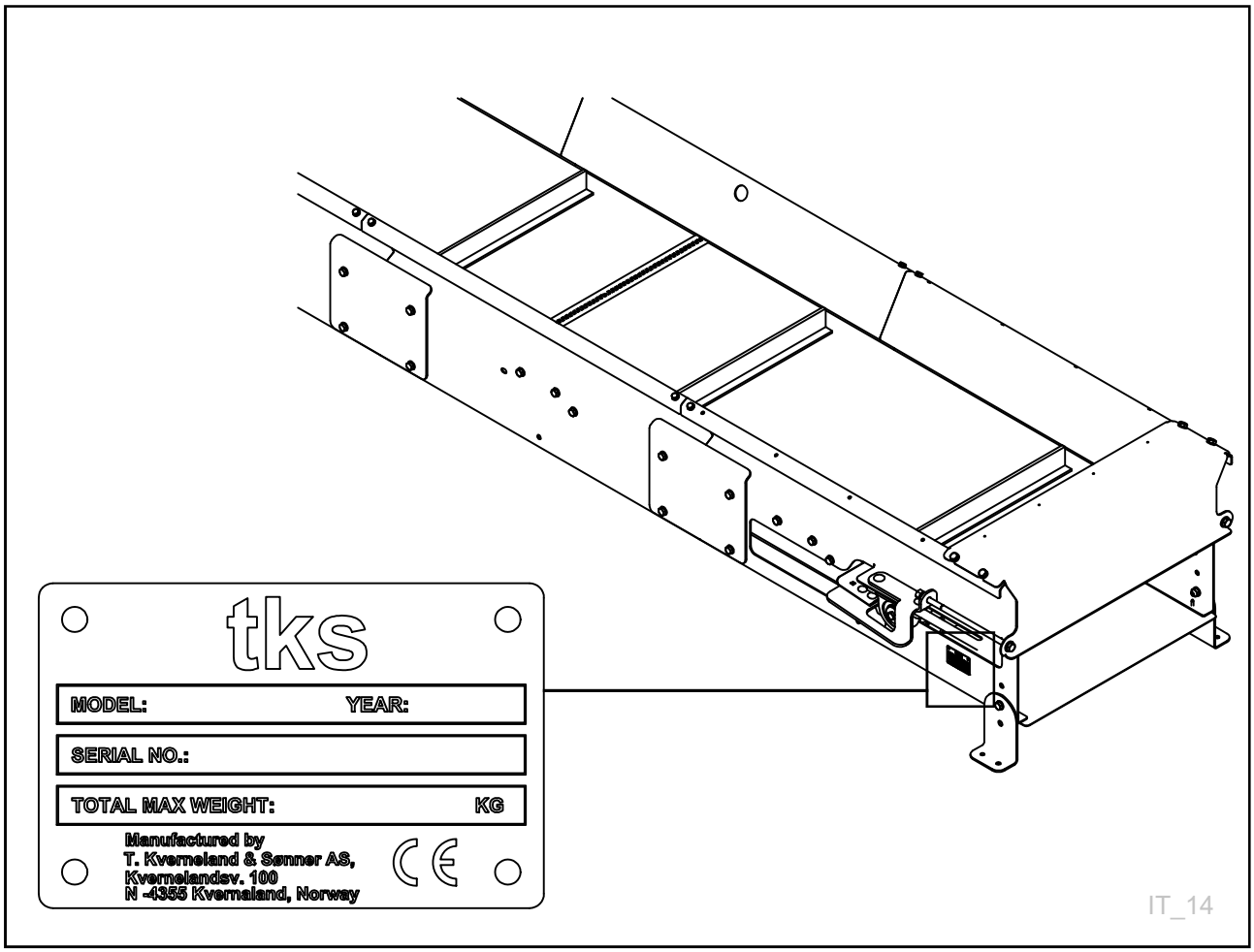

–

1.4.3 Hauptmaße - Conveyor TR

Alle Maße in mm

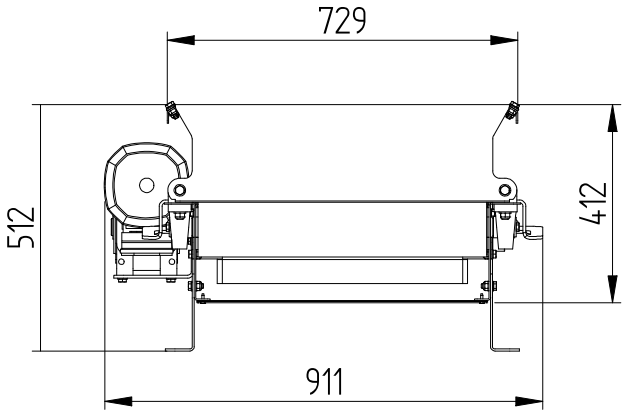

IT_01

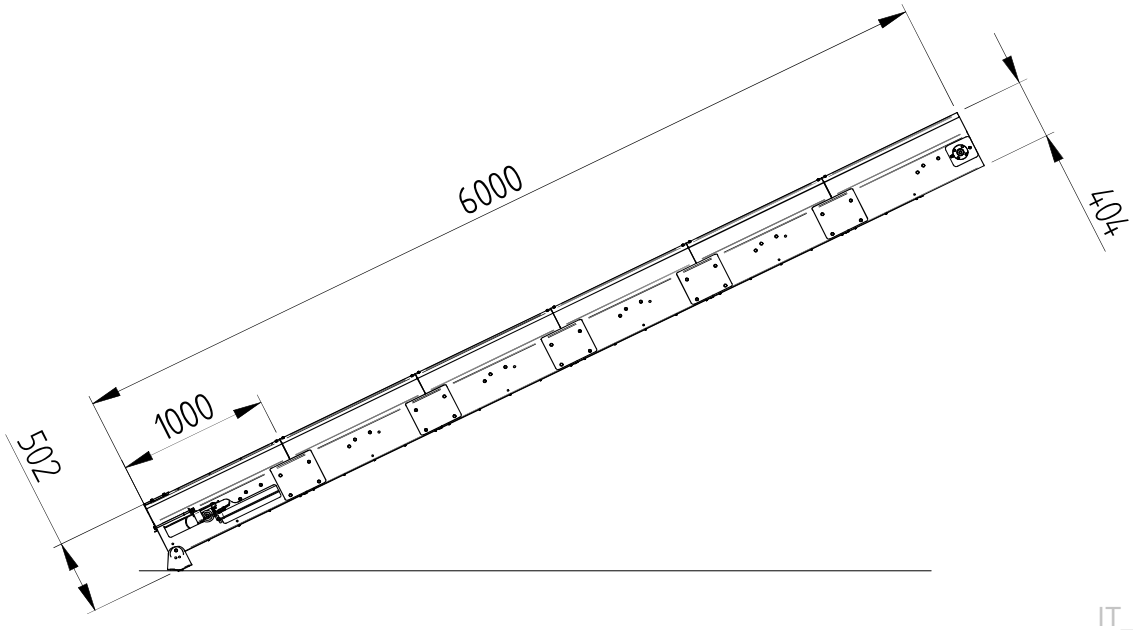

IT_02

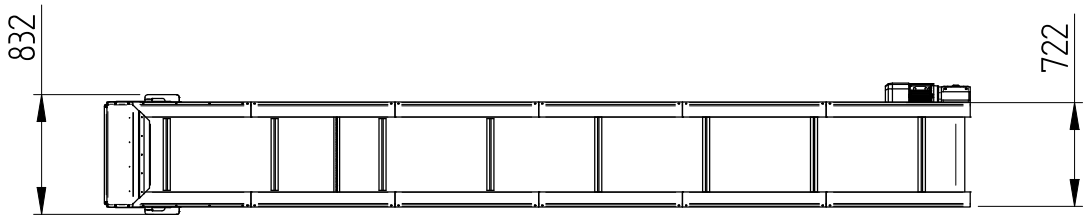

IT_12

Der Fülltrichter **(A)** bei Steigung benutzt werden. Max Steigung ist 35°
Siehe Zusatzausstattung.

Beispiel:
Fördererlänge 6 m. Neigung 30 °
Höhe bis zum oberen Ende 2,85 m
Länge ab hinterem Ende 5,40 m

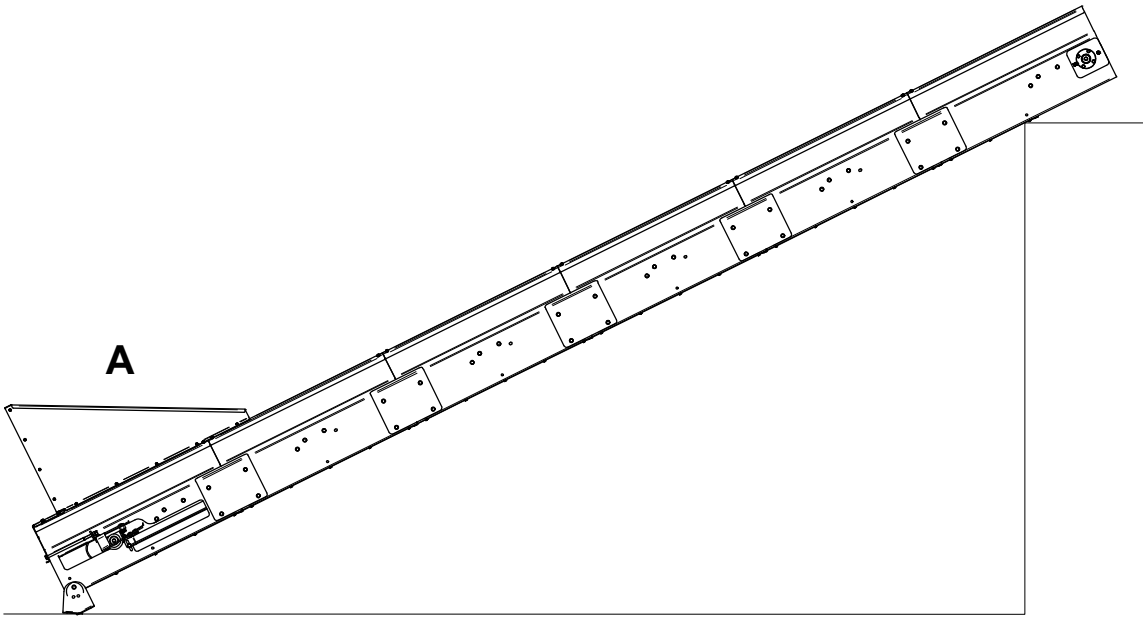

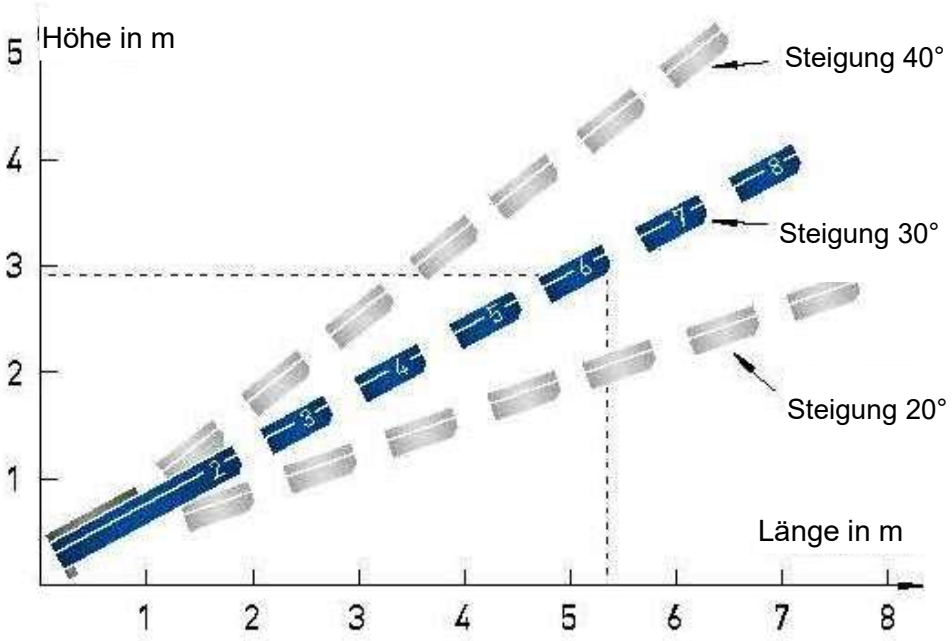

1.5 Sicherheit

Achten Sie besonders auf dieses Symbol. Es zeigt an, dass hier ein Sicherheitsrisiko besteht, und beschreibt die Maßnahmen, die zur Vermeidung von Unfällen zu treffen sind. Benutzer, Techniker und Eigentümer müssen sich mit den Sicherheitshinweisen des vorliegenden Benutzerhandbuchs vertraut machen, ehe sie die Maschine bedienen, einstellen und reparieren.
Seien Sie beim Arbeiten mit landwirtschaftlichen Maschinen besonders aufmerksam und vorsichtig. Lesen und beachten Sie die Sicherheitshinweise des Benutzerhandbuchs genau

Sie haben die Verantwortung für Sicherheit am Arbeitsplatz!

1.5.1 Allgemeine Sicherheitshinweise

Lesen Sie die allgemeinen Sicherheitshinweise, bis Sie sicher sind, dass Sie alles verstanden haben.

Anwendung der Maschine
Die Maschine darf nur zu dem Zweck verwendet werden, zu dem sie bestimmungsgemäß
gebaut wurde

Wirkungsweise der Maschine
Der Benutzer/Betreiber muss sich mit der Wirkungsweise und Funktion der Maschine so vertraut machen, dass er sie sicher und verlässlich anwenden kann.

Abstand halten
Menschen und Tiere dürfen sich nicht in der Nähe der Maschine aufhalten, während sie in Betrieb ist. Halten Sie Abstand von arbeitenden, beweglichen und rotierenden Teilen.

An Sicherheit bei der Arbeit denken
Betreten Sie niemals die Maschine, während sie in Betrieb ist Wartungsarbeiten dürfen erst ausgeführt werden, wenn die Stromzufuhr unterbrochen ist.

Schutzabdeckung
Versichern Sie sich, dass alle Schutz-abdeckungen in Ordnung und vorschriftsmäßig montiert sind. Starten Sie die Maschine erst, wenn Sie diese Kontrolle durchgeführt haben. Beschädigte Schutzabdeckungen sind unverzüglich zu reparieren bzw. zu erneuern.

Ersatzteile
Aus Sicherheitsgründen empfehlen wir, ausschließlich originale Ersatzteile zu verwenden. Bei der Verwendung von nicht originalen Teilen fällt jede Produktgarantie weg.

Wartung
Sorgen Sie dafür, dass die Maschine zufriedenstellend gewartet und in einem guten Zustand gehalten wird. Nehmen Sie nie Änderungen an der Konstruktion der Maschine vor

Arbeitsbereich der Maschine
Der Arbeitsbereich ist physisch einzugrenzen oder so abzuschließen, dass jegliche Gefahr für Menschen und Tiere ausgeschlossen ist.

1.5.2 Ergänzende Sicherheitshinweise

An der Maschine sind mehrere ⚠ Warnschilder angebracht.
Beschädigte Warnschilder sind zu erneuern. Die Bestellnummer ist der Abbildung in diesem Abschnitt zu entnehmen. Die Platzierungen an der Maschine gehen aus Abb. 4 hervor.

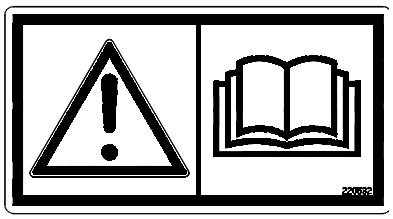

Fig. 1

Warnschild UH220532 (Abb. 1)
Seien Sie vorsichtig! Lesen Sie vor Inbetriebnahme der Maschine und vor eventuellen Anpassungen und Wartungsarbeiten dieses Benutzerhandbuch genau durch, bis Sie sicher sind, alles richtig verstanden zu haben.

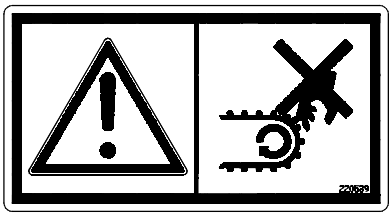

Fig. 2

Warnschild UH220539 (Abb. 2)
Fingerfrakturen.
Gefahr von Fingerfrakturen, wenn sie zwischen Mitnehmer und Boden geraten.

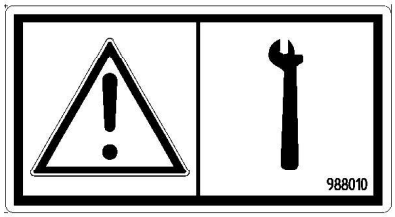

Fig. 3

Warnschild 988010 (Abb 3)
Hinweis! Der Träger am Förderband und die Kette am Förderer müssen gut befestigt sein. Die Schrauben müssen deshalb unbedingt regelmäßig nachgezogen werden.

1.5.3 Überblick über die Sicherheitsrisiken

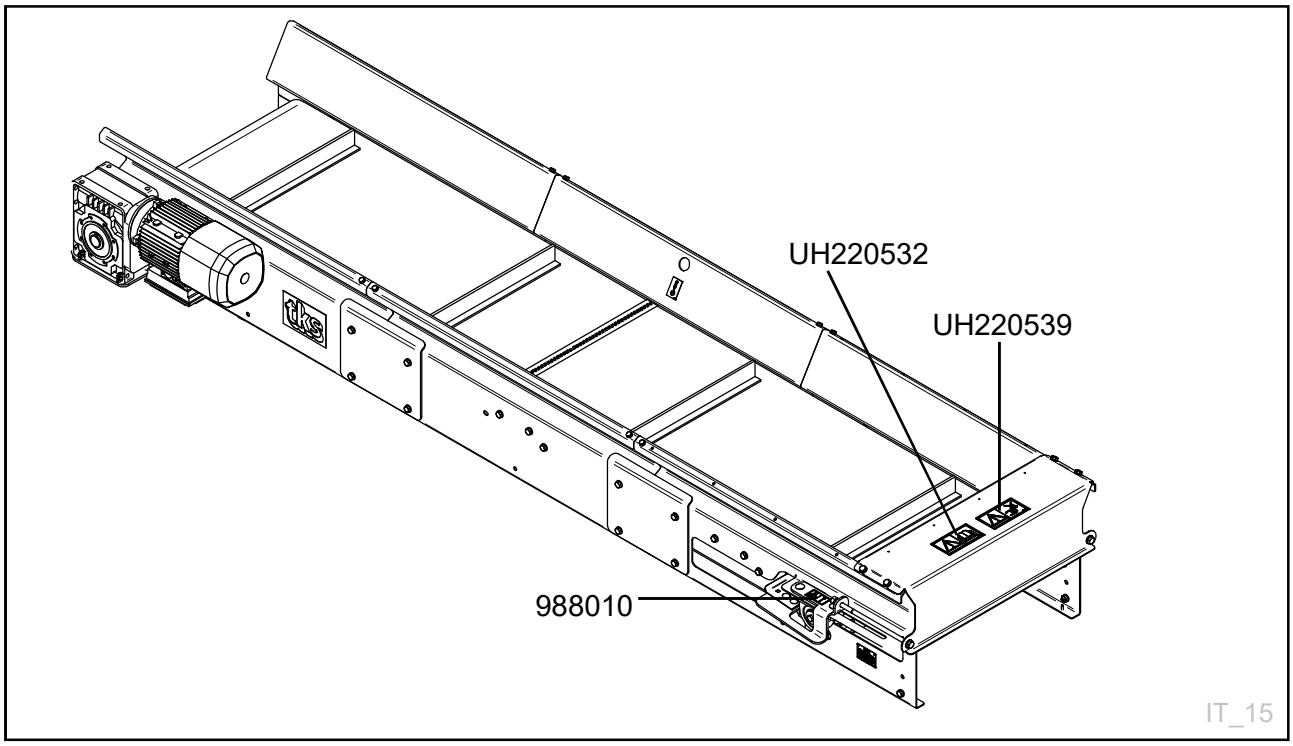

Fig. 4

IT_07

1.5.4 Anheben der Maschine mit Kran

Benutzen Sie nur zugelassenes Hebezeug. Zur Position der Hebepunkte vgl. Abb. **5.**

Seien Sie vorsichtig!
Stellen Sie sicher, dass sich niemand unter oder in der Nähe der Maschine befi ndet, wenn diese angehoben wird.
Heben Sie die Maschine mit den am Hauptrahmen befestigten Gurten so an, dass sich die Last im Gleichgewicht befi ndet. Kontrollieren Sie davor noch, ob die Gurte sicher befestigt sind.Halten Sie Maschine mit einem Führungsgurt in der richtigen Position

1.5.5 Neue Maschine - seien Sie vorsichtig!

Lesen Sie das Benutzerhandbuch.
Seien Sie besonders aufmerksam und vorsichtig, wenn Sie eine neue Maschine zum ersten Mal in Betrieb nehmen. Fehler bei Installation und Bedienung können teure Reparaturen und Verdienstausfälle verursachen. Die TKS-Produktgarantie deckt nicht die Schäden, die durch Nichtbeachten der Hinweise in diesem Benutzerhandbuch entstehen. Achten Sie besonders auf dieses Symbol. Es verweist auf wichtige Informationen, mit deren Hilfe Fehler bei Installatio

Achten Sie besonders auf Folgendes, wenn Sie eine neue Maschine zum ersten Mal in Betrieb nehmen:
Kontrollieren Sie, ob die Maschine beschädigt ist, und stellen Sie sicher, dass sie korrekt zusammengebaut ist.

Die Maschine muss an den in Abb. 8 im Abschnitt 3 (Wartung) angegebenen Stellen geschmiert werden.

Denken Sie daran, dass der Betreiber dafür haftet, dass das Produkt korrekt und vorschriftsmäßig installiert ist.

1.5.6 Hebepunkt

Zum Anheben muss der gezeigte Hebepunkt benutzt werden.

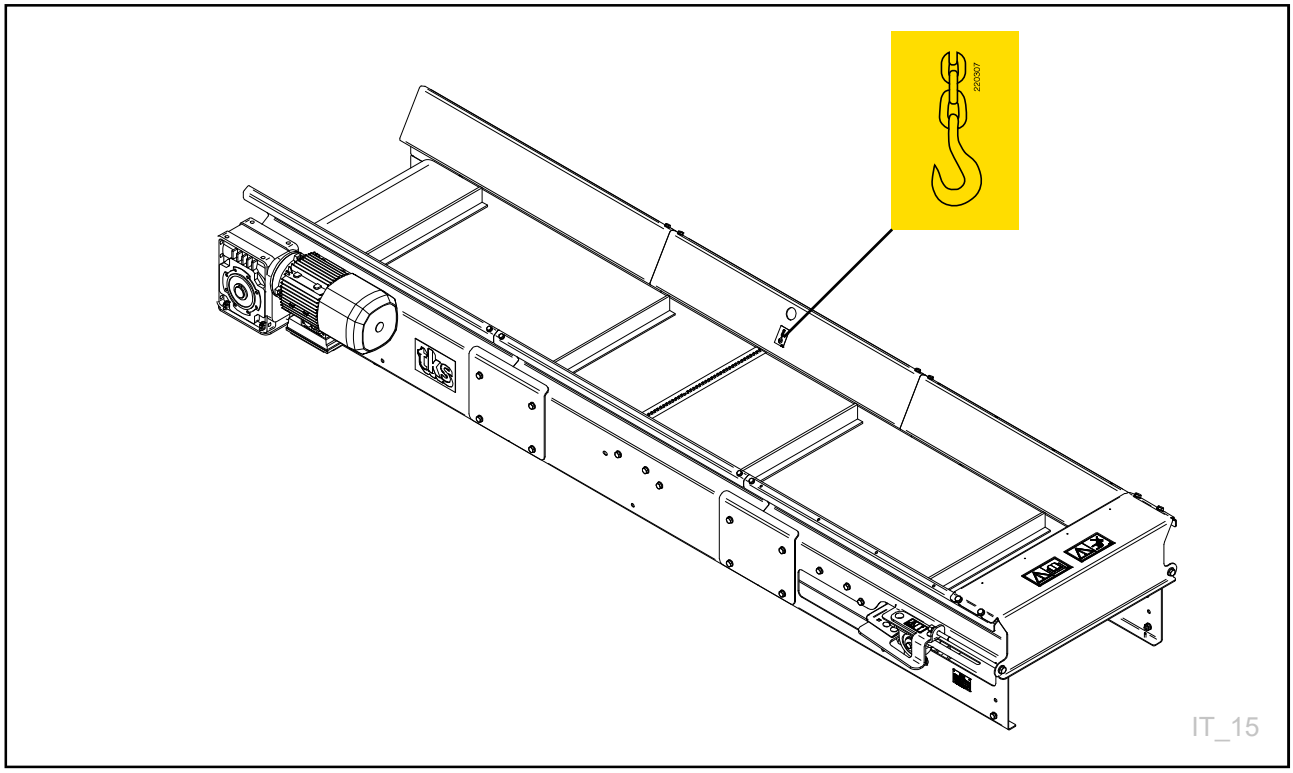

Fig. 5

1.6 Recycling - von Abfall zu Rohstoff -

Die Funktion der Produkte von TKS ist von elektrischen und elektronischen Komponenten abhängig, die insgesamt als EE-Produkte bezeichnet werden. In den Produkten von TKS sind das in der Regel Bauteile wie Kabel, Schalter, Antriebe, Regeleinheiten u. a. m.

Beim Verschrotten von TKS-Produkten müssen Komponenten, die Umweltgifte enthalten, so sortiert und behandelt werden, dass sie die Umwelt nicht verschmutzen. Umweltgifte sind ordnungsgemäß zu entsorgen.

Händler sind verpfl ichtet, Elektro- und Elektronikschrott (EE-Schrott) von Produkten, die sie in ihrem Sortiment führen, entgegenzunehmen.
Die Abfälle sind ordnungsgemäß aufzubewahren und an eine zugelassene Annahmeoder Aufbereitungsanlage weiterzuleiten.
EE-Schrott ist so zu lagern und zu transportieren, dass er nicht zerstört oder beschädigt wird.

Wegen weiterer Informationen über die Behandlung von EE-Schrott wenden Sie sich bitte an Ihren Händler.

TKS ist Mitglied von Renas.
(Landesweite Einrichtung zum Entsorgen/Verarbeiten von elektrischem/elektronischem Abfall)

Mit freundlichen Grüßen
TKS Agri AS

2 Installationsanleitung

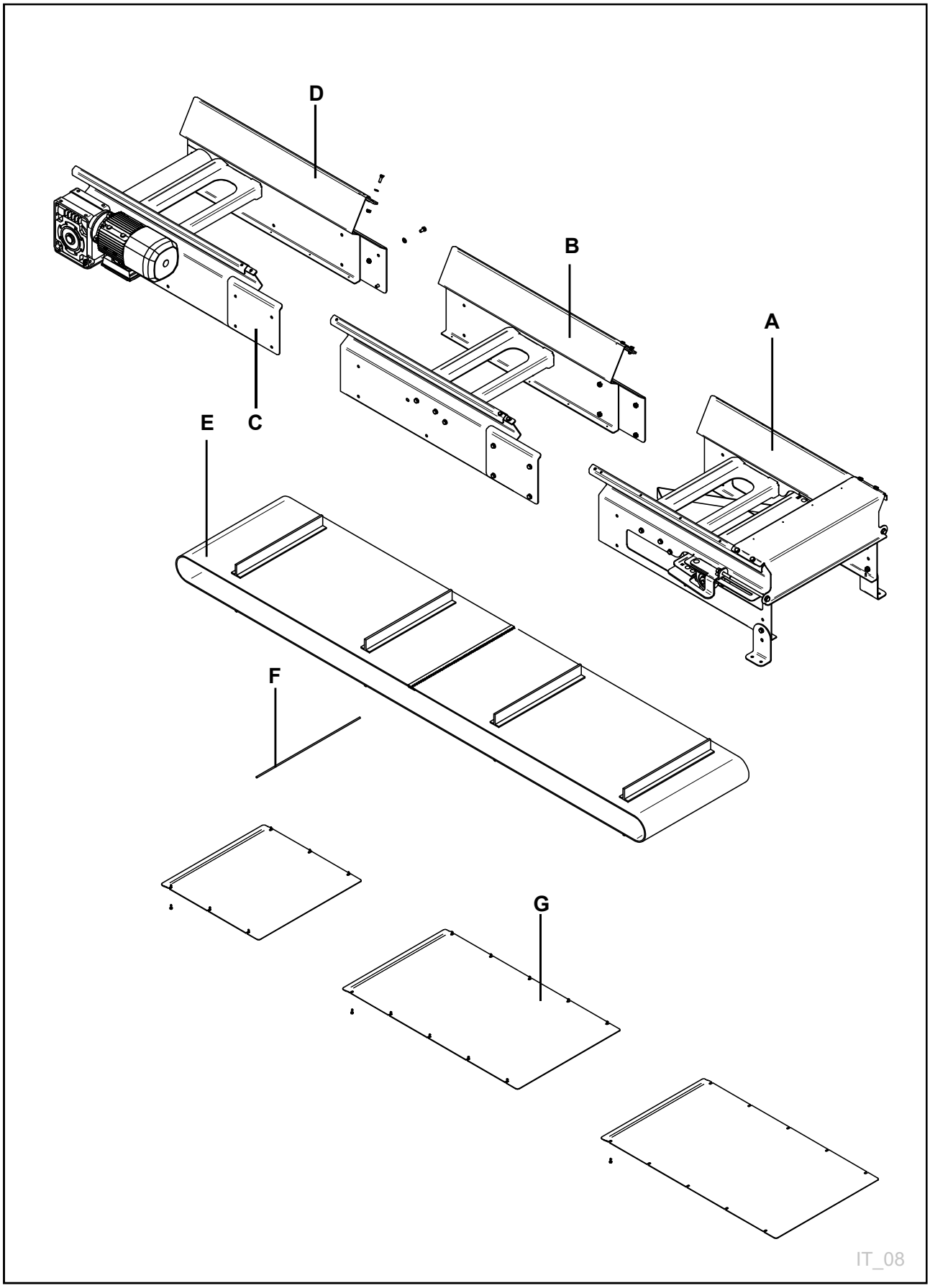

Fig. 6

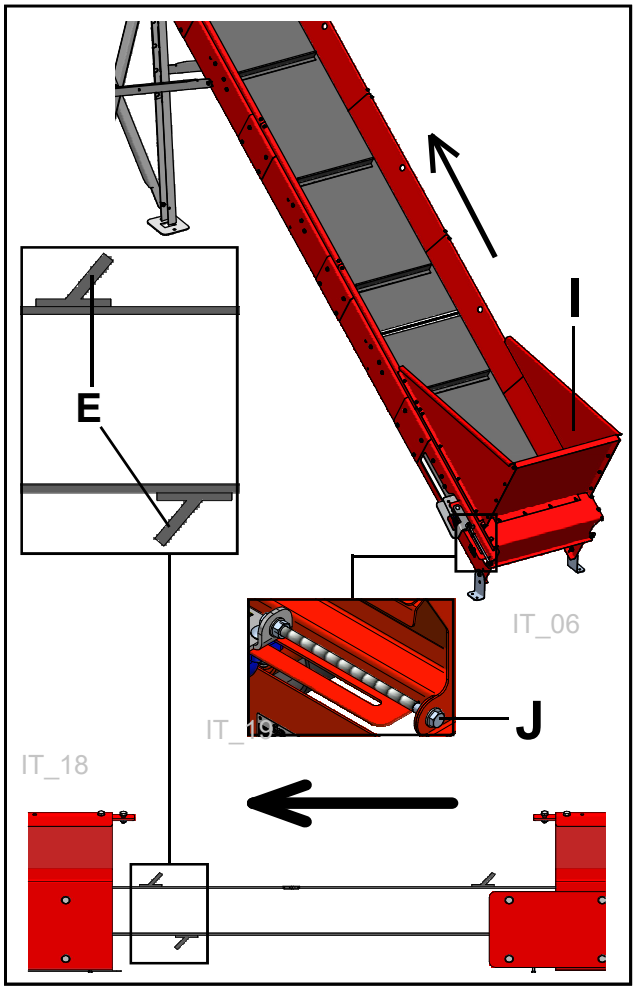

Fig. 7a

Der Conveyor TR wird wie in der Abbildung gezeigt verpackt und geliefert. **Siehe Abb. 6.**
Bei der Montage des Conveyor TR,
sind alle Kartonage, Bänder und Kunststoffteile umweltgerecht zu entsorgen.

Montage eines neuen Conveyor TR:

- 1 m Rücklaufabschnitt **(A)** je nach gewünschter Länge mit einem oder mehreren Mittelabschnitten **(B)** montieren.
- Die Abschnitte mit den entsprechenden Schrauben in den Verbindungsplatten **(C)** verbinden.
- Dann 1 m Antriebsabschnitt mit Getriebemotor **(D)** am Ende des Conveyor TR montieren.
- Das Band vorschriftsgemäß montieren. **Siehe Abb. 7a.**
- Band und Träger **(E)** montieren und mit einem Verbindungsstift **(F)** arretieren.
- Wenn das Band in die richtige Position eingefädelt ist, die Grundplatten **(G)** mit den zugehörigen Schrauben unten am Conveyor TR montieren.
- Wenn das Band in die richtige Position eingefädelt ist, die Grundplatten **(J)** mit den zugehörigen Schrauben unten am Conveyor TR montieren.

Siehe Abb. 7.

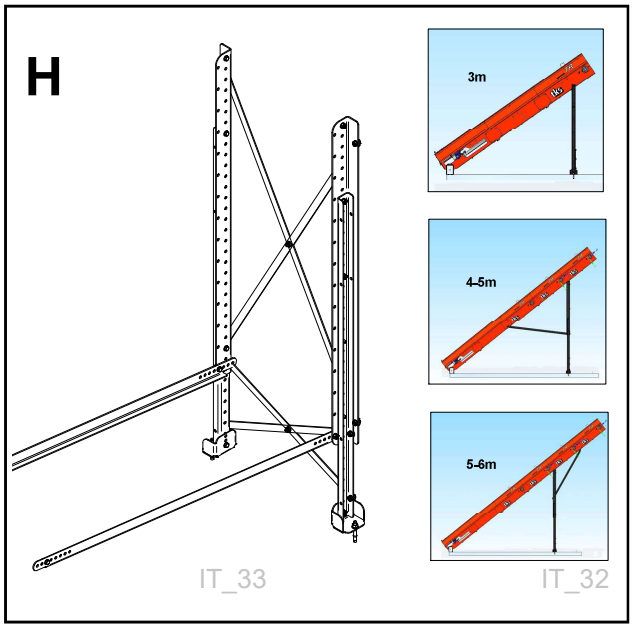

Fig. 7b

Wenn der Conveyor TR mit einem Stützfuß **(H)** an einer Neigung über 35 ° montiert werden soll, kann stattdessen ein Fülltrichter **(I)** verwendet werden.
Siehe Abb. 7a und Abb. 7b

Stützfuß

Der Stützfuß **(H)** ist optionale Zusatzausstattung.
Er ist mit den passenden Schrauben flach verpackt.
Siehe die Montageanleitung in **Abb. 7b**

2.1 Installation der Stromversorgung

Alle Elektroinstallationen müssen von einem qualifizierten Elektriker durchgeführt werden.
Ein Netzkabel mit ausreichendem Querschnitt (2,5 mm²) verwenden.

Den Motorschutz auf geeigneten Strom einstellen:
230V = 11A
400V = 6,33A

3 Wartung und inspektion

Checkliste für Wartung und Pflege

Hinweis! Vor allen Inspektionen, Wartungen bzw. Reparaturen die Maschine stets vom Netz trennen.

- Trommel und Lagerabdeckungen bei Bedarf und mindestens einmal monatlich reinigen. Das Förderband muss straff gehalten werden.
- Hierauf ist besonders während der ersten Betriebszeit zu achten. Das Band muss während des ersten Benutzungsmonats wöchentlich nachgespannt werden. Das Spannen ist erforderlich, um Schäden am Förderband zu vermeiden. Das Band darf nicht schief gespannt werden. Die Schrauben beidseits mit der gleichen Umdrehungszahl anziehen.
- Das Fußlager schmieren.
- Das Öl in den Schneckengetrieben keinen Temperaturen unter -30 °C aussetzen. Für einen optimalen Betrieb der Maschine bei Temperaturen unter -30 °C fragen Sie bitte den Hersteller nach Hinweisen.

Anzugsmoment von Schrauben und Bolzen:

M6	11 Nm
M8	27 Nm
M10	53 Nm
M12	91 Nm
M16	222 Nm
M20	434 Nm
M24	750 Nm

Lagerung des Conveyor TR

Wenn der Conveyor TR längere Zeit nicht benutzt wird, folgende Maßnahmen treffen:

NB!
TKS anbefaler bruk av trykkluft ved rengjøring.

Hinweis!
TKS empfiehlt für die Reinigung von Ausrüstungen keine Hochdruckreiniger. Es kann Wasser durch die Dichtungen eindringen!

- Träger, Lager und Abdeckungen auf Schäden prüfen.
- Den Conveyor TR gemäß Schmierplan abschmieren.
- Alle Lackschäden reparieren.
- Der Conveyor TR sollte am besten im Innenbereich bzw. abgedeckt abgestellt werden.

3.1 Schmierung

Komponente / Position		Anzahl	Maßnahme	Intervall
1	Schmiernippel - Lager Betriebsseite	1	Schmierung	10 h
2	Schmiernippel - Lager Rückseite	2	Schmierung	10 h

Ölwechsel, Schneckengetriebe

Menge 0,14 l

AGIP	KLUBER	SHELL	MOBIL
Telium VSF 320	Syntheso D220 EP	Tivela Oil WB	Glygoil 30 SHC 630

Empfohlenes Fett: Ruysdael WR2 Q8 oils **Empfohlenes Öl:** Shell Tivela oil S-220

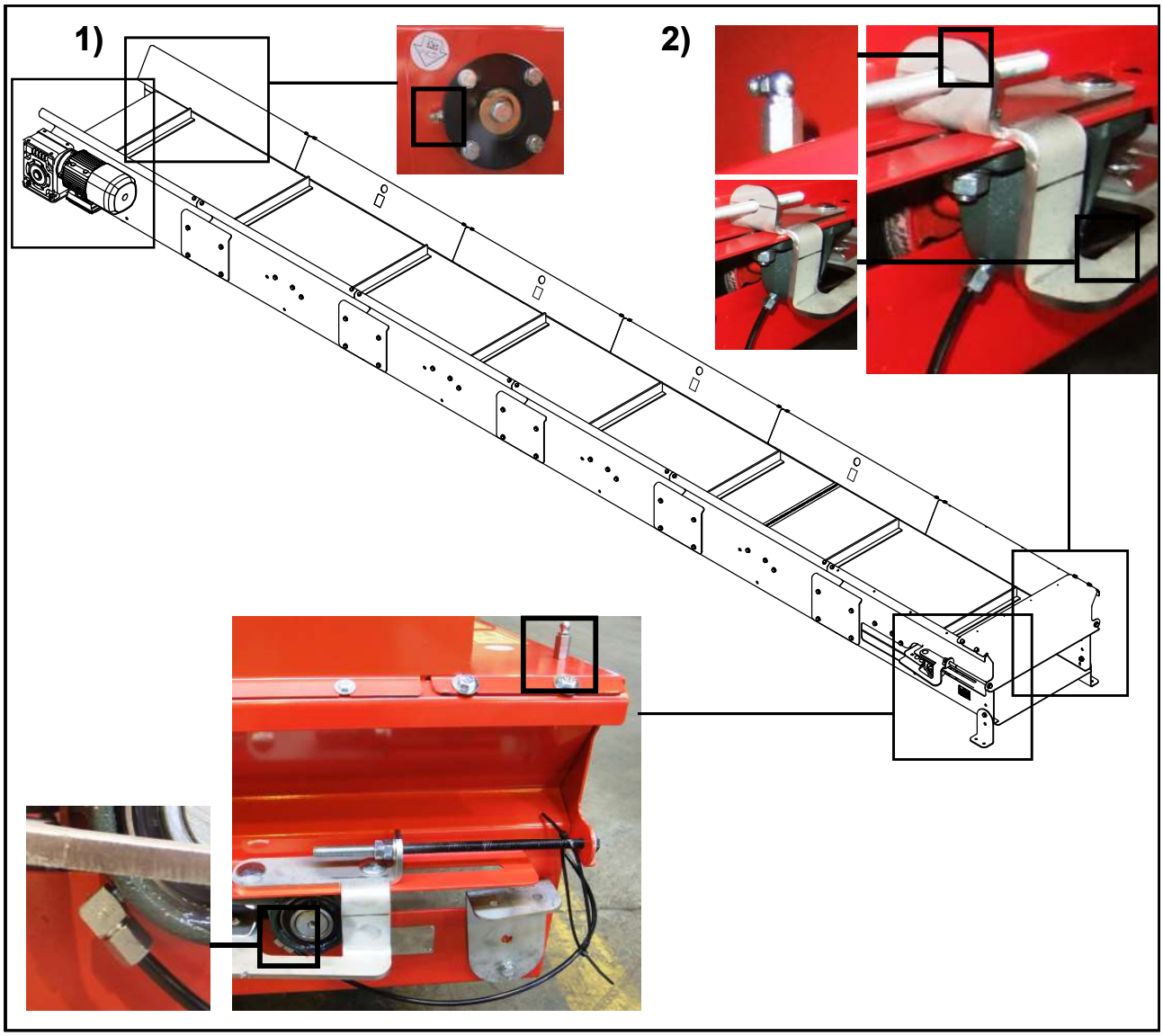

Fig. 8

3.2 Spannen des Förderers

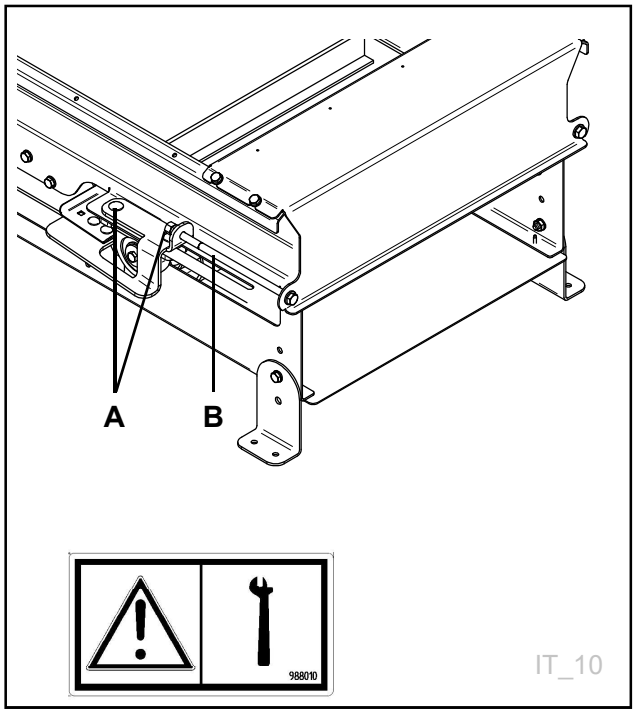

Fig. 9

Es ist wichtig, dass das Förderband gespannt ist. Die Spannung muss regelmäßig überprüft werden.

- Vor dem Spannen des Bandes muss müssen die beiden Befestigungsschrauben **(A)** des Lagers beidseitig gelöst werden.
- Zum Spannen wird die Spannschraube **(B)** beidseitig auf der Rückseite angezogen.

Se Fig. 9

Hinweis!
Es ist wichtig, das Band schon nach ein bis zwei Tagen nachzuspannen, weil z. B. der Abrieb von Lack die Bandspannung verringern kann.

- Die Spannschrauben müssen beidseitig mit der gleichen Umdrehungszahl angezogen werden.
- Das Band nach dem Spannen ohne Last laufen lassen, um zu prüfen, ob alles richtig funktioniert.

3.3 Belagreste vom Abstreifer entfernen

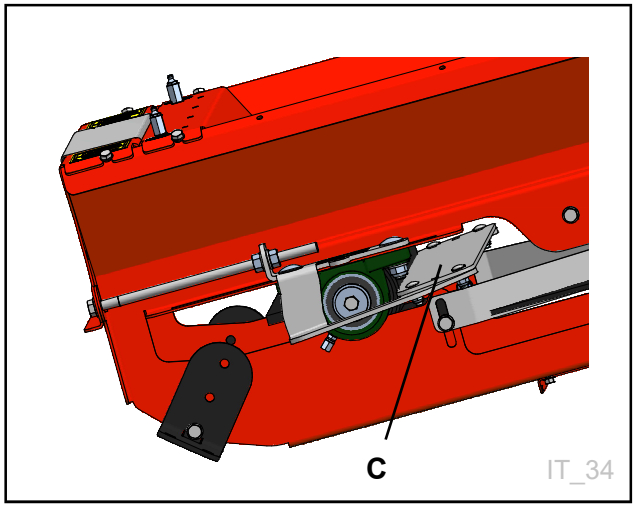

Fig. 10

Nach dem Einsatz des Förderers TR müssen die Belagreste regelmäßig mit einem Stab vom Abstreifer **(C)** entfernt werden.

Notizen

4 Reservedelsliste / Spare parts list

Conveyor TR

Gyldig fra serienr.:/Valid from serial no.

Ved bestilling av deler må en merke seg følgende:

Oppgi alltid serienummer. Dette står på identifiseringsskiltet.
Oppgi delenummer og benevnelse.
Referansenummeret brukes bare for å sammenholde deletegning av betegnelse i lista og skal derfor oppgis.

Please note the following when ordering spare parts:

It should always be refered to serial number. This is found on the identification plate.
The spare parts number and description should be used.
The reference number is used only to help identifying the spare part on the illustration.

Supplied by:

Innhold	Content	Fig.	Side/Page
RETUR SEKSJON	RETURN SECTION	1	30
DRIFT SEKSJON - MIDT SEKSJON	DRIVE SECTION - MIDDLE SECTION	2	34
FOT STATIV 3-6M 20-40°	SUPPORTING FOOT 3-6M 20-40°	3	38
FOT STATIV 5-9M 20-40° PÅFYLLINGSTRAKT - KARMSETT	SUPPORTING FOOT 5-9M 20-40° LOADING FUNNEL - FRAME KIT	4	40
TOPP TRAKT	TOP FUNNEL	5	42
STYRESKAP 27716 / 27718	CONTROL CABINET 27716 / 27718	6	44
STYRESKAP 27702 / 27703	CONTROL CABINET 27702 / 277003	7	46

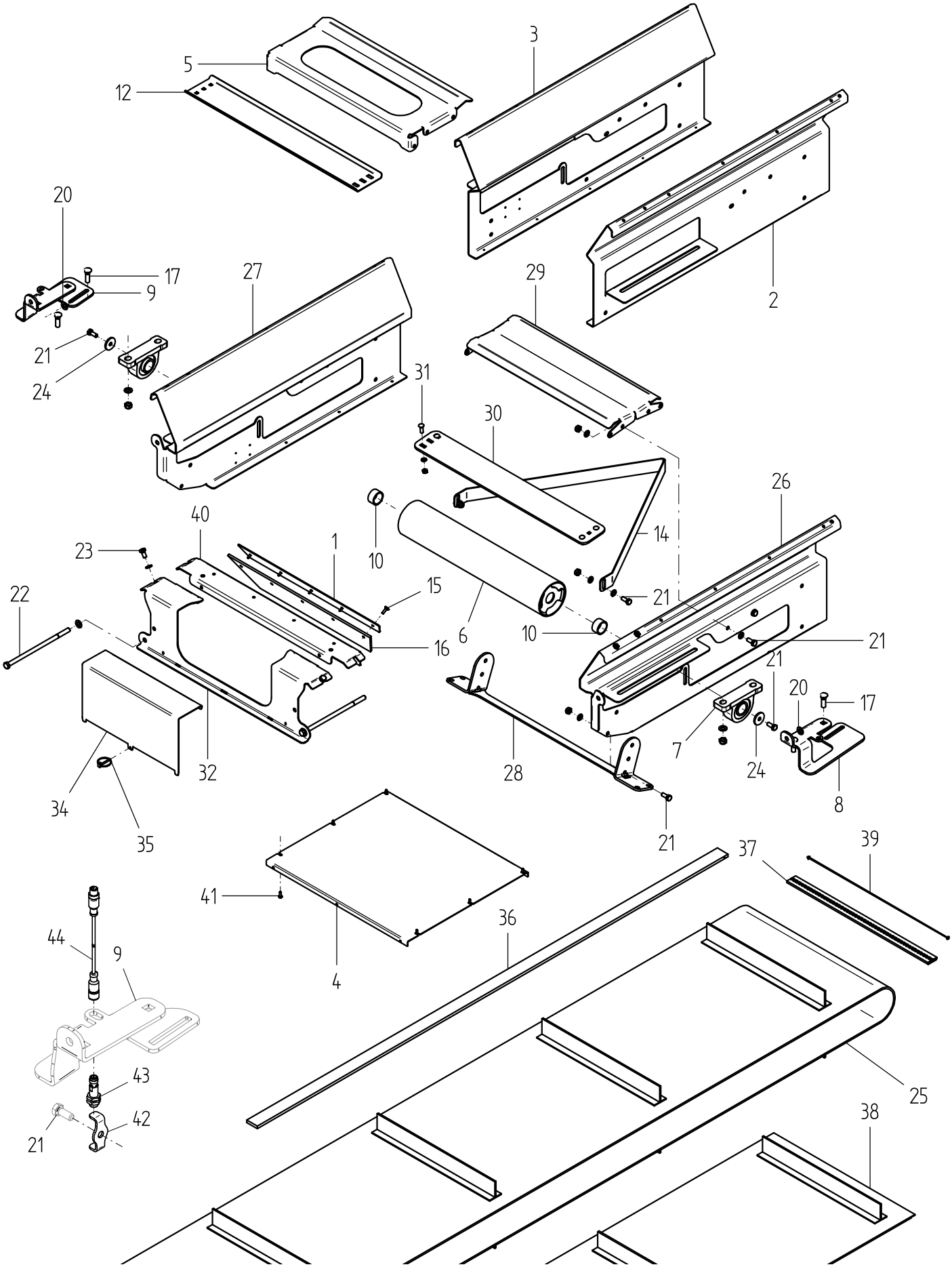
3
5
12
20
17
9
27
29
2
21
24
31
30
26
40
14
23
1
10
15
22
21
6
10
21
16
21
20
17
7
24
32
28
8
34
35
21
37
39
41
36
44
9
4
43
25
42
38
21

Fig. 1

T2_01

Utgave: Issue: 1	Redskap: Implement: **CONVEYOR TR**		tks
Dato: Date: **12-05**	Enhet: Unit: **RETUR SEKSJON RETURN SECTION**		Fig: **1**

Ref. No.	Delenr. Part nr.	Ant. Qty.	Gjenstand:	Description:	Anmerkning: Note:
1	273646	1	KLEMLIST TRAKT	CLAMP	
	910306	5	PLATESKRUE 4,2X16	PLATE SCREW 4,2X16	
2	273627	1	SIDEPLATE RETUR H.	SIDE PLATE RETURN RH.	**Valid up to R045**
	911005	3	6KT. SKRUE M10X20	HEX. BOLT M10X20	
	920262	6	BRIKKE M10/Ø20/2MM	WASHER M10/Ø20/2MM	
	917204	3	LÅSEMUTTER M10	LOCK NUT M10	
3	273628	1	SIDEPLATE RETUR V.	SIDE PLATE RETURN LH.	**Valid up to R045**
	911005	3	6KT. SKRUE M10X20	HEX. BOLT M10X20	
	920262	6	BRIKKE M10/Ø20/2MM	WASHER M10/Ø20/2MM	
	917204	3	LÅSEMUTTER M10	LOCK NUT M10	
4	274066	1	BUNNPLATE KORT	BOTTOM PLATE SHORT	
	910306		PLATESKRUE 4,2X16	PLATE SCREW 4,2X16	
5	273622	1	FØRINGSPLATE	GUIDING PLATE	
6	273637	1	TROMMEL RETUR	DRUM RETURN	
	911006	2	6KT. SKRUE M10X25	HEX. BOLT M10X25	
	920225	2	BRIKKE M10/Ø40/4MM	WASHER M10/Ø40/4MM	
7	G66102	2	FOTLAGER UCP 207 35MM.	PLUMMER BLOCK	
8	273623	2	STRAMME JERN H.	TENSION PLATE RH.	
9	273605	2	STRAMME JERN V.	TENSION PLATE LH.	
	911269	4	LÅSESKRUE M12X40	LOCK NUT M12X40	
	920155	8	BRIKKE M12/Ø24/2.5MM	WASHER M12/Ø24/2.5MM	
	917205	4	LÅSEMUTTER M12	LOCK NUT M12	
10	273602	2	HYLSE 22MM	BUSHING 22MM	
11	273620	1	ENDEPLATE	END PLATE	
	911005	2	6KT. SKRUE M10X20	HEX. BOLT M10X20	
	920262	4	BRIKKE M10/Ø20/2MM	WASHER M10/Ø20/2MM	
	917204	4	LÅSEMUTTER M10	LOCK NUT M10	
12	273608	1	AVSKRAPER	SCRAPER	
	911022	4	LÅSESKRUE M10X20	LOCK NUT M10X20	
	920262	4	BRIKKE M10/Ø20/2MM	WASHER M10/Ø20/2MM	
	917204	4	LÅSEMUTTER M10	LOCK NUT M10	
14	273624	1	BELTE AVSKRAPER	SCRAPER	
	911006	2	6KT. SKRUE M10X25	HEX. BOLT M10X25	
	920262	4	BRIKKE M10/Ø20/2MM	WASHER M10/Ø20/2MM	
	917204	2	LÅSEMUTTER M10	LOCK NUT M10	
15	910618	5	LÅSESKRUE M6X20	LOCK SCREW M6X20	
16	273631	2	GUMMI LIST	RUBBER LIST	
17	911269	4	LÅSESKRUE M12X40	LOCK SCREW M12X40	
18	911022	4	LÅSESKRUE M10X20	LOCK SCREW M10X20	
19	917103	4	6KT. MUTTER M12	HEX. NUT M12	
20	920155	8	BRIKKE M12/Ø24/2.5MM	WASHER M12/Ø24/2.5MM	
21	911006	6	6KT. SKRUE M10X25	HEX. BOLT M10X25	
22	UH810718	2	6KT.SKR.HELGJ.M12X280	HEX. BOLT THREADED M12X280	
23	910808	4	6KT. SKRUE M8X20	HEX. BOLT M8X20	
24	920225	2	BRIKKE M10/Ø40/4MM	WASHER M10/Ø40/4MM	

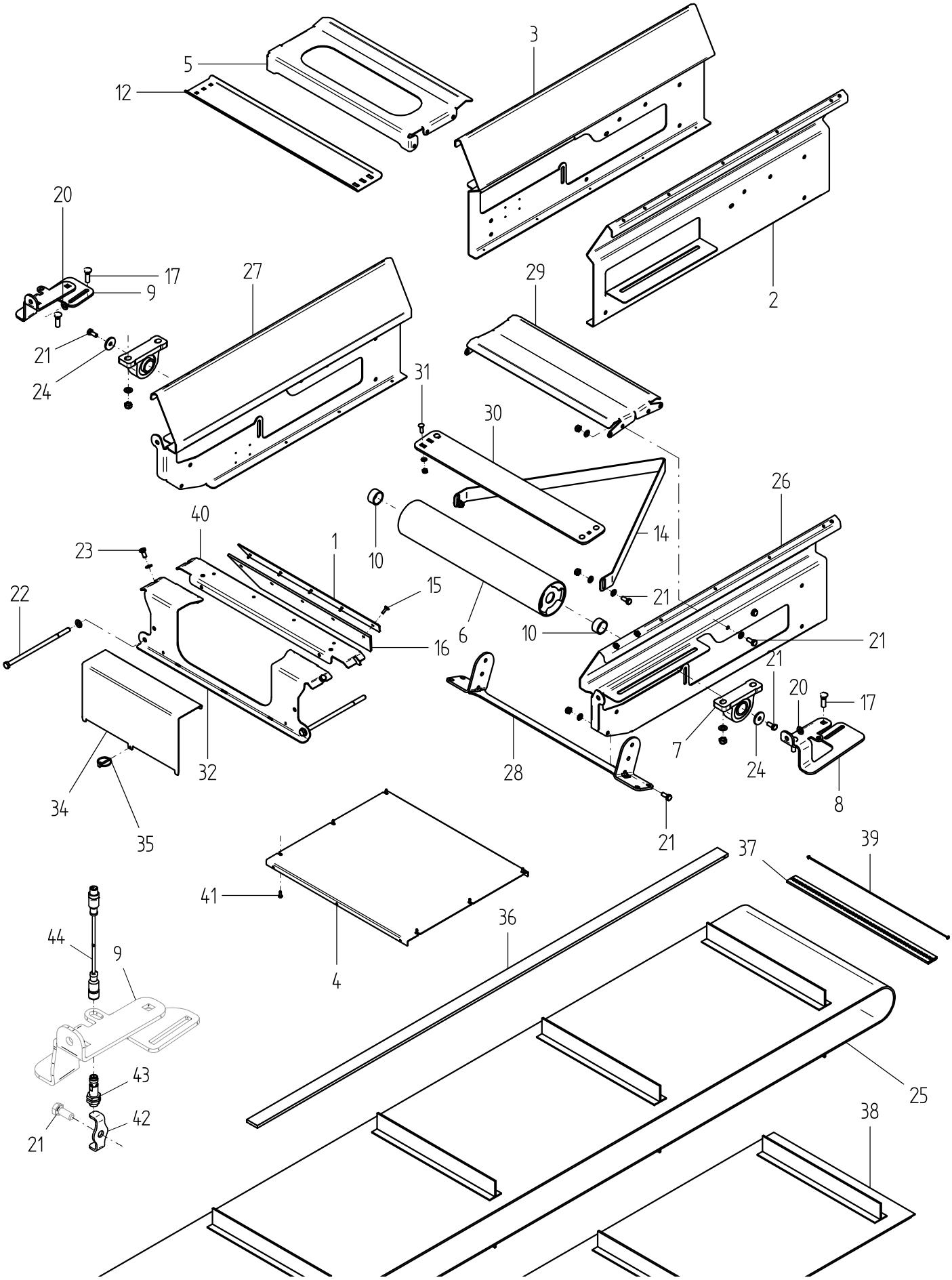
3
5
12
20
17
9
27
29
2
21
24
31
30
26
40
14
23
1
10
15
22
21
6
10
16
21
21
20
17
7
24
32
28
8
34
35
21
37
39
41
36
44
9
4
43
25
42
38
21

Fig. 1

T2_01

Utgave: Issue: 1	Redskap: Implement: **CONVEYOR TR**	tks	
Dato: Date: **12-05**	Enhet: Unit: **RETUR SEKSJON** **RETURN SECTION**	Fig: **1**	

Ref. No.	Delenr. Part nr.	Ant. Qty.	Gjenstand:	Description:	Anmerkning: Note:
			GJELDER OPP TIL SERIENR. R014	**VALID UP TO SERIALNR. R014**	**Galv skjøt 187**
25a	273672	1	BELTE M/MEDBRINGER FOR 3M	CONVEYOR BELT 3M	
25b	273661	1	BELTE M/MEDBRINGER FOR 4M	CONVEYOR BELT 4M	
25c	273662	1	BELTE M/MEDBRINGER FOR 5M	CONVEYOR BELT 5M	
25d	273663	1	SKJØTEBELTE 2M LENGDE	BELT EXTENTION 2M LENGHT	
*	273684		BELTESKJØT 600MM FLEXO	BELT CONNECTION 600MM	
			GJELDER FRA SERIENR. 015 R	**VALID FROM SERIALNR. 015 R**	**Rustfri skjøt 125**
25e	274002	1	BELTE M/MEDBRINGER FOR 3M	CONVEYOR BELT 3M	
25f	274003	1	BELTE M/MEDBRINGER FOR 4M	CONVEYOR BELT 4M	
25g	274004	1	BELTE M/MEDBRINGER FOR 5M	CONVEYOR BELT 5M	
25h	274001	1	BELTE TR M/3 MEDB.KOMPL.2M	BELT TR W/3 LIPS L=2M FOR 1M	
26	273686	1	SIDEPLATE RETT RETUR H.	SIDE PLATE STRAIGHT R. RH.	**Valid from 046 R**
27	273687	1	SIDEPLATE RETT RETUR V.	SIDE PLATE STRAIGHT R. LH.	**Valid from 046 R**
28	273755	1	FOT	FOOT	
21	911006	2	6KT. SKRUE M10X25	HEX. BOLT M10X25	
	920262	2	BRIKKE M10/Ø20/2MM	WASHER M10/Ø20/2MM	
	917204	2	LÅSEMUTTER M10	LOCK NUT M10	
29	273739	1	FØRINGSPLATE	GUIDING PLATE	
21	911006	4	6KT. SKRUE M10X25	HEX. BOLT M10X25	
	920262	8	BRIKKE M10/Ø20/2MM	WASHER M10/Ø20/2MM	
	917204	4	LÅSEMUTTER M10	LOCK NUT M10	
30	273613	1	AVSKRAPER	SCRAPER	
31	910814	4	LÅSESKRUE M8X25	LOCK SCREW M8X25	
	920165	4	BRIKKE M8/Ø16/1,6MM	WASHER M8/Ø16/1,6MM	
	917202	4	LÅSEMUTTER M8	LOCK NUT M8	
32	273620	1	ENDEPLATE	END PLATE	
33	911296	2	6KT. SKRUE M12X280 HELGJ.	6KT. SKRUE M12X280 THREAD.	
	920155	6	BRIKKE M12/Ø24/2,5MM	WASHER M12/D24/2,5MM	
	917103	4	6KT. MUTTER M12	LOCK NUT M12	
34	273764	1	ENDEDEKSEL	END COVER	
35	H19233	1	OREPINNE 4X40MM	PIN 4X40MM	
	274008		**REP. KIT TRANSPORTØR**	**REP. KIT CONVEYOR**	
36	273698	1	PLASTPLATE PEHD 1000	PLASTIC PLATE PEHD 1000	
37	272600	1	BELTESKJØT 600MM M/WIRE	BELT CONNECT. 600MM M/WIRE	
38	274001	1	SKJØTEBELTE 2M LENGDE	BELT EXTENTION 2M LENGHT	
39	272605	1	SKJØTEWIRE M/SKIVER	SPLICE WIRE W/WASHER	
*	272603	2	WIRESKIVE Ø8/4x0,6mm	HINGE PIN RETAINING WASHER	RUSTPROOF
40	273621	1	MIDTPLATE	PLATE	
41	910306		PLATESKRUE 4.2X16	PLATE SCREW 4.2X16	
42	272017	1	TELLEBRIKKE	COUNTING BRACKET	
43	916173	1	INDUKTIV GIVER M12	INDUCTIVE TRANSMITTER M12	
44	957722	1	CABLE, 10M M12 4PIN	CABLE, 10M W/PLUGS	

Ved reperasjon må forhandler kontaktes. Skjøting krever bruk av spesial verktøy.
Contact the dealer for repair. Splicing requires the use of special tools.

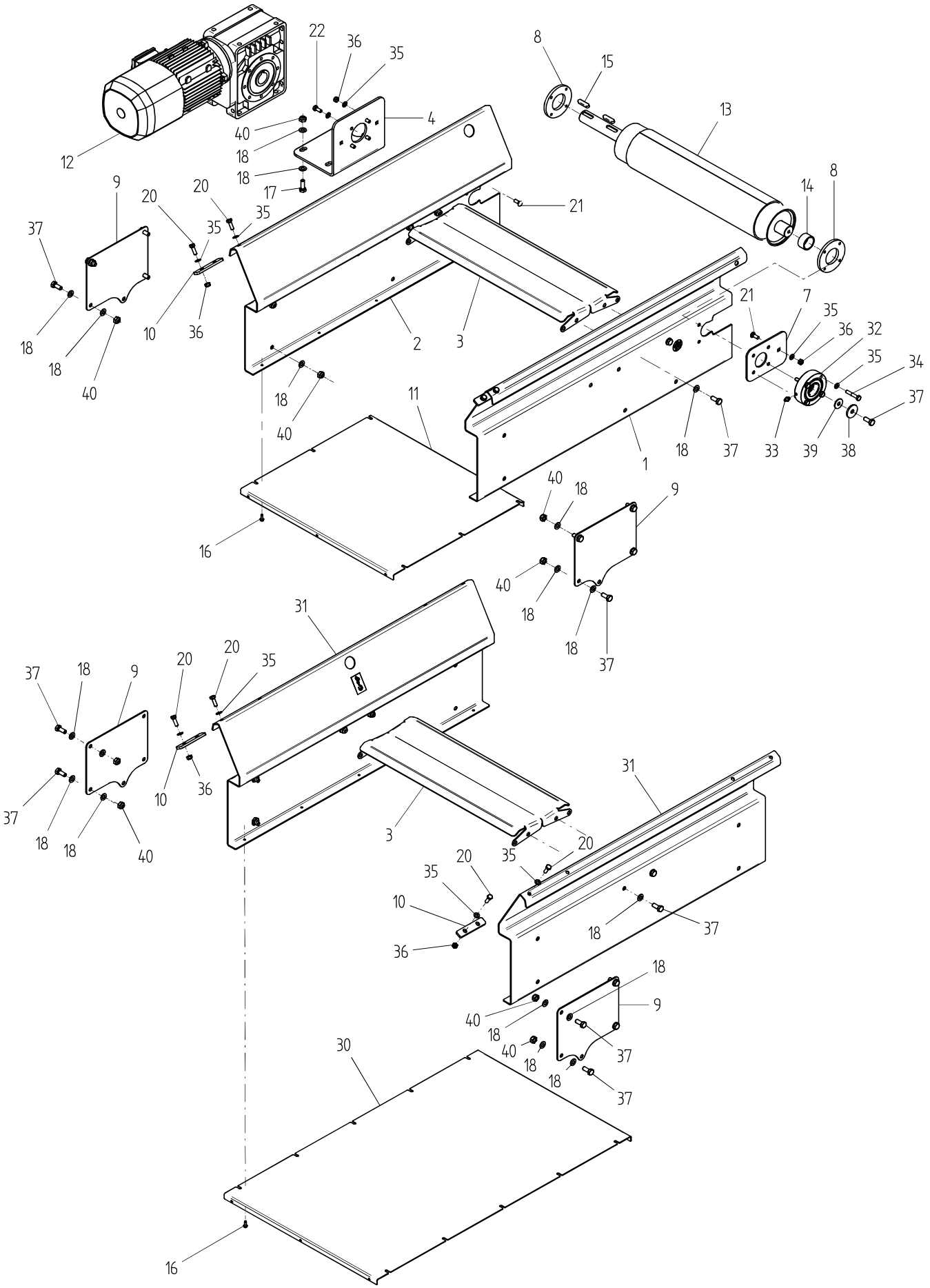
22
36
35
8
15
13
4
40
18
12
18
17
9
20
20
35
21
14
8
37
35
10
36
2
3
21
7
35
36
32
35
34
37
18
18
40
18
40
11
1
18
37
33
39
38
40
18
9
16
40
18
18
37
31
37
18
9
20
20
35
10
36
37
18
18
40
3
31
20
35
20
35
10
36
18
37
18
9
40
18
40
18
18
37
37
30
16

Fig. 2

T2_02

Utgave: Issue: 1	Redskap: Implement: CONVEYOR TR		tks
Dato: Date: 12-05	Enhet: Unit: DRIFT SEKSJON - MIDT SEKSJON DRIVE SEKSJON - MIDDLE SECTION		Fig: 2

Ref. No.	Delenr. Part nr.	Ant. Qty.	Gjenstand:	Description:	Anmerkning: Note:
					Serialno.:
1a	273603	1	SIDEPLATE DRIFT V.	SIDE PLATE DRIVE LH.	**Valid up to R045**
1b	273688	1	SIDEPLATE RETT DRIFT V.	SIDE PLATE STRAIGHT DR. LH.	**Valid from 046** R
2a	273604	1	SIDEPLATE DRIFT H.	SIDE PLATE DRIVE RH.	**Valid up to R045**
2b	273689	1	SIDEPLATE RETT DRIFT H.	SIDE PLATE STRAIGHT DR. RH.	**Valid from 046** R
3	273739	2	FØRINGSPLATE	GUIDING PLATE	
18	920262	8	BRIKKE M10/Ø20/2MM	WASHER M10/Ø20/2MM	
40	917204	4	LÅSEMUTTER M10	LOCK NUT M10	
4	273614	1	SNEKKEFESTE	BRACKET	
16	911009	4	6KT. SKRUE M10X30	HEX. BOLT M10X30	
18	920262	8	BRIKKE M10/Ø20/2MM	WASHER M10/Ø20/2MM	
40	917204	4	LÅSEMUTTER M10	LOCK NUT M10	
21	910810	1	LÅSESKRUE M8X20	LOCK SCREW M8X20	
35	920165	1	BRIKKE M8/Ø16/1.6MM	WASHER M8/Ø16/1.6MM	
36	917202	1	LÅSEMUTTER M8	LOCK NUT M8	
22	910808	4	6KT. SKRUE M8X20	HEX. BOLT M8X20	
35	920165	4	BRIKKE M8/Ø16/1.6MM	WASHER M8/Ø16/1.6MM	
36	917202	4	M8 LÅSEMUTTER	LÅSEMUTTER M8	
6	UH415758	1	ANSATS M8X1	NIPPLE M8X1	
7	273615	1	PLATE	PLATE	
21	910810	1	LÅSESKRUE M8X20	LOCK SCREW M8X20	
35	920165	1	BRIKKE M8/Ø16/1.6M	WASHER M8/Ø16/1.6M	
36	917202	1	LÅSEMUTTER M8	LOCK NUT M8	
8	273612	2	LÅSERING	LOCKING RING	
9	273629	2	SKJØTEPLATE	CONNECTION PLATE	
10	273626	2	SKJØTE ORVEL	CONNECTION	
20	910823	4	LÅSEMUTTER M8	LOCK NUT M8	
35	920165	8	BRIKKE M8/Ø16/1.6MM	WASHER M8/Ø16/1.6MM	
36	917202	4	LÅSEMUTTER M8	LOCK NUT M8	
11	274066	1	BUNNPLATE KORT	BOTTOM PLATE SHORT	
12	925036	1	SNEKKE M/MOTOR 3,0KW	WORM GEAR W/MOTOR 3,0KW	230/400V
13	273696	1	TROMMEL DRIFT	DRUM DRIVE	
14	273602	1	HYLSE 22MM	COLLAR 22MM	
15	920311	2	KILE 10X8X40	KEY 10X8X40	
16	910306	6	PLATESKRUE 4,2X16	PLATE SCREW 4,2X16	
17	911009	5	6KT. SKRUE M10X30	HEX. BOLT M10X30	
					Serialno.:
18	920262	30	BRIKKE M10/Ø20/2MM	WASHER M10/D20/2MM	
19	910795	4	6KT. SKRUE M8X45	HEX. BOLT M8X45	
20	910823	46	6KT. SKRUE M8X25	HEX. BOLT M8X25	
21	910810	2	LÅSESKRUE M8X20	LOCK SCREW M8X20	
22	910808	4	6KT. SKRUE M8X20	HEX. BOLT M8X20	

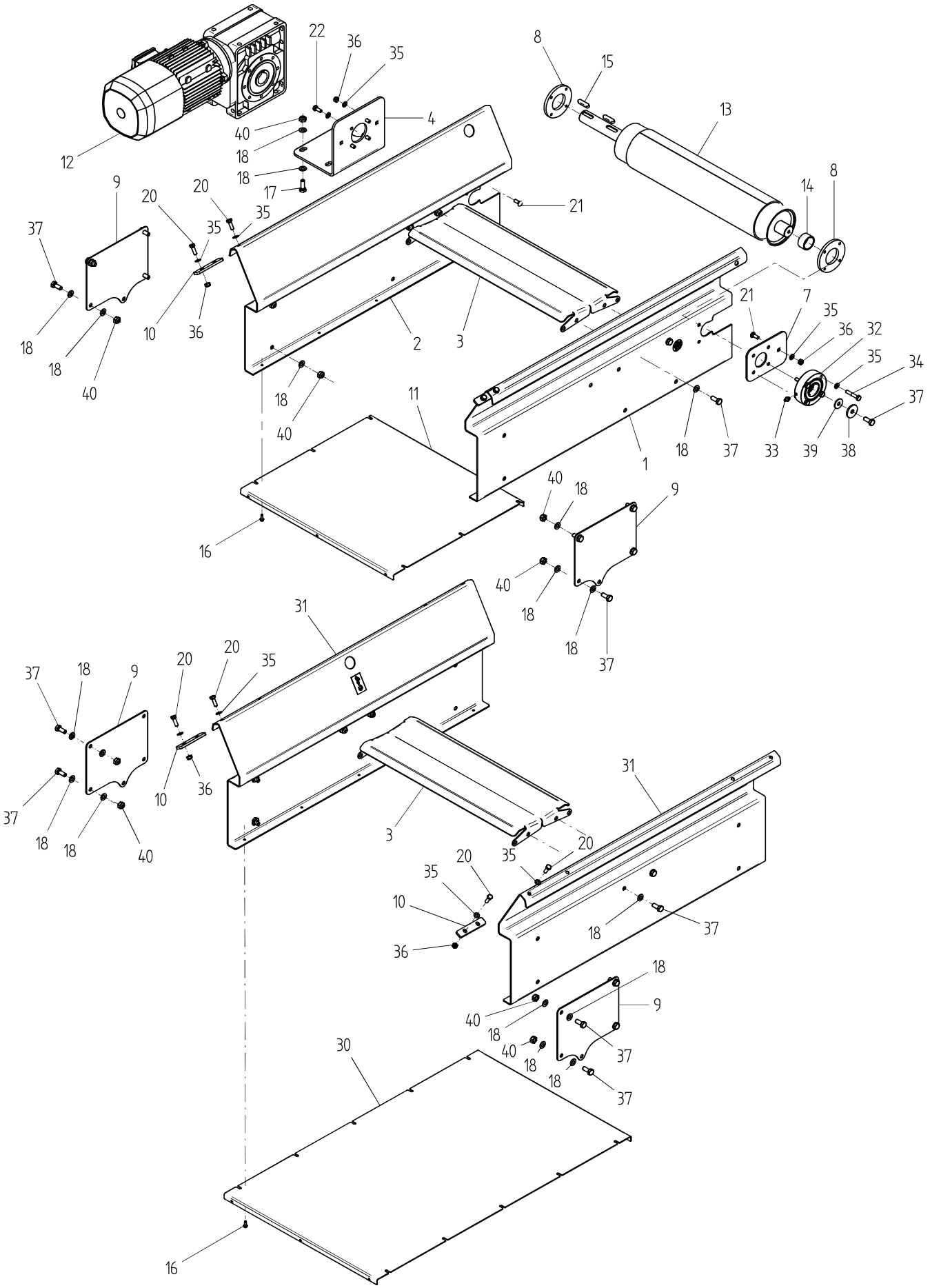
22
36
35
8
15
13
4
40
18
18
17
12
9
20
20
35
21
14
8
37
35
18
18
40
10
36
2
3
21
7
35
36
32
35
34
37
18
40
11
18
37
33
39
38
1
40
18
9
16
40
18
18
37
31
37
18
9
20
20
35
10
36
37
18
18
40
3
31
20
35
35
20
10
36
18
37
18
9
40
18
40
18
18
37
37
30
16

Fig. 2

Utgave: Issue: 1	Redskap: Implement: **CONVEYOR TR**		
Dato: Date: **12-05**	Enhet: Unit: **DRIFT SEKSJON - MIDT SEKSJON** **DRIVE SEKSJON - MIDDLE SECTION**		Fig: **2**

Ref. No.	Delenr. Part nr.	Ant. Qty.	Gjenstand:	Description:	Anmerkning: Note:
30	274067	1	BUNNPLATE LANG	BOTTOM PLATE LONG	
31a	273625	2	SIDEPLATE 1M	SIDE PLATE 1M	**Valid up to R045**
31b	273685	2	SIDEPLATE RETT 1M	SIDE PLATE STRAIGHT 1M	**Valid from 046 R**
20	910823	4	6KT. SKRUE M8X25	HEX. BOLT M8X25	
35	920165	8	BRIKKE M8/Ø16/1.6MM	WASHER M8/Ø16/1.6MM	
36	917202	4	LÅSEMUTTER M8	LOCK NUT M8	
18	920262	12	BRIKKE M10/Ø20/2MM	WASHER M10/Ø20/2MM	
40	917204	6	LÅSEMUTTER M10	LOCK NUT M10	
32	273697	1	LAGERHUS M/LAGER LAKKERT	BEARING HOUSING W/BEARING	
33	922518	1	SMØRENIPPEL RETT M8x1.25	GREASE NIPPLE M8X1.25	
34	910795	4	6KT. SKRUE M8X45 HELGJ.	HEX. BOLT M8X45	
35	920165	4	BRIKKE M8/Ø16/1,6MM	WASHER M8/Ø16/1,6MM	
36	917202	4	LÅSEMUTTER M8	LOCK NUT M8	
21	910810	1	LÅSESKRUE M8X20	LOCK SCREW M8X20	
37	911006	1	6KT. SKRUE M10X25	HEX. BOLT M10X25	
38	920225	1	BRIKKE M10/Ø40/4MM	WASHER M10/D40/4MM	
39	920204	1	BRIKKE M10/Ø30/2,5MM	WASHER M10/D30/2.5MM	

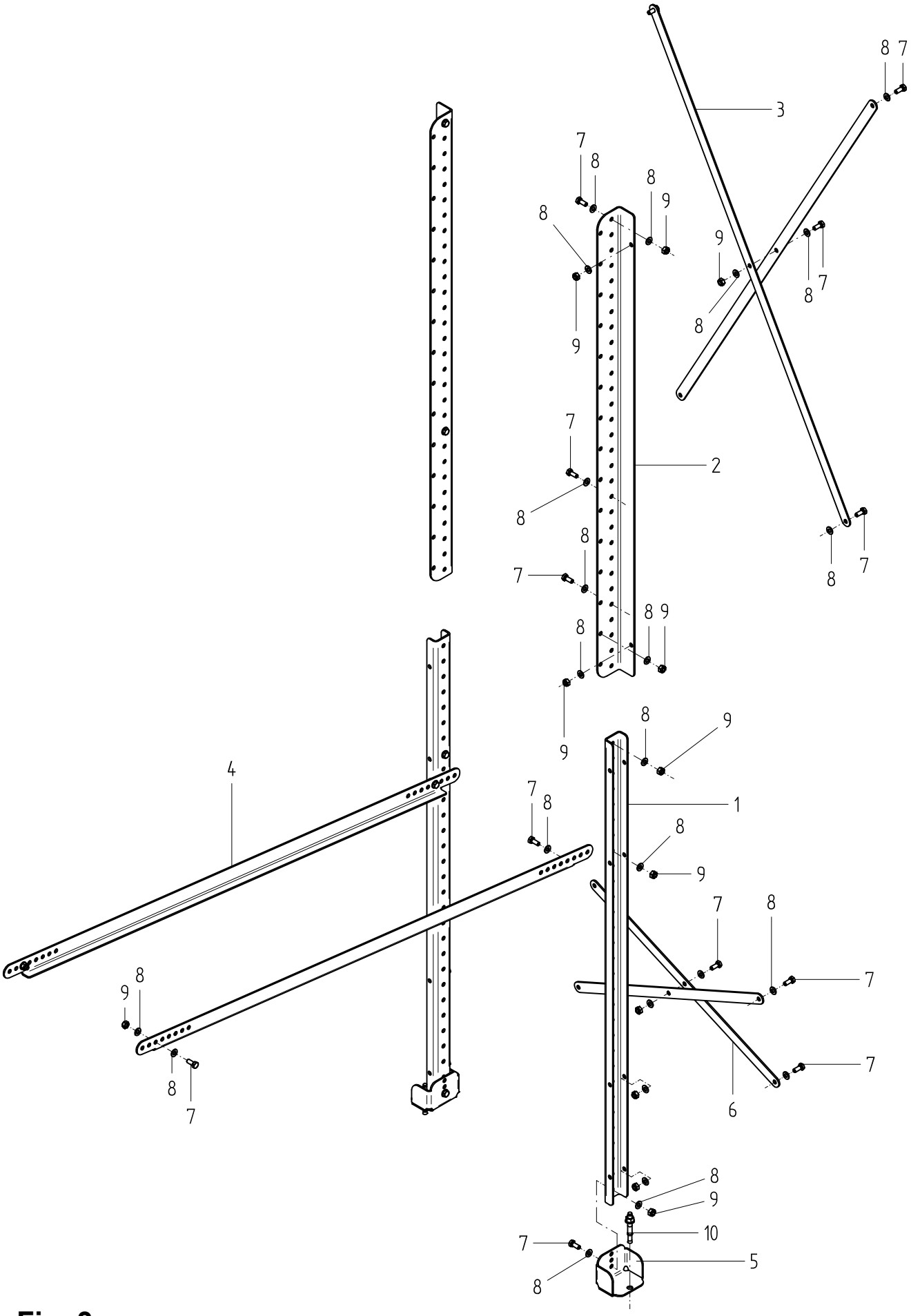

Fig. 3

T2_03

Utgave: Issue: 1	Redskap: Implement: **CONVEYOR TR**	tks
Dato: Date: **16-05**	Enhet: Unit: **FOT STATIV 3-6M 20-40°** **SUPPORTING FOOT 3-6M 20-40°**	Fig: **3**

Ref. No.	Delenr. Part nr.	Ant. Qty.	Gjenstand:	Description:	Anmerkning: Note:
1	274081	2	NEDRE KANAL	LOWER CANAL	
2	274082	2	ØVRE KANAL	UPPER CANAL	
3	274083	2	KRYSSTAG LANG	CROSS STAY LONG	
4	274084	2	STØTTEVINKEL	SUPPORT STAY	
5	274085	2	FOT	BASE PLATE	
6	274086	2	KRYSSTAG KORT	CROSS STAY SHORT	
7	911049	22	6KT. SKRUE M10X25	HEX. BOLT M10X25	
8	920187	44	BRIKKE M10/Ø21/2MM	WASHER M10/D21/2MM	
9	917199	22	LÅSEMUTTER M10	LOCK NUT M10	
10	911287	4	EKSPANSJONSBOLT M12x95	EXPANSION BOLT M12X95	

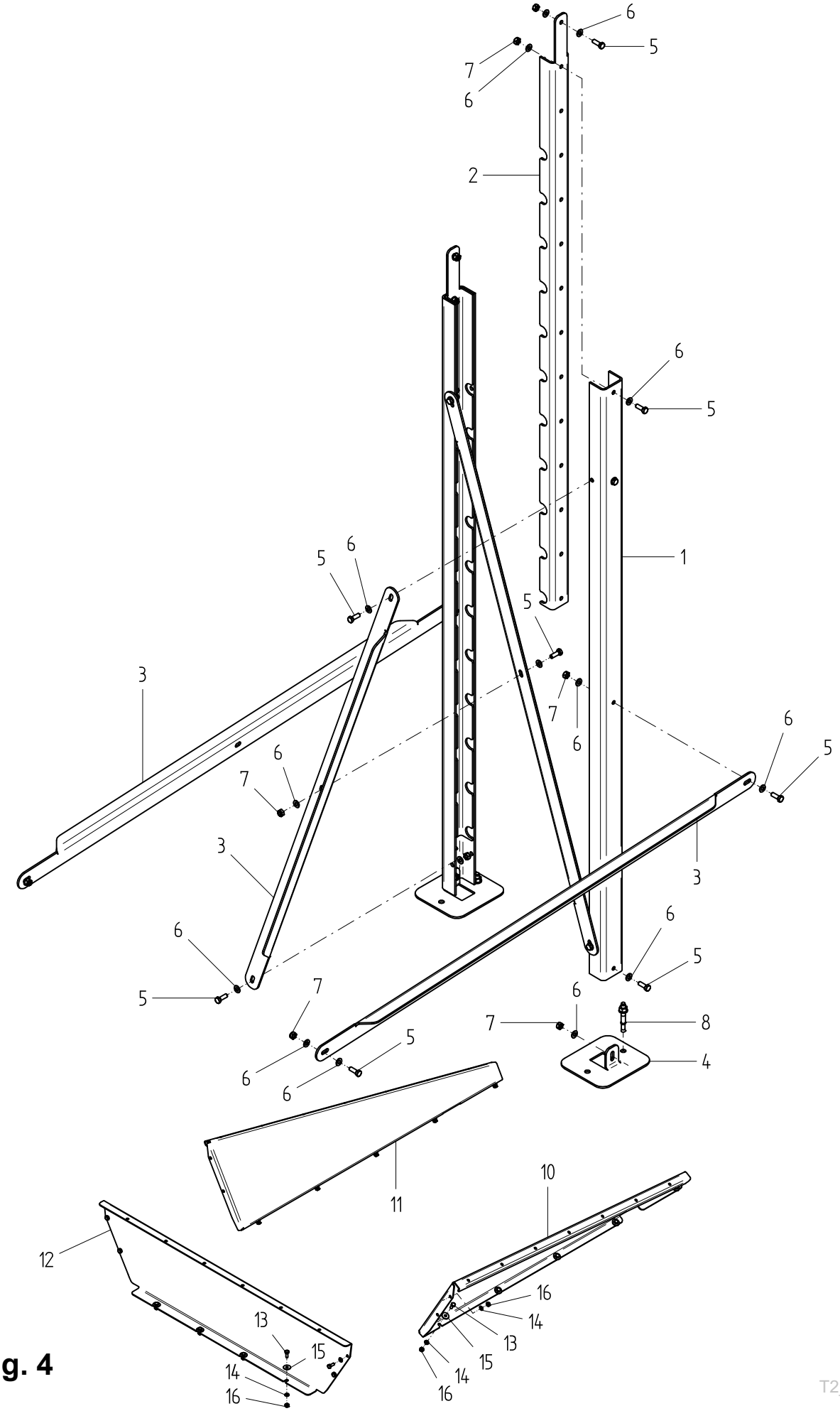
6
5
7
6
2
6
5
1
5
6
5
3
7
6
6
5
7
6
3
3
6
5
6
5
7
7
8
5
6
4
6
11
10
12
16
14
13
13
15
14
15
14
16
16
T2_05

Fig. 4

Utgave: Issue: 1	Redskap: Implement: **CONVEYOR TR**		tks
Dato: Date: **16-05**	Enhet: Unit: **FOT STATIV 5-9M 20-40°** **SUPPORTING FOOT 5-9M 20-40°**		Fig: **4**

Ref. No.	Delenr. Part nr.	Ant. Qty.	Gjenstand:	Description:	Anmerkning: Note:
	27392		**FOT STATIV 5-9m 20-40°**	**SUPPORTING FOOT 5-9m 20-40°**	
1	273470	2	NEDRE KANAL	LOWER CANAL	
2	273471	2	ØVRE KANAL	UPPER CANAL	
3	273472	4	KRYSSTAG LANG	CROSS STAY LONG	
4	273473	2	STØTTEVINKEL	SUPPORT STAY	
5	911053	17	FOT	BASE PLATE	
6	920187	34	KRYSSTAG KORT	CROSS STAY SHORT	
7	917199	17	6KT. SKRUE M10X25	HEX. BOLT M10X25	
8	911287	2	BRIKKE M10/Ø21/2MM	WASHER M10/D21/2MM	
	27579		**PÅFYLLINGSTRAKT**	**LOADING FUNNEL**	
10	273674	1	TRAKT SIDE H.	FUNNEL PLATE RH	
11	273675	1	TRAKT SIDE V.	FUNNEL PLATE LH	
12	273676	1	TRAKT ENDE	END PLATE	
13	910603	18	6KT. SKRUE M6X16	HEX. BOLT M6X16	
14	920152	14	BRIKKE M6/Ø12,5/1,6MM	WASHER M6/D12,5/1,6MM	
15	920175	18	BRIKKE M6/Ø20/1,6MM	WASHER M6/D20/1,6MM	
16	917201	18	LÅSEMUTTER M6	LOCK NUT M6	

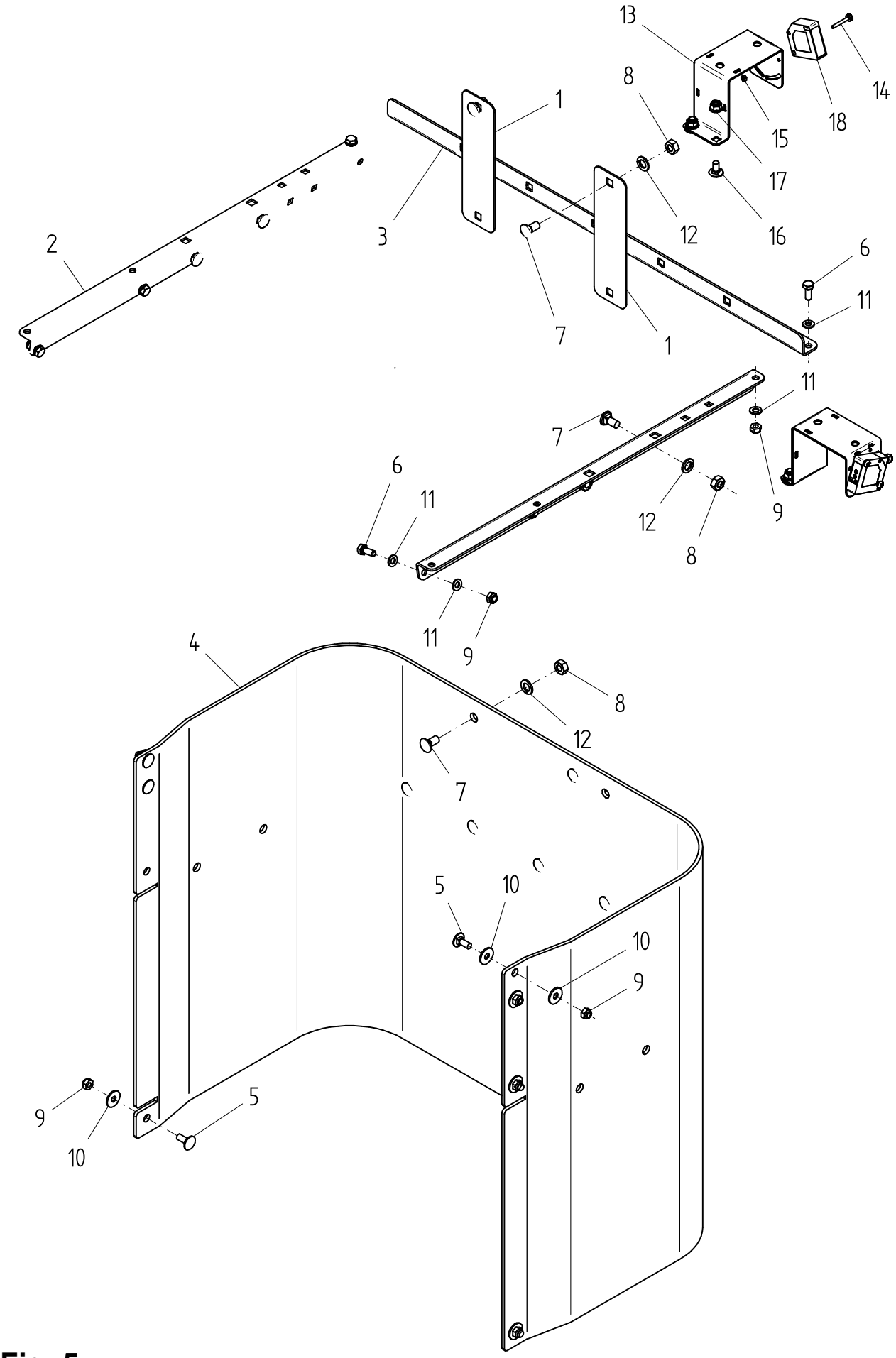
13
14
8
1
18
15
17
3
12
16
2
6
11
7
1
11
7
6
11
12
9
8
11
9
4
8
12
7
5
10
10
9
9
5
10

Fig. 5

T2_05

Utgave: Issue: **1**	Redskap: Implement: **CONVEYOR TR**	tks
Dato: Date: **10-20**	Enhet: Unit: **TOPP TRAKT** **TOP FUNNEL**	Fig: **5**

Ref. No.	Delenr. Part nr.	Ant. Qty.	Gjenstand:	Description:	Anmerkning: Note:
1	274521	2	OPPHENGSPLATE	SUSPENSION PLATE	
2	274523	2	SIDEBRAKETT	SIDE BRACKET	
3	274524	1	ENDE BRAKETT	END BRACKET	
4	274525	1	GUMMIFORHENG	RUBBER SHEET	
5	910873	8	LÅSESKRUE M8X20 RUSTFRI	ROUND HEAD SQUARE M8x20	STAINLESS
6	910888	6	6KT.SKRUE M8X20	HEX.BOLT M8X20	
7	911071	11	LÅSESKRUE M10X20	LOCK SCREW M10X20	STAINLESS
8	917214	11	6KT. MUTTER M10	HEX. BOLT NUT M10	
9	917222	14	LÅSEMUTTER M8	LOCK NUT M8	
10	920147	8	BRIKKE M8/Ø24/2MM	WASHER M8/Ø24/2MM	STAINLESS
11	920188	12	BRIKKE M8/Ø16/1,6MM	WASHER M8/D16/1.6MM	
12	920214	11	BRIKKE SPRENG M12	WASHER SPRENG M12	
13	272591	1	BRAKETT FOTOCELLE RUSTFRI	BRACKET PHOTO CELL	STAINLESS
14	910431	2	PAN.HODE TORX M4X30	PAN HEAD SCREW TORX M4x30	“
15	917138	2	6KT. MUTTER M4	HEX. NUT M4	“
16	910901	2	LÅSESKRUE M8X16	LOCK SCREW M8X16	
17	910912	2	LÅSEMUTTER M8 M/FLENS	LOCK NUT M8 W/FLANGE	STAINLESS
18	959630	1	FOTOCELLE	PHOTOCELL	

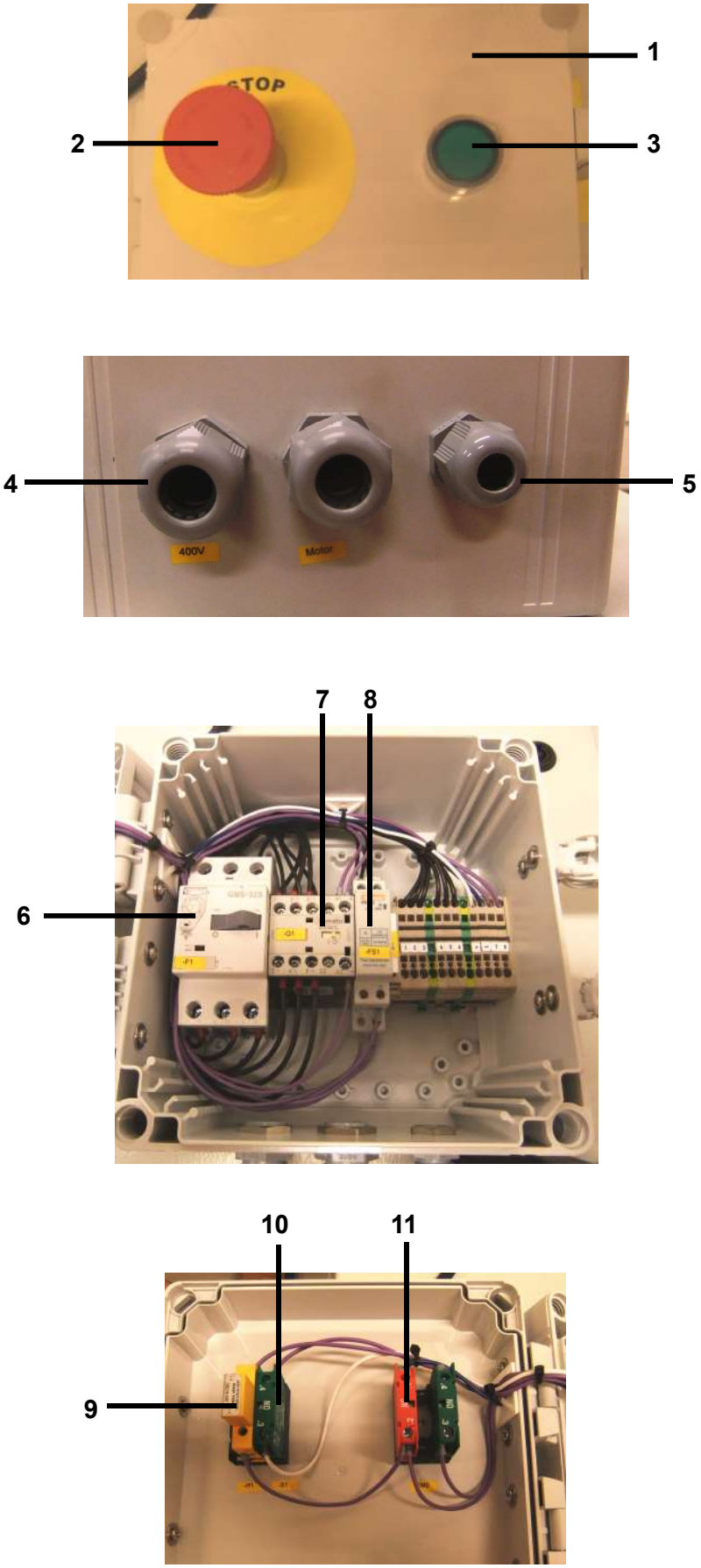

Fig. 5

Utgave: Issue: 1	Redskap: Implement: **CONVEYOR TR**		tks
Dato: Date: **13-09**	Enhet: Unit: **STYRESKAP CONTROL CABINET**	**27716 / 27718** **27716 / 27718**	Fig: **6**

Ref. No.	Delenr. Part nr.	Ant. Qty.	Gjenstand:	Description:	Anmerkning: Note:
1a	**27718**	**1**	**STYRESKAP AUTO**	**CONTROL CABINET AUTO**	**400V AUTO**
1b	**27716**	**1**	**STYRESKAP AUTO**	**CONTROL CABINET AUTO**	**230V AUTO**
2	951516	1	NØDSTOPPKNAPP TRYKK/VRI	EMERGENCY STOP BUTTON	
3	951517	1	BRYTER NO M GRØNT LYS, 8	SWITCH GREEN LIGHT	
4a	955014	1	PAKKN. M/STR PG 16 PLAST	GASKET PG 16 PLASTIC	**400V AUTO**
4b	955049	1	PAKKN. M/STR M16 PLAST 3.5-10	GASKET PG 16 PLASTIC 3.5-10	**230V AUTO**
5	955012	1	PAKKN. M/STR PG 11 PLAST	GASKET PG 11 PLASTIC	**400V AUTO**
6a	951617	1	MOTORVERNBRYTER 4-6,5A	EL. OVERLOAD RELAY 6.3-10A	**400V AUTO**
6b	951510	1	MOTORVERNBRYTER 6.3-10A	EL. OVERLOAD RELAY 6.3-10A	**230V AUTO**
7a	951476	1	KONTAKTOR MINI 11 BG12 01	MINI CONTACTO 311BG1201L024	**400V AUTO**
7b	951476	1	KONTAKTOR MINI 11 BG09 01	CONTACTOR MINI 11 BG09 01	**230V AUTO**
8a	951484	1	FASEOVERVÅKINGSRELE PMV10	PHASE MONITORING RELAY	**400V AUTO**
8b	951484	1	FASEOVERVÅKINGSRELE PMV10	PHASE MONITORING RELAY	**230V AUTO**
9	951502	1	LYS GRØNN, 8 LM2T LB3 24V	LIGHT GREEN 8 LM2T LB3 24V	
10	951500	1	BRYTERELEMENT NO,8 LM2T C10	SWITCH ELEMENT NO,8 LM2T C10	
11	951501	1	BRYTERELEMENT NC,8 LM2T C01	SWITCH ELEMENT NC,8 LM2T C01	

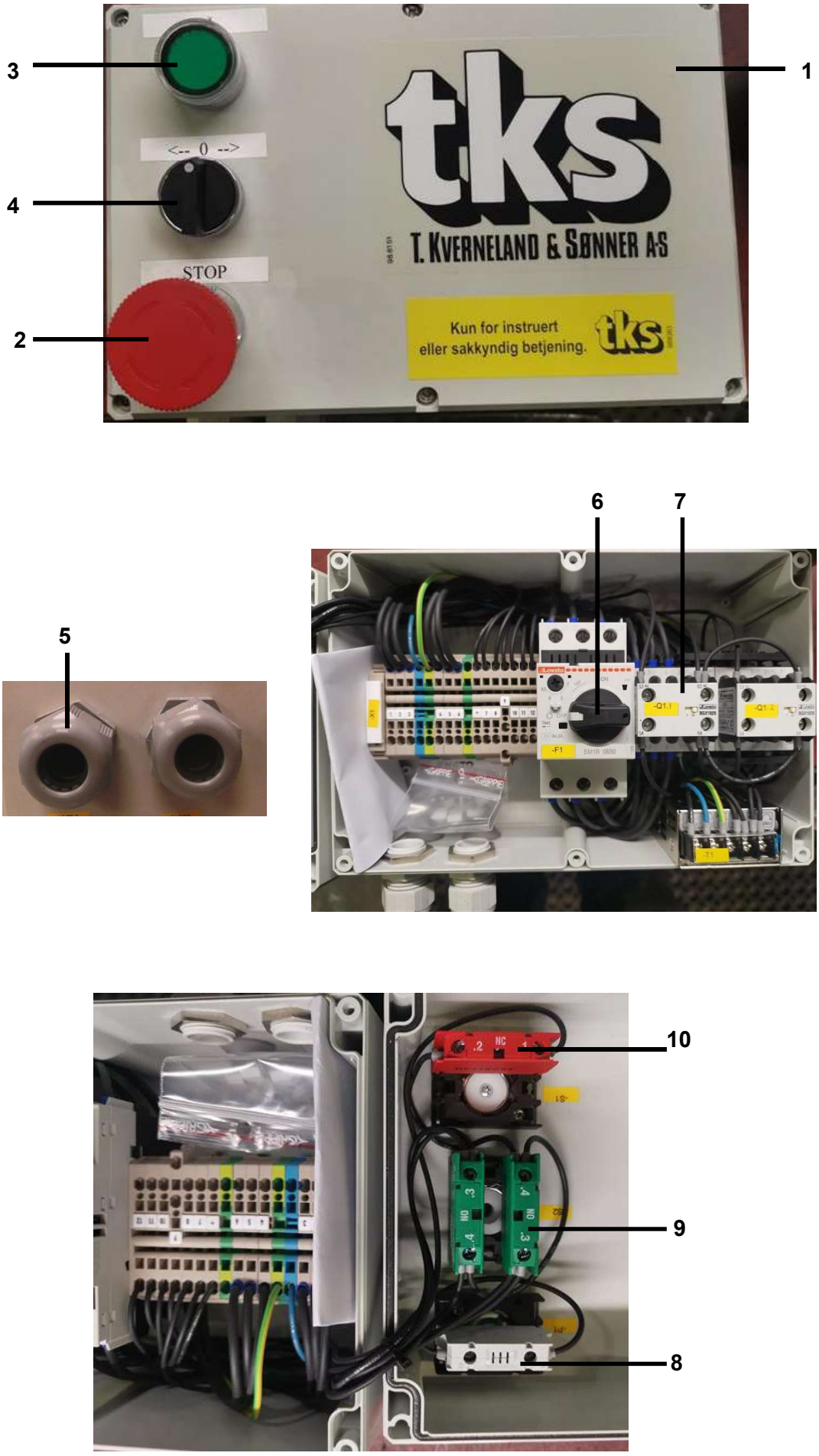
1
2
3
4
5
6
7
8
9
10
<-- 0 -->
STOP
tks
T. KVERNELAND & SØNNER AS
Kun for instruert
eller sakkyndig betjening.
tks

Fig. 7

Utgave: Issue: 1	Redskap: Implement: **CONVEYOR TR**		
Dato: Date: **01-21**	Enhet: Unit: **STYRESKAP 27702 / 27703** **CONTROL CABINET 27702 / 27703**		Fig: **7**

Ref. No.	Delenr. Part nr.	Ant. Qty.	Gjenstand:	Description:	Anmerkning: Note:
1a	**27703**	**1**	**STYRESKAP 400V MAN / AUTO**	**CONTROL CABINET MAN / AUTO**	**400V**
1b	**27702**	**1**	**STYRESKAP 230V MAN / AUTO**	**CONTROL CABINET MAN / AUTO**	**230V**
2	951516	1	NØDSTOPPKNAPP TRYKK/VRI	EMERGENCY STOP BUTTON	
3	951517	1	BRYTER NO M GRØNT LYS, 8	SWITCH GREEN LIGHT	
4	951496	1	BRYTER 8 LM2T S130 1-0-2 posis-	SWITCH 8 LM2T S130 1-0-2	
5	955022	2	PAKKN. M/STR M20 PLAST 5-12	NIPPLE SIZE M20 PLAST 5-12	400V AUTO
6a	951617	1	MOTORVERNBRYTER 4-6,5A	MOTOR-PROT. SWITCH 4-6.5A	400V MAN/AUT
6b	951510	1	MOTORVERNBRYTER 6.3-10A	MOTOR-PROT. SWITCH 6.3-10A	230V MAN/AUT
7	951600	2	REVERSING CONTACTOR 12A	REVERSING CONTACTOR 12A	400V / 230V
8	951502	1	LYS GRØNN, 8 LM2T LB3 24V	LIGHT GREEN 8 LM2T LB3 24V	
9	951500	2	BRYTERELEMENT NO,8 LM2T C10	SWITCH ELEMENT NO,8 LM2T C10	
10	951501	1	BRYTERELEMENT NC,8 LM2T C01	SWITCH ELEMENT NC,8 LM2T C01	

TKS is a family owned company with a strong brand name.
We are providing our customers with a unique and complete range of high quality products.

www.tks-as.no

TKS Agri AS,
Kvernelandsvegen 100
N-4355 Kverneland
Norway

e-post : post@tks-as.no
Phone +47 51 77 05 00