사용 지침 - 예비 부품 책
컨베이어 TR
1000mm

IT_06

함유량

1 일반 안전 지침 **4**

2 새 기계 준비 **20**

3 유지 보수 및 관리 **22**

4 예비 부품 목록 **28**

1 일반 안전 지침. **4**

1.1 CE - 적합성 선언 4

1.2 보증 5

1.3 소개 6

1.4 기술 데이터 - 컨베이어 TR 7

1.4.1 모델 설명 및 사용 분야 7

1.4.2 기계 식별 8

1.4.3 주요 목표 - 컨베이어 TR. 9

1.5 안전 12

1.5.1 일반 안전 지침 12

1.5.2 추가 안전 지침 14

1.5.3 안전 위험 개요 15

1.5.4 크레인으로 기계 들어 올리기 16

1.5.5 새 기계 - 주의 작업자 설명서 읽기 16

1.5.6 리프팅 포인트. 17

1.6 재활용 - 폐기물을 자원으로 - 18

2 새 기계 준비 **20**

2.1 전원 공급 장치 설치 22

3 유지 보수 및 관리 **22**

3.1 윤활 24

3.2 벨트 조임 25

3.3 스크레이퍼에서 라이너 잔여물 제거 26

메모 27

4 예비 부품 목록 **28**

1 일반 안전 지침
1.1 CE - 적합성 선언

저희는,
TKS Agri AS,
Kvernelandsvegen 100
N-4355 Kverneland
Norway
자사 제품:

TKS - 컨베이어 TR - 자사 제품 Machine Directive에 따라 제작되었으며 관련 기본 보건 및 안전 요구사항에 부합함을 선언합니다

Kverneland, 3월 - 2022

Atle Sjølyst - Kverneland

Atle Sjølyst - Kverneland
제너럴 매니

여기에 기계의 일련 번호를

농업 제품 제조 업체 TKS Agri AS 는 사전 경고 없이 제품의 디자인 및/또는 사양을 변경할 권리를 보유합니다.
이는 이전에 공급한 기계를 변경할 어떤 의무도 의미하지 않습니다.

1.2 보증

소유자가 결함에 대해 제품 보증을 받고 싶으면 본인 또는 대리인이 부품 및/또는 수리 주문 시 해당 사항을 대리점에 알려야 합니다. 클레임은 보증 기간 내에 신고해야 합니다.

대리점은 보증 대상이 되는 각 사항에 대해 청구 양식을 작성하여 이를 결함이 신고된 다음 달 10일 이내에 TKS 또는 TKS의 유통/수입업자에게 보내야 합니다.

결함 부품은 청구 번호를 표시하여 TKS 또는 TKS의 유통/수입업자가 검사할 수 있도록 최대 6개월간 보관해야 합니다.

TKS 제품은 제조업체의 통제 밖에서 사용되기 때문에 저희는 제품의 품질만을 보장할 수 있으며 제품의 기능 수행이나 그로 인한 일체의 피해에 대해서는 책임지지 않습니다.

다음과 같은 경우에는 보증이 유효하지 않습니다.

a) 타사 예비 부품을 사용하거나 TKS의 승인 없이 제품을 수리 또는 변경한 경우
b) 운영 및 서비스 지침을 준수하지 않은 경우
c) 설계상 의도된 목적 이외의 용도로 기계를 사용한 경우

정상적인 마모로 인한 피해는 보증 대상이 아닙니다.
공식 안전 규정은 이러한 유형의 기계를 올바르게 사용할 때 발생할 수도 있는 안전 위험의 면밀한 검토와 관련하여 본 기계의 사용자/소유자 및 제조업체에게 적용되는 요구 사항을 규정합니다. 따라서 TKS 및 공식 수입/유통업자는 본 제품에 대한 예비 부품 카탈로그에 나오지 않는 구성품의 기능에 대해 책임지지 않습니다. TKS는 이전에 공급한 기계에 관하여 어떤 의무를 발생시키지 않고 제품의 디자인을 변경할 권리를 보유합니다.

주의! 본 제품과 관련된 모든 문의는 제품의 일련 번호로 식별할 수 있어야 합니다. 기계 식별에 관한 7페이지를 참조하십시오.

1.3 소개

TKS 제품을 구입해주셔서 감사합니다. 기능적이고 우수한 품질의 제품을 선택하셨습니다. 고객 지원 딜러 네트워크가 제품 사용에 관한 조언은 물론, 서비스 및 예비 부품을 제공해드립니다.

모든 TKS 제품은 최적의 효율성과 신뢰성을 보장하기 위해 농부와 기계 공장과의 긴밀한 협력을 통해 설계, 테스트 및 제작되었습니다.

이 설명서를 정독하시어 기계를 사용하기 전에 기계의 작동 방식을 숙지하시기 바랍니다. 많은 조건과 변수가 기계의 기능과 작동 방식에 영향을 미칠 수 있습니다. 따라서 알려진 모든 조건을 고려해 이에 맞게 사용하는 것이 매우 중요합니다. 기계의 작동 방식과 성능을 잘 이해하고, 피딩 및 피드 유형/일관성에 관해 높은 수준의 지식을 갖춰야 최상의 결과를 보장할 수 있습니다. 본 기계는 사람이 감독할 필요 없이 작동하는 첨단 피드 로봇이며 언제나 제조업체의 관련 지침과 기타 유효한 규정에 따라 사용해야 합니다.

이런 사항을 철저히 준수하고 현지 조건에 맞게 필요한 조정을 한다면 최상의 결과를 보장할 수 있습니다.

감사합니다.
TKS Agri AS

TKS Agri AS,
Kvernelandsvegen 100
N-4355 Kverneland
Norway

www.tks-as.no
e-post : post@tks-as.no
Phone : + 47 51 77 05 00

1.4 기술 데이터 - 컨베이어 TR

1.4.1 모델 설명 및 사용 분야

3~9m 길이의 범용 컨베이어는 중간급 중량의 모든 재료(예: 목재, 목재칩, 목재 폐기물, 감자, 양파, 뿌리채소, 펠릿, 사일로 사료, 얼음, 생선 등)를 실용적으로 쉽게 취급하는 데 사용할 수 있는 가볍고 유연한 구조의 컨베이어입니다.

컨베이어 벨트와 캐리어는 구동 롤러의 전기 모터나 벨트 상단의 웜기어 모터로 구동됩니다.

- 캐리어 벨트는 판금 베이스 위에서 작동합니다.
- 캐리어가 달린 강화 고무 컨베이어 벨트.
- 최저 작동 온도 -20°C.

컨베이어 TR 지지대를 장착할 수 있습니다.

컨베이어 TR:	**1000MM**
벨트 너비	1000MM
모터 파워	3,0 kW
벨트 속도	1 m/초
캐리어 높이	60mm

사용 가능한 장비:
지지대
리필 깔때기
용 프레임 키트

1.4.2 기계 식별

기계의 일련 번호와 제조업체의 주소가 기계에 기재되어 있습니다.
이 페이지의 그림을 참조하십시오.
예비 부품이나 서비스에 관한 문의 시 명판에 기재된 정보를 사용하십시오.
본 제품은 CE 마크 표시 제품입니다. CE 마크는 관련 EU 확인 서면과 더불어 해당 제품이 현행 보건 및 안전 요구사항을 충족하며 다음과 같은 지침을 준수함을 의미 합니다.

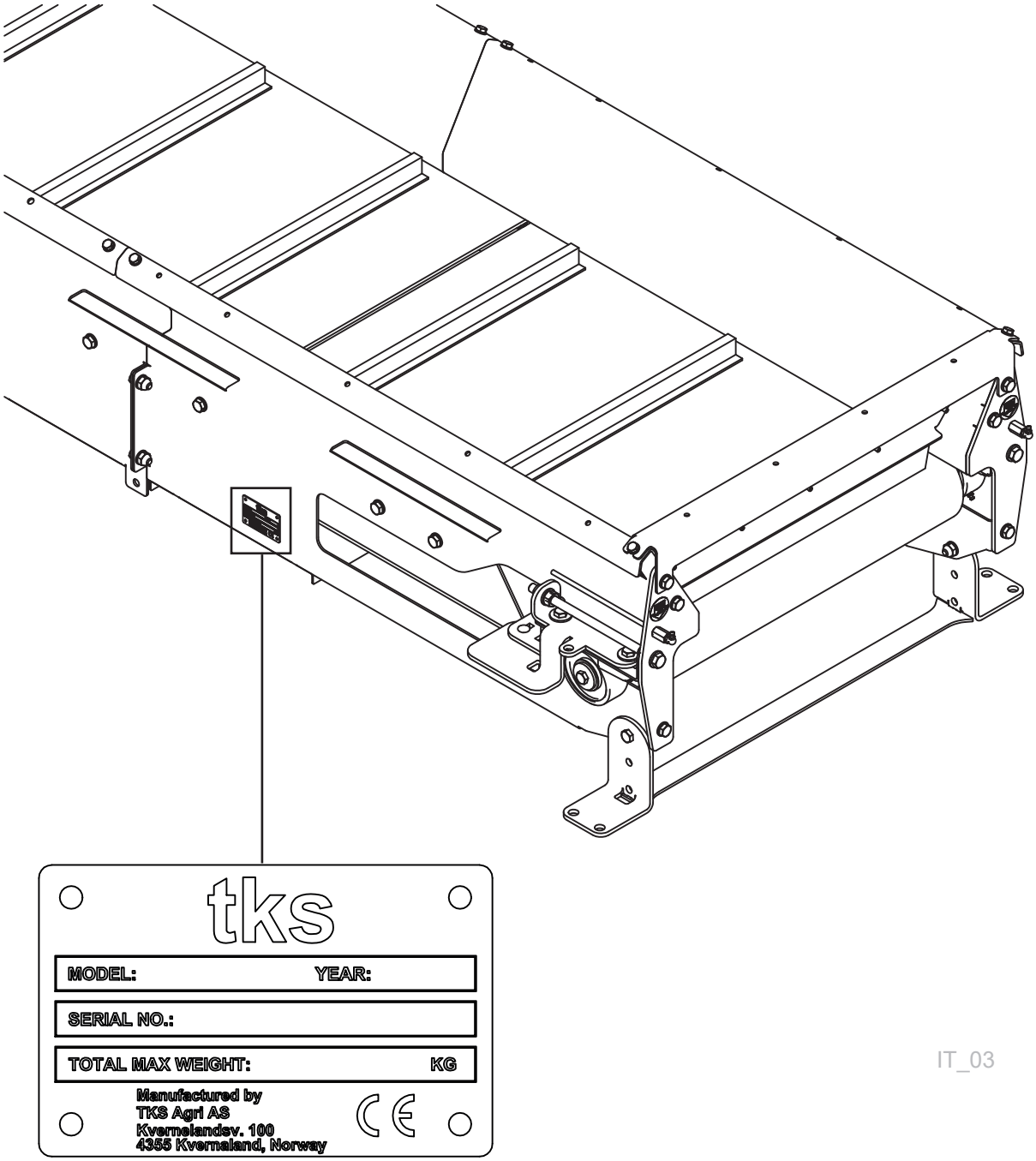

1.4.3 주요 목표 - 컨베이어 TR

모든 측정은 mm 단위입니다.

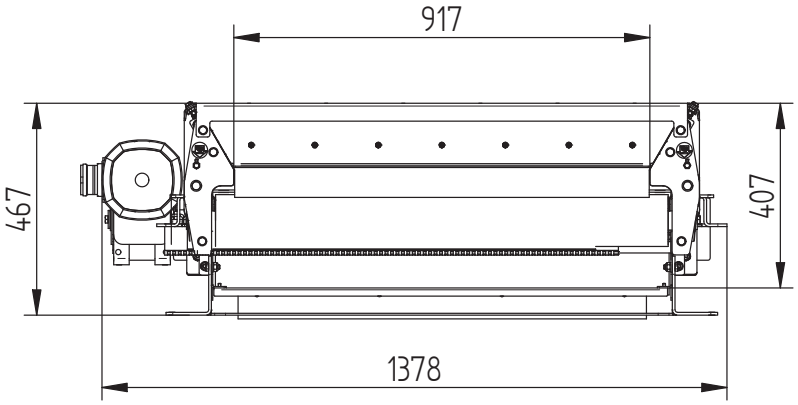

IT_01

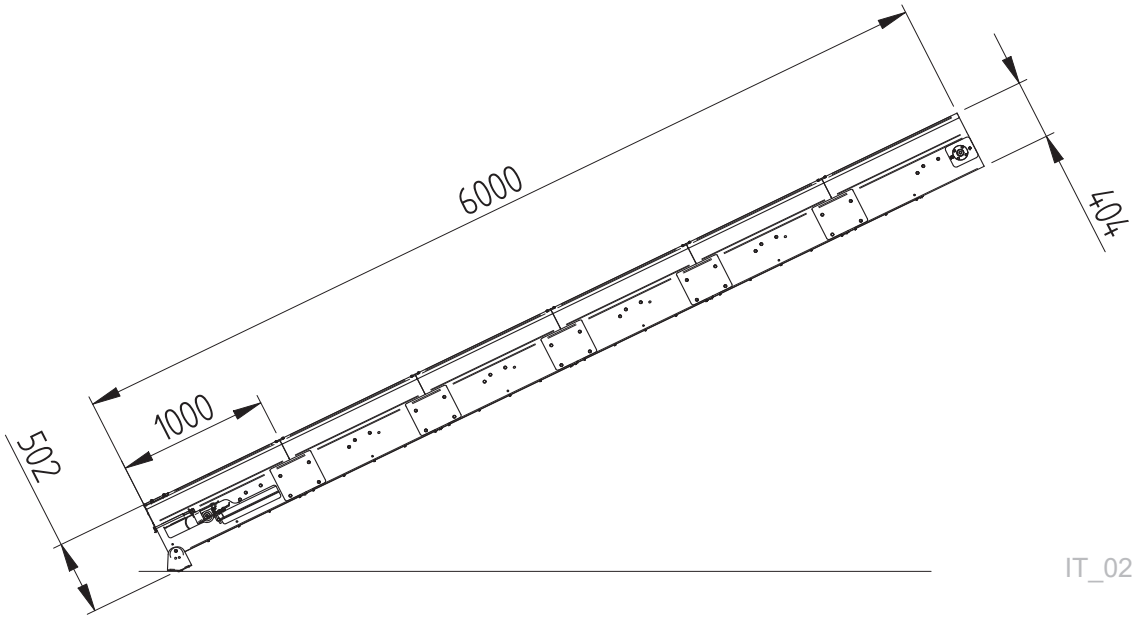

IT_02

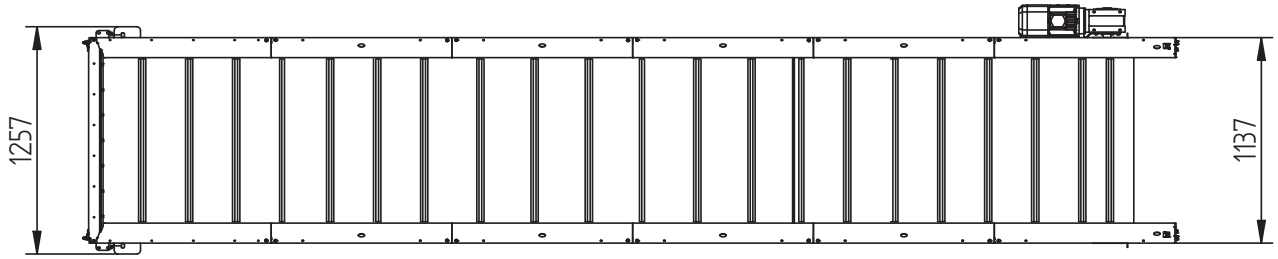

IT_10

리필 깔때기(A)는 35°를 넘는 경사면에서 사용해야 합니다.
추가 장비를 참조하십시오.

예:
컨베이어 길이 6m 기울기 30°
상단까지의 높이 2.85m
후방 끝에서의 길이 5.40m

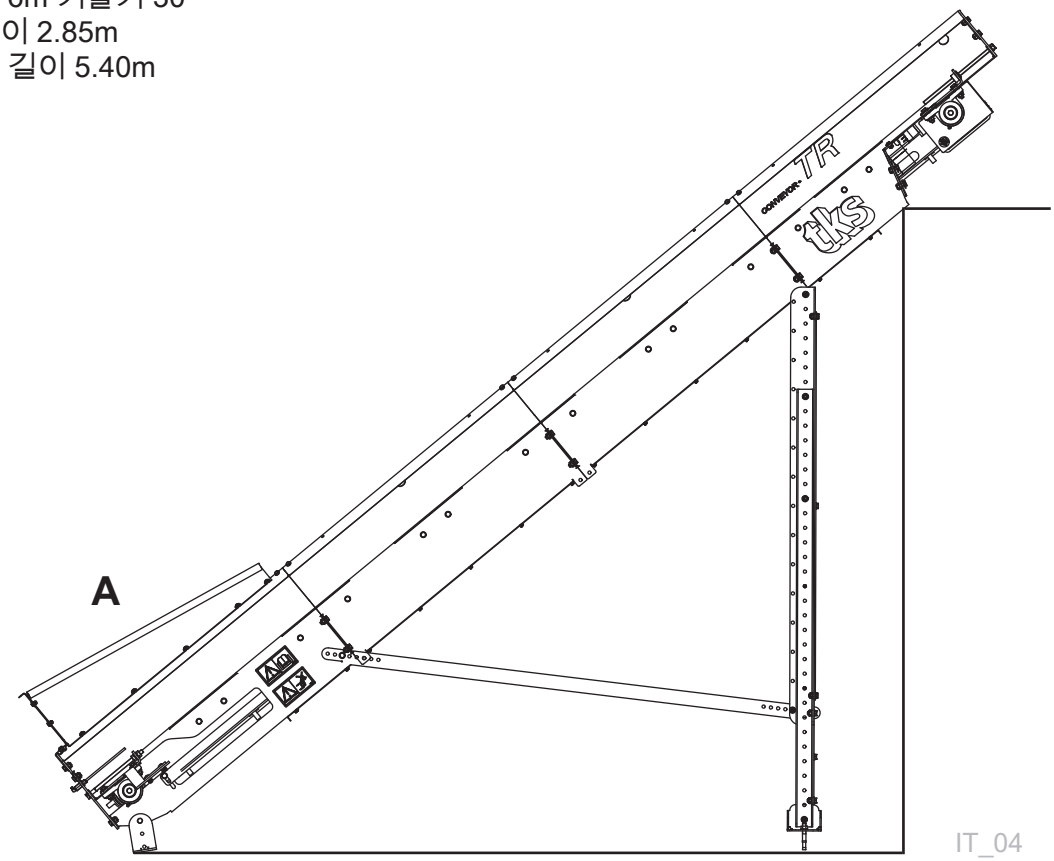

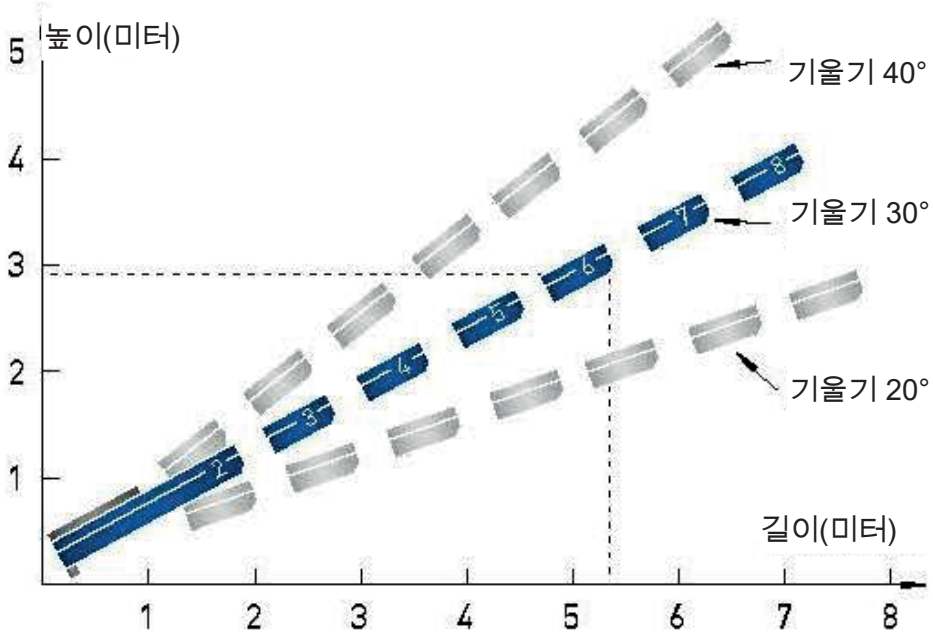

1.5
안전

이 기호에 각별히 주의하시기 바랍니다. 안전 위험을 의미하며 사고 예방을 위해 취해야 할 주의 사항을 설명합니다. 유지관리 시행 시 제어 캐비닛은 전원을 끄고 자물쇠로 잠궈야 합니다.
기계를 작동, 조정 또는 수리하기 전에 사용자, 기술자 또는 소유자는 본 설치 매뉴얼에 포함된 안전 지침을 숙지해야 합니다.
농기계를 다룰 때는 주의를 기울이고 조심해야 합니다. 본 매뉴얼에 포함된 안전 지침을 읽고 숙지하십시오.

작업 안전은 각자의 책임입니다!

1.5.1
일반 안전 지침

다음과 같은 일반 안전 지침을 읽고 숙지하시기 바랍니다.

기계의 사용
기계는 설계상 의도된 목적으로만 사용해야 합니다.

기계의 작동 방식
조작자는 기계의 작동 방식과 기능을 숙지해 안전하고 올바른 방식으로 기계를 사용할 수 있어야 합 니다.

안전 거리 유지
기계 작동 중에는 사람과 동물이 기계에서 멀리 떨어져 있어야 합니다.
작동, 회전 및 가동 부품과 거리를 유지하십시오.

작업 안전
작동 중에는 기계 위로 절대 올라가지 마십시오.
유지관리 시행 시 전원을 차단해야 합니다.

보호 가드
모든 가드가 제자리에 올바르게 설치되어 있는지 확인하십시오. 이 작업이 완료된 후에 기계를 시작
하십시오. 손상된 가드는 수리하거나 즉시 교체해야 합니다.

예비 부품
안전을 위해 정품 예비 부품만을 사용할 것을 권장합니다. 타사 예비 부품을 사용한 경우에는 제품 보증을 받을 수 없습니다.

유지관리
기계를 제대로 유지관리하여 항상 양호한 상태를 유지해야 합니다. 절대로 기계의 기계적 작동 방식
을 변경하려고 시도해서는 안됩니다.

기계 작동 구역
기계 작동 구역은 사람이나 동물에 대한 위험을 방지하기 위해 물리적으로 봉쇄하거나 잠궈야 다.

1.5.2
추가 안전 지침

기계에는 경고 기호가 ⚠ 표시되어 있습니다. 이러
한 기호가 손상된 경우에는 교체해야 합니다. 주문 번호는 이 섹션의 그림에 표시되어 있습니다.

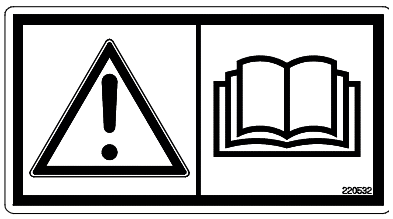

그림 **1**

경고 기호 UH220532 (그림 1)
조심! 기계를 사용하기 전, 그리고 기계를 조정하거나 유지관리를 시행하기 전에 반드시 사용 설명서를 읽고 숙지해야 합니다.

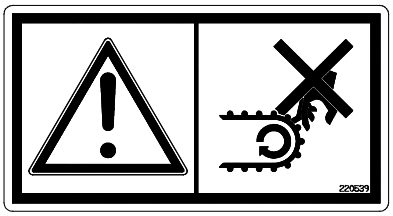

그림 **2**

경고 기호 UH220539 (그림 2)
손가락 골절 경고 기호 손가락이 캐리어와 하부 프레임 사이에 끼이면 손가락이 골절될 위험이 있습니다.

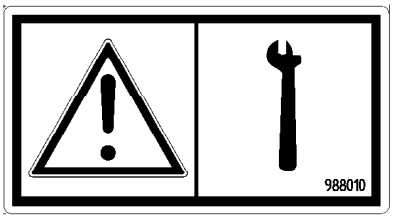

그림 **3**

경고 기호 988010 (그림 3)
주의! 엘리베이터 벨트의 캐리어와 엘리베이터의 체인은 반드시 견고히 고정되어야 합니다. 그러므로 나사를 정기적으로 다시 조이는 것이 중요하고 필요한 작업입니다.

1.5.3 안전 위험 개요

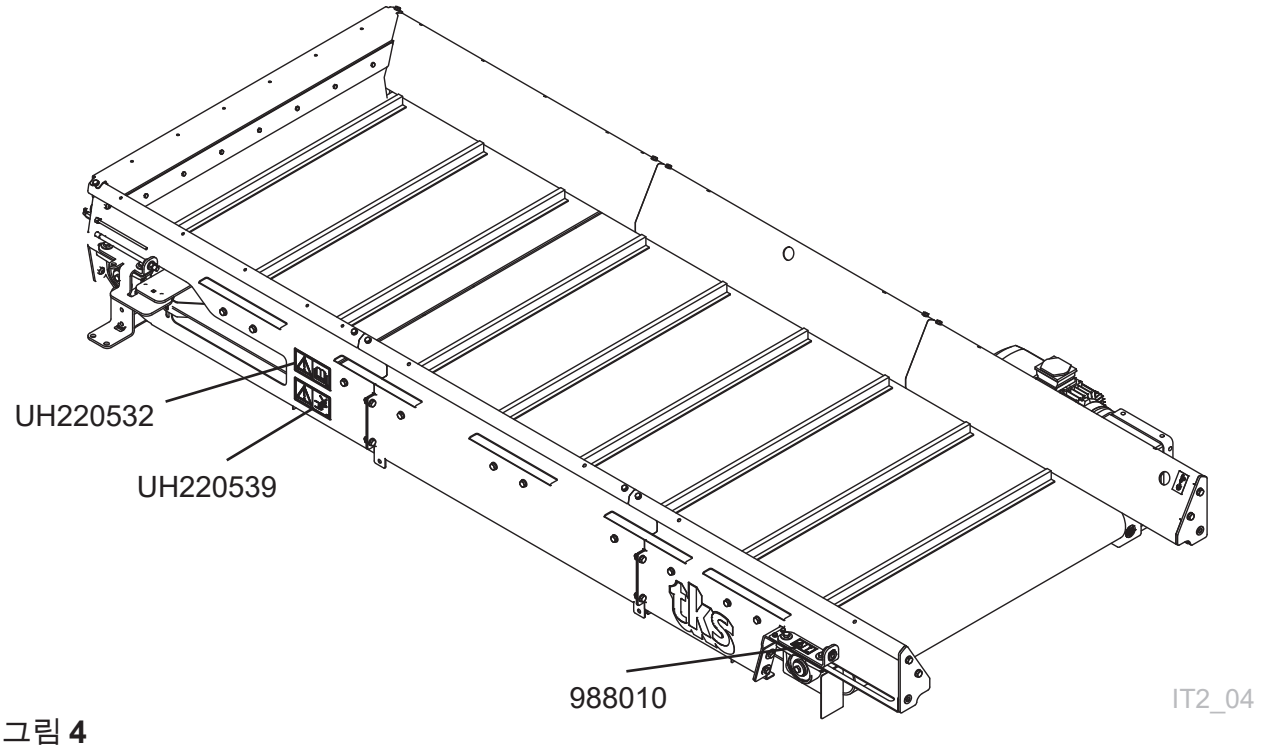

그림 **4**

IT_07

1.5.4
크레인으로 기계 들어 올리기

기계는 반드시 리프팅 기호가 표시된 지점에서 들어 올려야 합니다. 그림 5 참조

주의!
기계를 들어 올릴 때 기계 아래나 주변에 아무도 없는지 확인하십시오.
들어 올릴 때 균형을 잡을 수 있도록 기계의 메인 프레임에 부착된 스트랩을 사용하여 기계를 들어 올리십시오.
들어 올리기 전에 스트랩이 제대로 고정되어 있는지 확인하십시오.
기계를 제자리에 고정하기 위해 여분의 스트랩을 사용하십시오.

1.5.5
새 기계 - 주의

작업자 설명서 읽기

새 기계를 처음 가동할 때는 특히 주의하십시오.
설치 결함.
새 기계를 처음 가동할 때는 특히 주의하십시오.
설치 결함, 잘못된 작동 등으로 인해 비용이 많이 드는 수리나 수익의 손실로 이어질 수 있습니다.
TKS 제품 보증의 경우, 사용 설명서에 기재된 권장 사항을 따르지 않아 발생하는 손상에 대해서는 적용되지 않습니다.
이 기호에 특히 주의하시기 바랍니다. 잘못된 설치나 작동을 예방하기 위해 중요한 정보를 강조해서 표시하는 데 사용됩니다.

새 기계를 시운전할 경우, 다음 사항에 특히 주의하시기 바랍니다.
기계가 제대로 설치되어 있고 손상되지 않았는지 확인하십시오.

유지 보수 섹션 3의 그림 8에 표시된 대로 기계에 윤활유를 칠하십시오.

작업자에게는 제품을 제대로 포장해야 할 책임이 있음을 명심하십시오.

1.5.6 리프팅 포인트

들어 올릴 때는 표시된 리프팅 포인트를 이용해야 합니다.

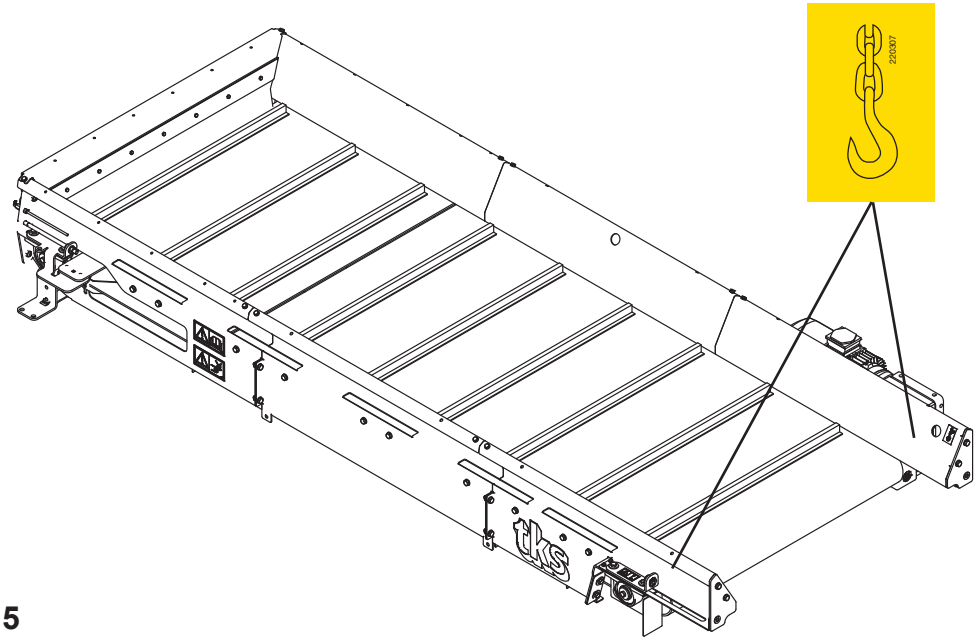

그림 **5**

IT2_04

1.6 재활용 - 폐기물을 자원으로 -

TKS 제품은 전기 전자 구성부품을 통해 작동합니다.
이는 EE 제품의 일반 용어에 해당합니다. TKS 제품은 일반적인 구성부품(예: 케이블, 스위치, 모터, 제어장치 등)을 사용합니다.

TKS 제품을 폐기할 경우, 오염 물질이 들어있는 구성부품은 환경이 오염되지 않는 방식으로 처리하고 분류해야 합니다. 오염물질은 안전하게 관리해야 합니다.

유통업체는 판매하는 상품 범위에 속한 제품에서 나오는 EE 폐기물을 처리해야 할 의무가 있습니다.
이 폐기물은 안전하게 보관한 후에 공인 폐기물 수거업체가 수거하거나 처리 공장에 보내야 합니다.
EE 폐기물은 반드시 손상되거나 파괴되지 않는 방식으로 분류한 다음 운반해야 합니다.

EE 폐기물 처리에 관한 추가 정보가 필요하면, 유통업체에 문의하시기 바랍니다.

고맙습니다.
TKS Agri AS

2 새 기계 준비

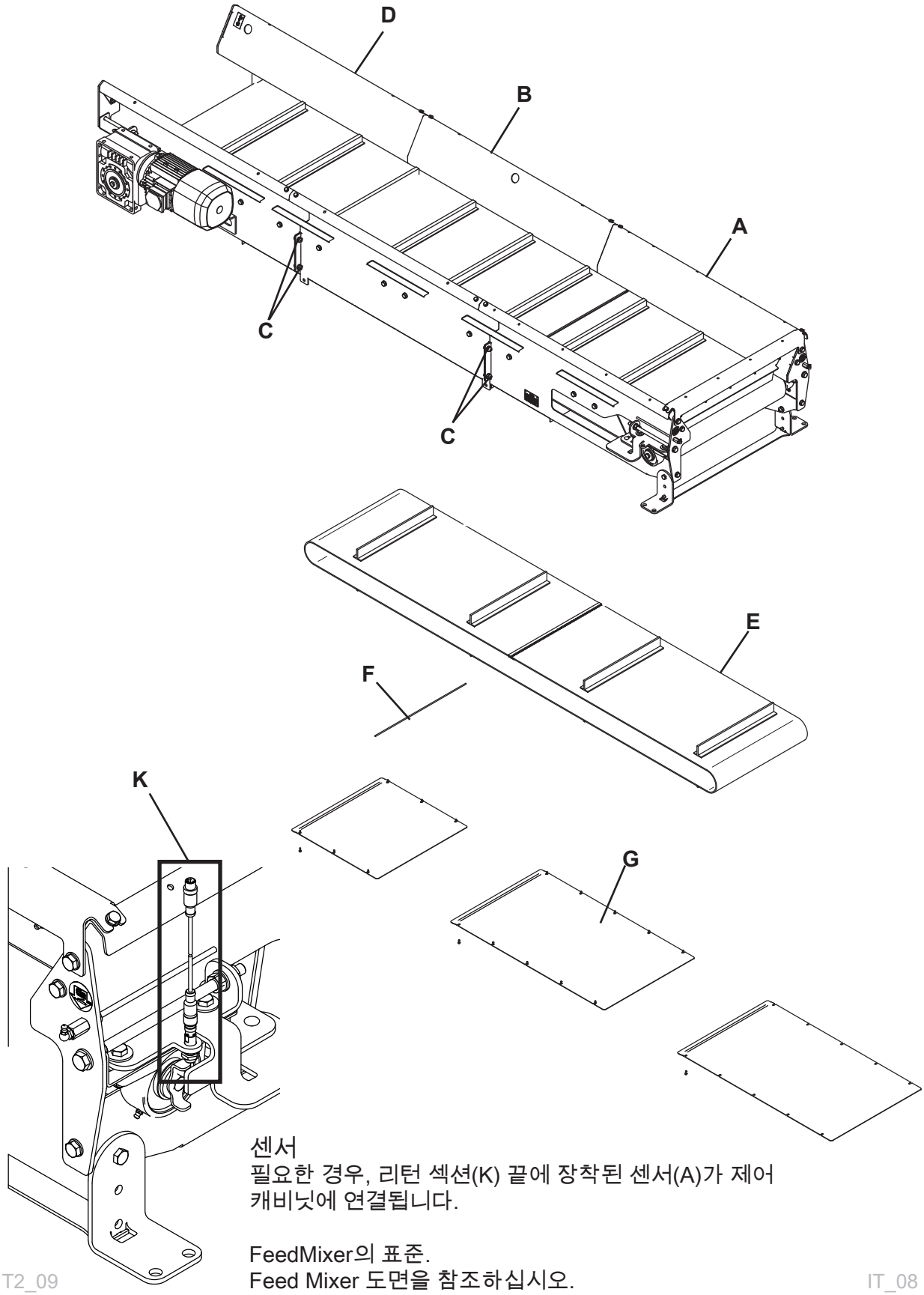

센서
필요한 경우, 리턴 섹션(K) 끝에 장착된 센서(A)가 제어 캐비닛에 연결됩니다.

FeedMixer의 표준.
Feed Mixer 도면을 참조하십시오.

그림 6

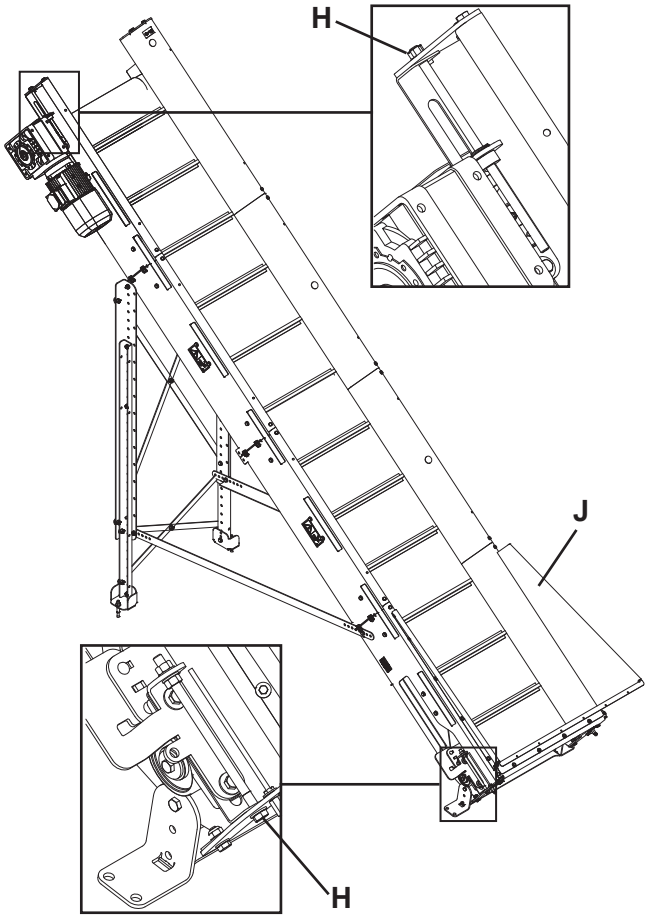

그림 **7a**

컨베이어 TR 이 서브 조립 섹션(A - B - D)에 도착합니다. 그림 6 참조
중요한 점**!**
FeedStation은 반드시 실내나 지붕이 있는 곳에 설치해야 합니다.

컨베이어 TR을 조립할 때는 모든 골판지, 스트랩, 플라스틱을 환경친화적인 방식으로 폐기해야 한다는 점을 명심하십시오.

새 컨베이어 TR 장착:

- 필요한 길이에 맞춰 1m 리턴 섹션(A)를 하나 이상의 중간 섹션(B)와 함께 장착하십시오.
- 조립용 나사를 사용하여 스플라이스 플레이트(C)에 섹션을 함께 장착하십시오.
- 그다음 컨베이어 TR의 끝에 기어 모터(D)가 달린 1m 작동 섹션을 장착하십시오
- 벨트와 캐리어(E)를 끼운 후에 벨트 스플라이스 핀(F)을 사용하여 제자리에 고정하십시오.
- 벨트가 제자리에 끼워지면, 조립용 나사를 사용하여 베이스 플레이트(G)를 컨베이어 TR의 하부에 고정하십시오.
- 벨트가 일자로 움직이는지 확인하십시오. 이는 양쪽에 있는 리턴 섹션의 구동 롤러에 달린 나사(H)를 조이거나 느슨하게 풀어서 조절할 수 있습니다. 구동 롤러에서 헛돌지 않도록 벨트를 조이십시오.

그림 7 참조

지지대(I)를 사용하여 경사면에 Conveyor TR을 설치해야 하는데 기울기가 35°를 넘는 경우, 리필 깔때기(J)를 대신 사용할 수 있습니다.
그림 7a와 7b 참조

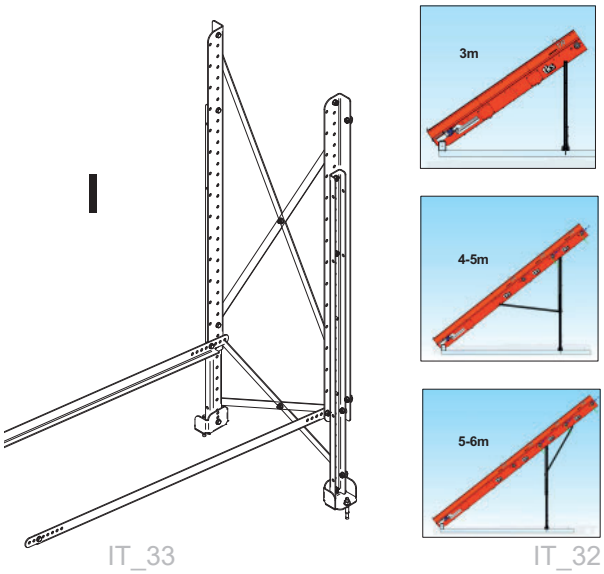

그림 **7b**

지지대
지지대(H)는 추가 장비로 제공됩니다.
조립용 나사와 함께 납작하게 포장되어 있습니다.
그림 7b의 장착 지침 참조

2.1 전원 공급 장치 설치

모든 전기 설치는 반드시 공인 전기 기술자가 수행해야 합니다. 정확한 단면적(2.5mm2)의 공급 케이블을 사용하십시오.

모터를 보호하기 위해 전류 요구량을 적절하게 조정하십시오.
230V = 9A
400V = 6A

3 유지 보수 및 관리

유지 보수 및 관리를 위한 체크리스트

주의! 유지 보수 점검이나 수리를 진행하기 전에 항상 기계의 플러그를 뽑으십시오

- 컨베이어 벨트, 풋 베어링, 드럼, 베어링 실드를 필요할 때마다 세척하거나 최소한 한 달에 한 번은 세척하십시오. 캐리어 벨트는 반드시 팽팽하게 유지되어야 합니다.
- 이는 초기 작동 기간에 특히 중요한 점입니다. 사용하고 나서 첫 달 동안에는 반드시 매주 다시 조여야 합니다. 캐리어 벨트가 손상되지 않도록 조이는 것이 중요합니다. 나사로 조이면 절대로 안 됩니다. 양쪽에서 나사를 동일한 회전수로 돌리십시오.
- 풋 베어링을 윤활하십시오.
- 웜의 오일은 -30 Co 아래의 온도에 노출되어서는 안 됩니다.
  기계가 -30 CO 아래에서 최적으로 작동하도록 하려면 제조업체에 문의해서 조언과 지침을 받으십시오.

나사 및 볼트 토크:

M6	11 Nm
M8	27 Nm
M10	53 Nm
M12	91 Nm
M16	222 Nm
M20	434 Nm
M24	750 Nm

컨베이어 TR 보관

컨베이어 TR을 한동안 사용하지 않을 경우, 다음 사항을 수행하십시오.

주의!
TKS는 세척 시 압축 공기 사용을 권장합니다.

옵스!
TKS는 장비 세척 시 고압 세척기의 사용을 권장하지 않습니다. 물이 실(seal)을 통해 스며들 수 있습니다!

- 캐리어, 베어링, 가드에 손상이 있는지 확인하십시오.
- 윤활 일정에 따라 컨베이어 TR을 윤활하십시오.
- 바니시 손상 부위를 모두 수리하십시오.
- 컨베이어 TR은 실내나 지붕이 있는 곳에서 사용하는 것이 이상적입니다.

3.1 윤활

구성부품/위치		양	동작	작동
1	윤활 니플 - 베어링 작동 면	2	윤활	10 h
2	윤활 니플 - 베어링 리턴 면	2	윤활	10 h

오일 교환, 웜

양 0.14리터

AGIP	KLUBER	SHELL	MOBIL
Telium VSF 320	Syntheso D220 EP	Tivela Oil WB	Glygoil 30 SHC 630

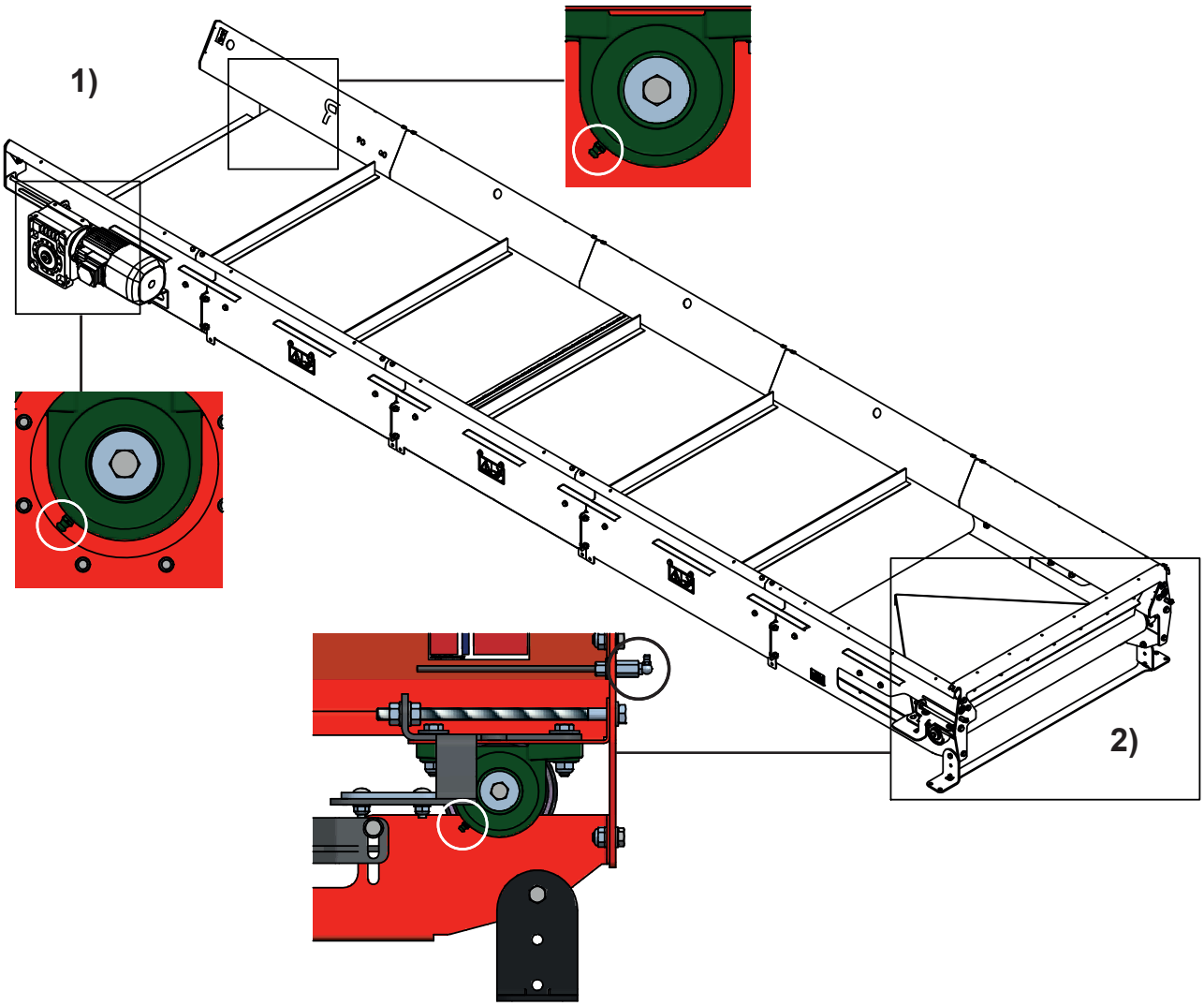

그림 8

3.2 벨트 조임

리턴 섹션

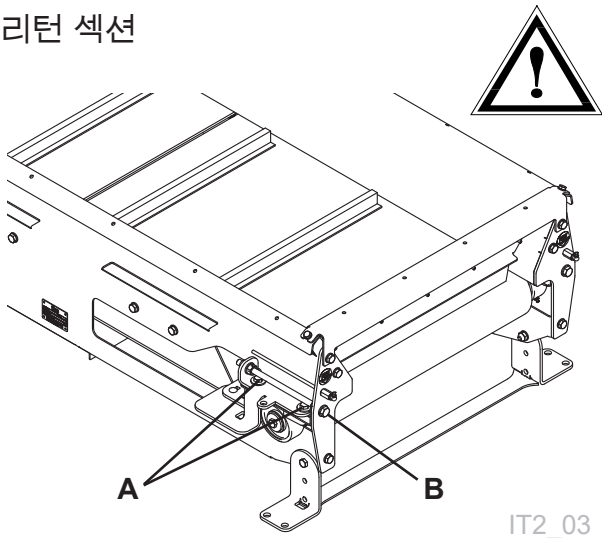

IT2_03

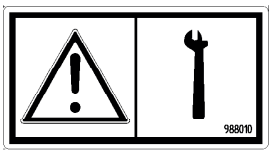

IT_10

그림 **9a**

드라이브 섹션

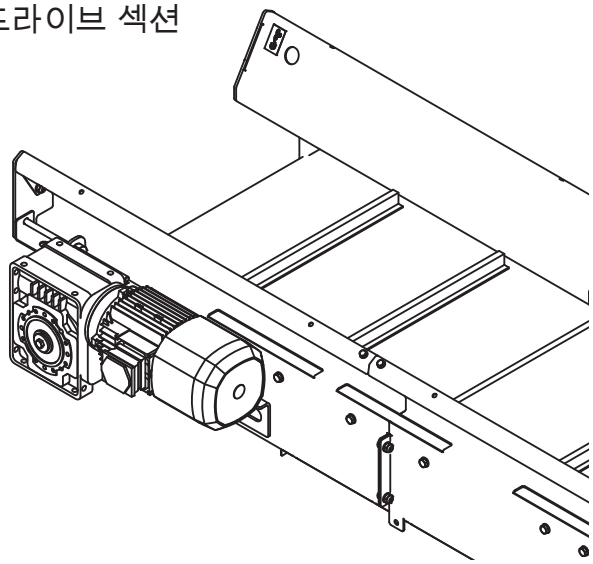

IT2_07

그림 **9b**

벨트가 팽팽한 상태에 있는 것이 중요합니다. 이런 상태에 있는지 정기적으로 점검해야 합니다.

- 벨트를 조이기 전에 양쪽에 있는 두 개의 잠금 나사(A)에서 베어링을 반드시 느슨하게 풀어야 합니다.
- 실제 조임은 리턴 면의 양쪽에 있는 조임 나사(B)를 돌려서 조절합니다.

그림 9 참조

주의!
페인트 등이 마모되어 캐리어 벨트가 느슨해질 수 있으므로 1~2일 후에 벨트를 다시 조이는 것이 중요합니다.

- 양쪽에 있는 조임 나사를 같은 회전수로 돌려야 한다는 점을 명심하십시오
- 벨트가 컨베이어 중앙에서 작동하는지 확인하십시오.
- 모든 것이 만족스럽게 작동하는지 확인하기 위해 조인 후에 벨트를 로드하지 않은 상태에서 가동하십시오.

3.3 스크레이퍼에서 라이너 잔여물 제거

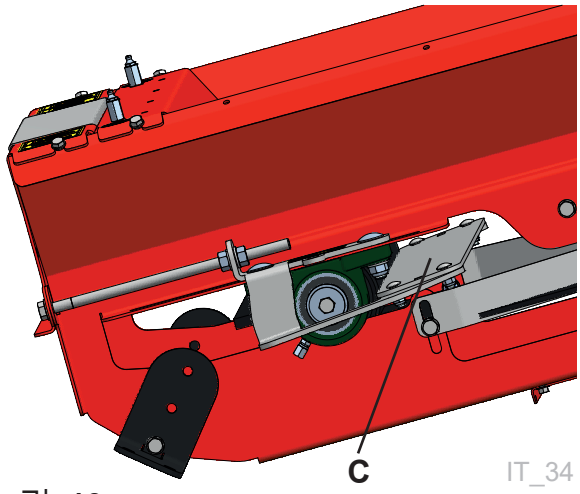

그림. **10**

주의!
컨베이어 TR을 사용한 후에 주기적으로 스틱을 사용하여 스크레이퍼 (C)에서 라이너 잔여물을 제거해야 합니다.

메모

4 예비 부품 목록

컨베이어 TR

일련번호부터 유효한지 확인하십시오.

예비 부품을 주문할 경우, 다음 사항에 유의하십시오:

항상 일련번호를 참조해야 합니다. 이 번호는 식별 번호판에서 찾을 수 있습니다.
예비 부품 번호와 설명을 사용하십시오.
참조 번호는 그림에 있는 예비 부품을 식별하는 데 도움이 되는 용도로만 사용하십시오.

Supplied by:

Innhold	Content	Fig.	Side/Page
DRIFT SEKSJON	DRIVE SECTION	1	30
MIDT SEKSJON	MIDDLE SECTION	2	32
RETUR SEKSJON	RETURN SECTION	3	34
FOT STATIV 3-6M 20-40°	SUPPORTING FOOT 3-6M 20-40°	4	36
FOT STATIV 5-9M 20-40°	SUPPORTING FOOT 5-9M 20-40°	5	38
PÅFYLLINGSTRAKT - KARMSETT	LOADING FUNNEL - FRAME KIT	6	40
STYRESKAP 27716 / 27718	CONTROL CABINET 27716 / 27718	7	42
STYRESKAP 27702 / 27703	CONTROL CABINET 27702 / 27703	8	44

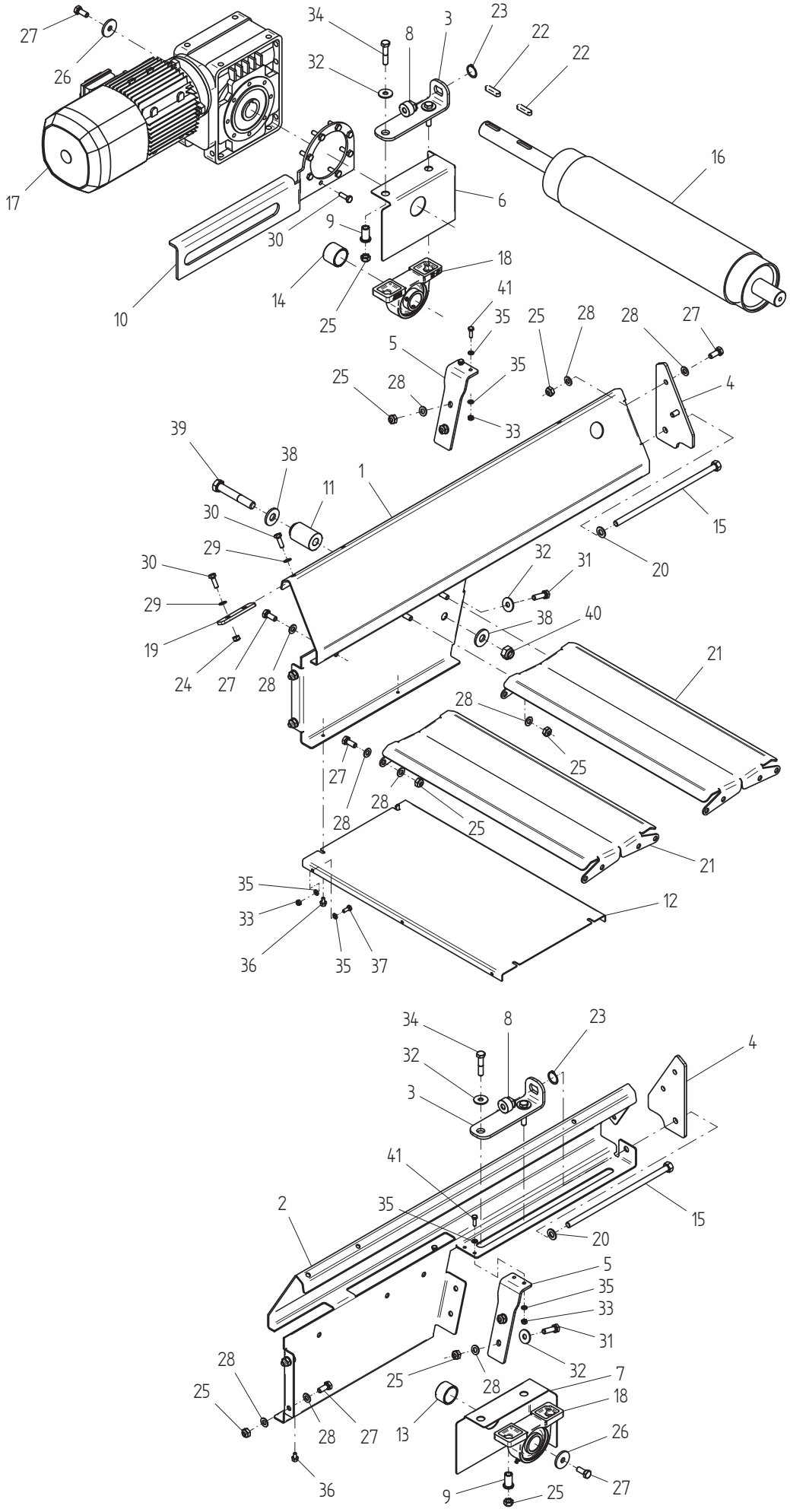
27
26
17
34
32
8
3
23
22
22
16
6
30
9
18
14
25
10
41
35
25
28
28
27
5
35
25
28
4
33
39
38
1
11
30
15
29
20
30
32
31
29
38
40
19
24
27
28
21
28
25
27
28
28
25
21
35
12
33
36
35
37
34
8
23
4
32
1
3
41
2
35
15
20
5
35
33
31
28
32
25
28
7
25
18
28
27
13
26
36
9
25
27

Fig. 1

T2_01

Utgave: Issue: 1	Redskap: Implement: **CONVEYOR TR**		tks
Dato: Date: **01-20**	Enhet: Unit: **DRIFT SEKSJON DRIVE SECTION**		Fig: 1

Ref. No.	Delenr. Part nr.	Ant. Qty.	Gjenstand:	Description:	Anmerkning: Note:
1	274151	1	SIDEPLATE DRIFT V.	SIDE PLATE DRIVE LH	
2	274152	1	SIDEPLATE DRIFT H.	SIDE PLATE DRIVE RH	
3	274153	2	STRAMMEJERN	CONNECTION BRACKET	
4	274154	2	STRAMMESTØTTE	PLATE	
5	274155	2	FORSTERKER	AMPLIFIER PLATE	
6	274156	1	LAGERDEKKE DRIFT V.	COVER PLATE LH	
7	274157	1	LAGERDEKKE DRIFT H.	COVER PLATE RH	
8	274159	2	GJENGEDEL	THREADED BUSHING	
9	274160	4	HYLSE Ø16	COLLAR D16	
10	274161	1	MOTORPLATE	MOTOR PLATE	
11	274162	1	HYLSE	COLLAR	
12	274230	1	BUNN DRIFT RETUR 1000	BOTTOM PLATE RETURN 1000	
13	274148	2	HYLSE Ø35	COLLAR D35	
14	274178	1	HYLSE Ø35	COLLAR D35	
15	274393	2	BOLT M12x310	BOLT M12X310	
16	274220	1	TROMMEL DRIFT MONT 1000MM	DRUM DRIVE 1000MM	
17	925036	1	SNEKKE M/MOT 1500 OMB 3,0 kW	WORM W/MOTOR 1500 REV.	230/400V
18	G66102	2	FOTLAGER UCP 207 35MM.	PLUMMER BLOCK	
19	273626	2	SKJØTE ORVEL, C-C 50	CONNECTION PLATE, C-C 50	
20	920155	2	BRIKKE M12/Ø24/2,5MM	WASHER M12/D24/2,5MM	
21	274228	2	FØRINGSPLATE 1000	GUIDING PLATE 1000	
22	920311	2	KILE 10X8X40 M/RUNDE ENDER	KEY10X8X40 W/ROUND ENDS	
23	921001	2	SEGERRING A-25 Ø25x1,2	CIRCLIP A-25 DIN 471 25x1,2	
24	917202	4	LÅSEMUTTER M8 NYLOCK	SELF LOCK NUT M8	
25	917204	24	LÅSEMUTTER M10	SELF LOCK NUT M10	
26	920225	2	BRIKKE M10/Ø40/4MM	WASHER M10/D40/4MM	
27	911006	18	6KT. SKRUE M10X25	HEX. BOLT M10X25	
28	920262	36	BRIKKE M10/Ø20/2MM	WASHER M10/D20/2MM	
29	920165	4	BRIKKE M8/Ø16/1,6MM	WASHER M8/D16/1,6MM	
30	910823	12	6KT. SKRUE M8X25	HEX. BOLT M8X25	
31	911013	4	6KT. SKRUE M10X35	HEX. BOLT M10X35	
32	920204	8	BRIKKE M10/Ø30/2,5MM	WASHER M10/D30/2,5MM	
33	917201	8	M6 LÅSEMUTTER 6KT	M6 SELF LOCK NUT	
34	911047	4	6KT. SKRUE M10X50	HEX. BOLT M10X50	
35	920152	16	BRIKKE M6/Ø12,5/1,6MM	WASHER M6/D12,5/1,6MM	
36	910614	4	6KT. SKRUE M6X12 M/FLENS	HEX. BOLT M6X12 W/FLANGE	
37	910603	4	6KT. SKRUE M6X16	HEX. BOLT M6X16	
38	920250	2	FJÆRSKIVE Ø17/Ø39/4MM	SPRING PLATE d17/D39/4MM	
39	911617	1	6KT. SKRUE M16X100	HEX. BOLT M16X100	
40	917206	1	LÅSEMUTTER M16	LOCK NUT M16	
41	910606	4	6KT. SKRUE M6X20	HEX. BOLT M6X20	

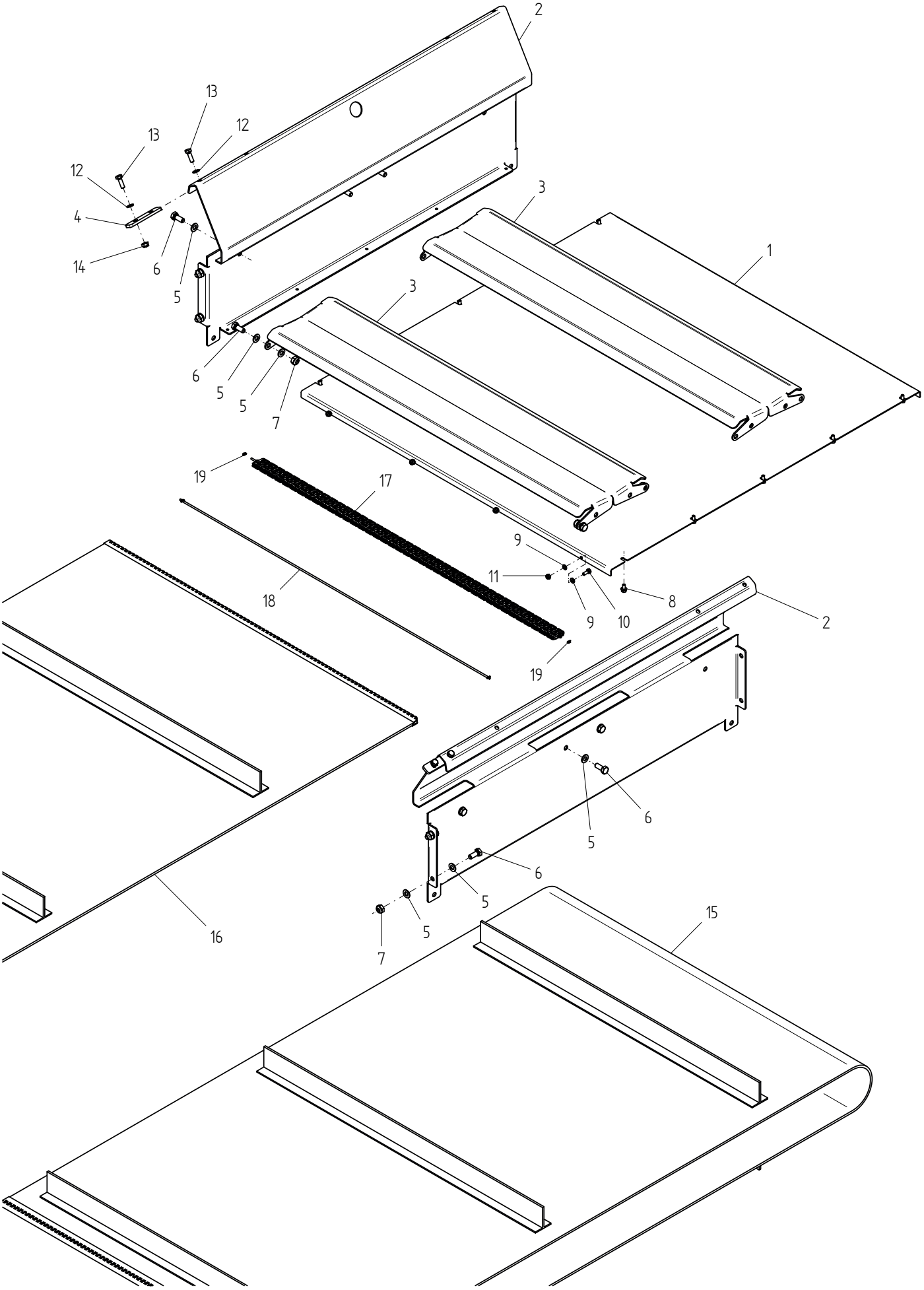

Fig. 2

T3_02

Utgave: Issue: 1	Redskap: Implement: CONVEYOR TR		tks
Dato: Date: 02-20	Enhet: Unit: MIDTSEKSJON MIDDLE SECTION		Fig: 2

Ref. No.	Delenr. Part nr.	Ant. Qty.	Gjenstand:	Description:	Anmerkning: Note:
1	274229	1	BUNN LANG	BOTTOM PLATE LONG	
2	274186	1	SIDEPLATE MIDTSEKSJON	SIDE PLATE MIDDLE SECTION	
3	274228	2	FØRINGSPLATE	GUIDING PLATE 1000MM	
4	273626	2	SKJØTE ORVEL, C-C 50	CONNECTION PLATE	
5	920262	24	BRIKKE M10/Ø20/2MM	WASHER M10/Ø20/2MM	
6	911006	12	6KT. SKRUE M10X25	HEX. BOLT M10X25	
7	917204	12	LÅSEMUTTER M10	SELF LOCK NUT M10	
8	910614	10	M6X12 6KT M/FL. SELVGJENGENDE	HEX. BOLT M6X12 W/FLANGE	
9	920152	8	M6/Ø12,5/1,6MM	WASHER M6/D12,5/1,6MM	
10	910603	4	6KT. SKRUE M6X16	HEX. BOLT M6X16	
11	917201	4	M6 LÅSEMUTTER 6KT	M6 SELF LOCK NUT	
12	920165	4	SKIVE M8/Ø16/1,6MM	BRIKKE M8/Ø16/1,6MM	
13	910823	4	6KT. SKRUE M8X25	HEX. BOLT M8X25	
14	917202	4	LÅSEMUTTER M8 NYLOCK	SELF LOCK NUT M8	
15	273734	1	BELTE M/MEDBRINGER KOMPL.	CONVEYOR BELT ASSY.	FOR 4M
16	273735	1	BELTE M/MEDBRINGER KOMPL.	CONVEYOR BELT ASSY.	FOR 1M
17	272507	1	BELTESKJØT M/WIRE 1000 mm	JOINT PIN 600MM	
18	272508	1	SKJØTEWIRE M/SKIVER	JOINT WIRE W/WASHER	
19	272603	2	WIRESKIVE Ø8/4x0,6mm FLEXCO	HINGE PIN RETAINING WASHER	

Ved reperasjon må forhandler kontaktes. Skjøting krever bruk av spesial verktøy.
Contact the dealer for repair. Splicing requires the use of special tools.

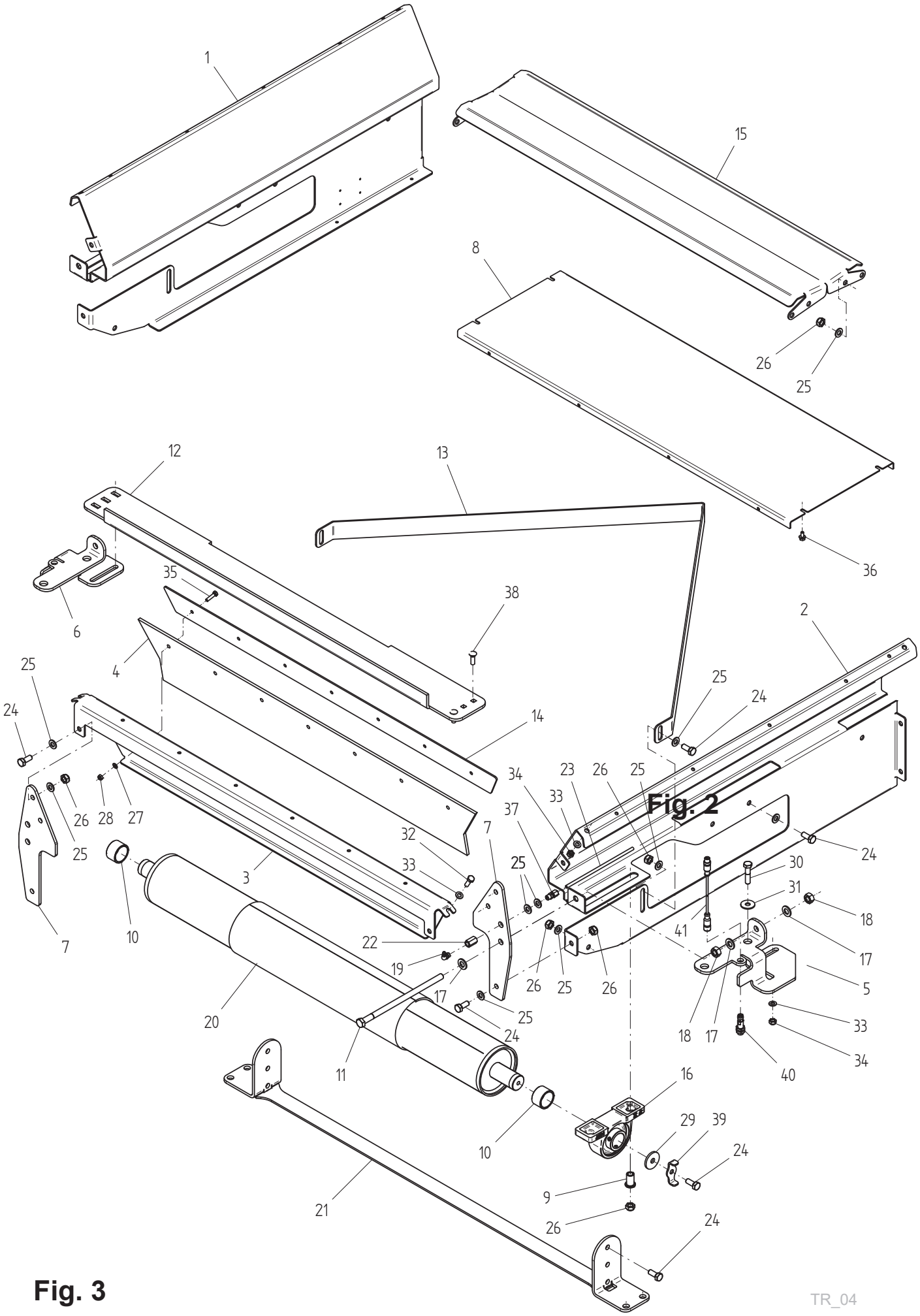
1
15
8
26
25
12
13
36
6
35
38
2
4
25
24
25
24
14
34
23
26
25
33
Fig. 2
37
24
32
7
30
33
25
31
3
18
41
10
7
22
17
19
26
25
26
5
17
25
20
24
18
17
33
34
11
40
16
10
29
39
24
9
21
26
24
Fig. 3
TR_04

Utgave: Issue: 1	Redskap: Implement: **CONVEYOR**	tks	
Dato: Date: **02-20**	Enhet: Unit: **RETUR SEKSJON RETURN SECTION**	Fig: **3**	

Ref. No.	Delenr. Part nr.	Ant. Qty.	Gjenstand:	Description:	Anmerkning: Note:
1	274138	1	SIDEPLATE RETUR V.	SIDE PLATE RETURN LH	
2	274139	1	SIDEPLATE RETUR H	SIDE PLATE RETURN RH	
3	274231	1	MIDTPLATE	PLATE	
4	274232	1	GUMMILIST	RUBBER LIST	
5	274143	1	STRAMMEJERN RETUR H	TENSION PLATE RETURN RH	
6	274142	1	STRAMMEJERN RETUR V	TENSION PLATE RETURN LH	
7	274144	2	STRAMMESTØTTE RETUR	SUPPORT PLATE RETURN	
8	274230	1	BUNN DRIFT RETUR	BOTTOM PLATE RETURN	
9	274147	4	HYLSE Ø16	BUSHING D16	
10	274148	2	HYLSE Ø35	COLLAR D35	
11	911296	2	6KT. SKRUE M12X280 HELGJ.	HEX. BOLT M12X280 THREAD.	
12	274225	1	AVSKRAPER	SCRAPER	
13	274226	1	BELTE AVSKRAPER	BELT SCRAPER	
14	274227	1	KLEMLIST	CLAMP LIST	
15	274228	1	FØRINGSPLATE	GUIDING PLATE	
16	G66102	2	FOTLAGER UCP 207 35MM.	PLUMMER BLOCK	
17	920155	6	BRIKKE M12/Ø24/2,5MM	WASHER M12/D24/2.5MM	
18	917103	4	6KT. SKRUE M12 MUTTER	HEX.NUT M12 ZINK	
19	UH873551	2	SMØRENIPPEL M10x1 90°	GREASE NIPPLE M10X1 90°	
20	274299	1	TROMMEL RETUR	DRUM RETURN	
21	274218	1	FOT	FOOT	
22	UH415760	2	ANSATS M10X1	FIRM SWIVEL M10X1	
23	UH931648	2	PLAST SLANGE Ø6 x 1,5	PLASTIC HOSE D6X1.5MM	
24	917055	16	6KT. SKRUE M10X25	HEX. BOLT M10X25	
25	920262	30	BRIKKE M10/Ø20/2MM	WASHER M10/D20/2MM	
26	917204	18	LÅSEMUTTER M10	SELF LOCK NUT M10	
27	920152	7	BRIKKE M6/Ø12,5/1,6MM	WASHER M6/D12,5/1,6MM	
28	917201	7	6KT. SKRUE M6 LÅSEMUTTER	SELF LOCK NUT M6	
29	920225	2	BRIKKE M10/Ø40/4MM	WASHER M10/D40/4MM	
30	911081	4	6KT. SKRUE M10X45	HEX. BOLT M10X45	
31	920204	4	BRIKKE M10/Ø30/2,5MM	WASHER M10/D30/2.5MM	
32	910823	2	6KT. SKRUE M8X25	HEX. BOLT M8X25	
33	920165	8	BRIKKE M8/Ø16/1,6MM	WASHER M8/D16/1.6MM	
34	917202	6	LÅSEMUTTER M8 NYLOCK	SELF LOCK NUT M8	
35	910601	7	6KT. SKRUE M6X25	HEX. BOLT M6X25	
36	910614	4	6KT. SKRUE M6X12 M/FL. SELVGJ.	HEX. BOLT M6X12 W/FLANGE	
37	UH415761	2	MUFFE M10X1	SLEEVE M10X1	
38	910814	4	LÅSESKRUE M8X25	LOCK SCREW M8X25	
39	272017	1	TELLEBRIKKE	COUNTING BRACKET	
40	916173	1	INDUKTIV GIVER M12	INDUCTIVE TRANSMITTER M12	
41	957722	1	CABLE, 10M M12 4PIN	CABLE, 10M M12 4PIN	

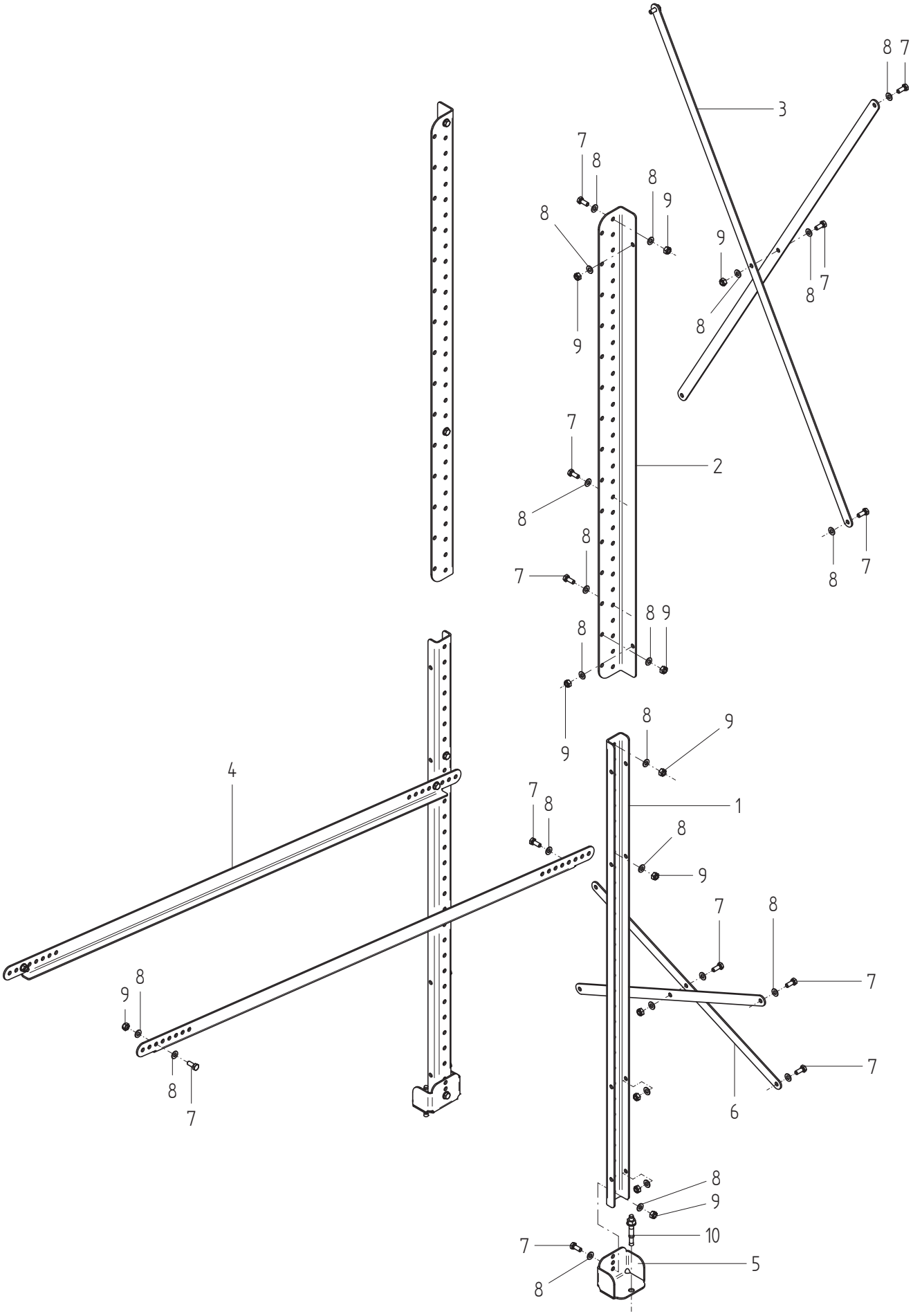

Fig. 4

TR2_04

Utgave: Issue: 1	Redskap: Implement: **CONVEYOR TR**		tks
Dato: Date: **02-19**	Enhet: Unit: **FOT STATIV SUPPORTING FOOT**	**3-6m 3-6m**	Fig: 4

Ref. No.	Delenr. Part nr.	Ant. Qty.	Gjenstand:	Description:	Anmerkning: Note:
	29423		**FOT STATIV - 3-6M 20-40 GR**	**SUPPORT - 3-6M 20-40 GR**	
1	274081	2	NEDRE KANAL	LOWER CANAL	
2	274082	2	ØVRE KANAL	UPPER CANAL	
3	274239	2	ØVRE KRYSSTAG	UPPER CROSS STAY	
4	274084	2	STØTTEVINKEL	SUPPORT STAY	
5	274085	2	FOT	BASE PLATE	
6	274238	2	NEDRE KRYSSTAG	LOWER CROSS STAY	
7	911006	22	6KT. SKRUE M10X25	HEX. BOLT M10X25	
8	920187	44	BRIKKE M10/Ø21/2MM	WASHER M10/D21/2MM	
9	917199	22	LÅSEMUTTER M10	LOCK NUT M10	
10	911287	4	EKSPANSJONSBOLT M12x95	EXPANSION BOLT M12X95	

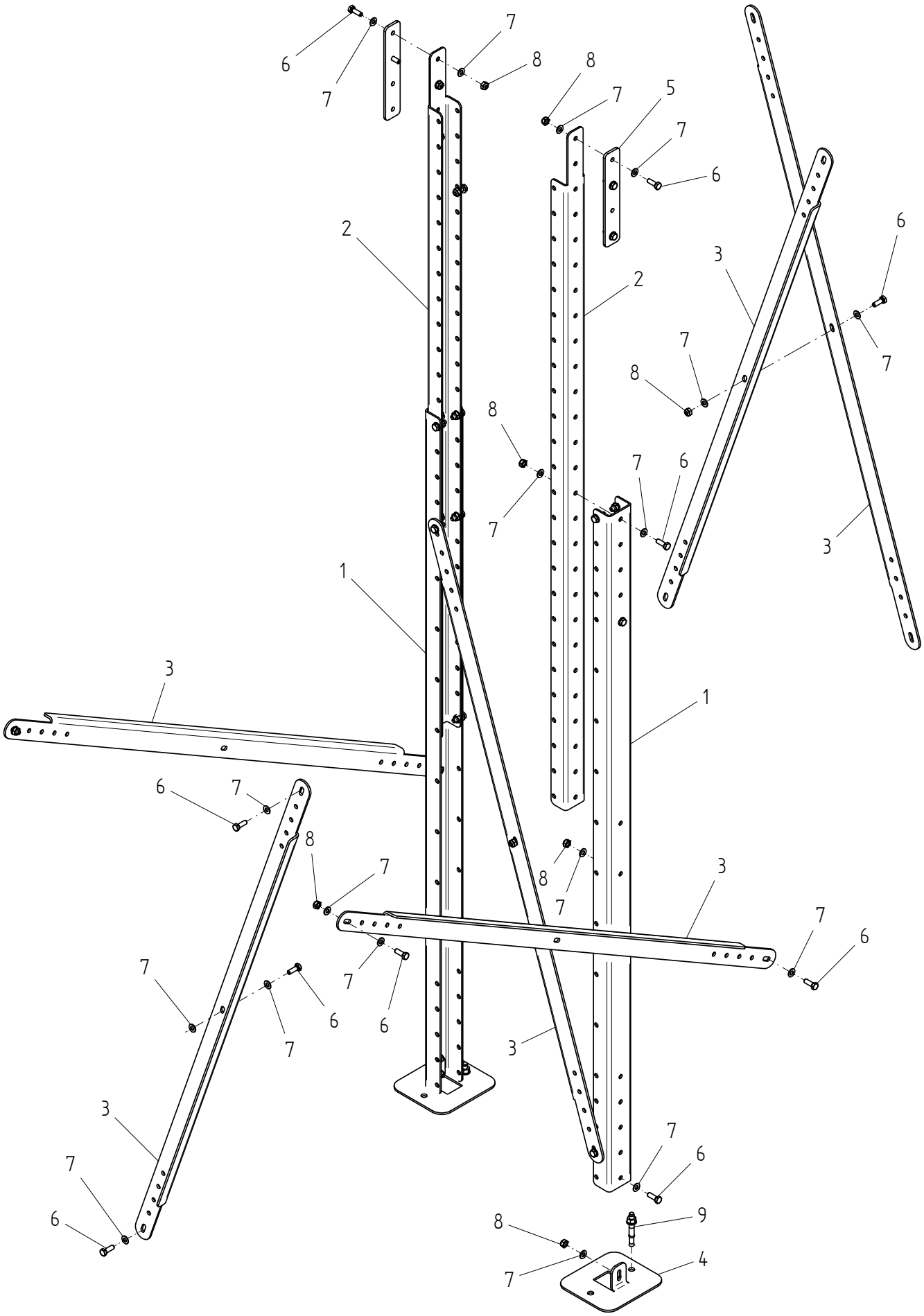
6
7
7
8
8
7
5
7
6
2
2
6
3
7
7
8
8
7
6
7
3
1
3
1
6
7
8
7
8
7
3
7
6
7
6
7
6
7
3
3
7
6
8
9
7
4
T2_03

Fig. 5

Utgave: Issue: **1**	Redskap: Implement: **CONVEYOR TR**		
Dato: Date: **02-20**	Enhet: Unit: **FOT STATIV SUPPORTING FOOT**	**5-9m 5-9m**	Fig: **5**

Ref. No.	Delenr. Part nr.	Ant. Qty.	Gjenstand:	Description:	Anmerkning: Note:
	29424		**FOT STATIV 5-9m 20-40°**	**SUPPORTING FOOT 5-9m 20-40°**	
1	273470	2	NEDRE KANAL	LOWER CANAL	
2	273471	2	ØVRE KANAL	UPPER CANAL	
3	273472	6	STAG	STAY	
4	273473	2	FOT PLATE	BASE PLATE	
5	278290	2	STØTTEPLATE	SUPPORT PLATE	
6	911063	32	6KT. SKRUE M10X30	HEX. BOLT M10X30	
7	920187	64	BRIKKE M10/Ø21/2MM	WASHER M10/D21/2MM	
8	917204	32	M10 LÅSEMUTTER 6KT 8 DIN 985	LOCK NUT M10	
9	911287	2	EKSPANSJONSBOLT M12X95	EXPANSION BOLT M12X95	

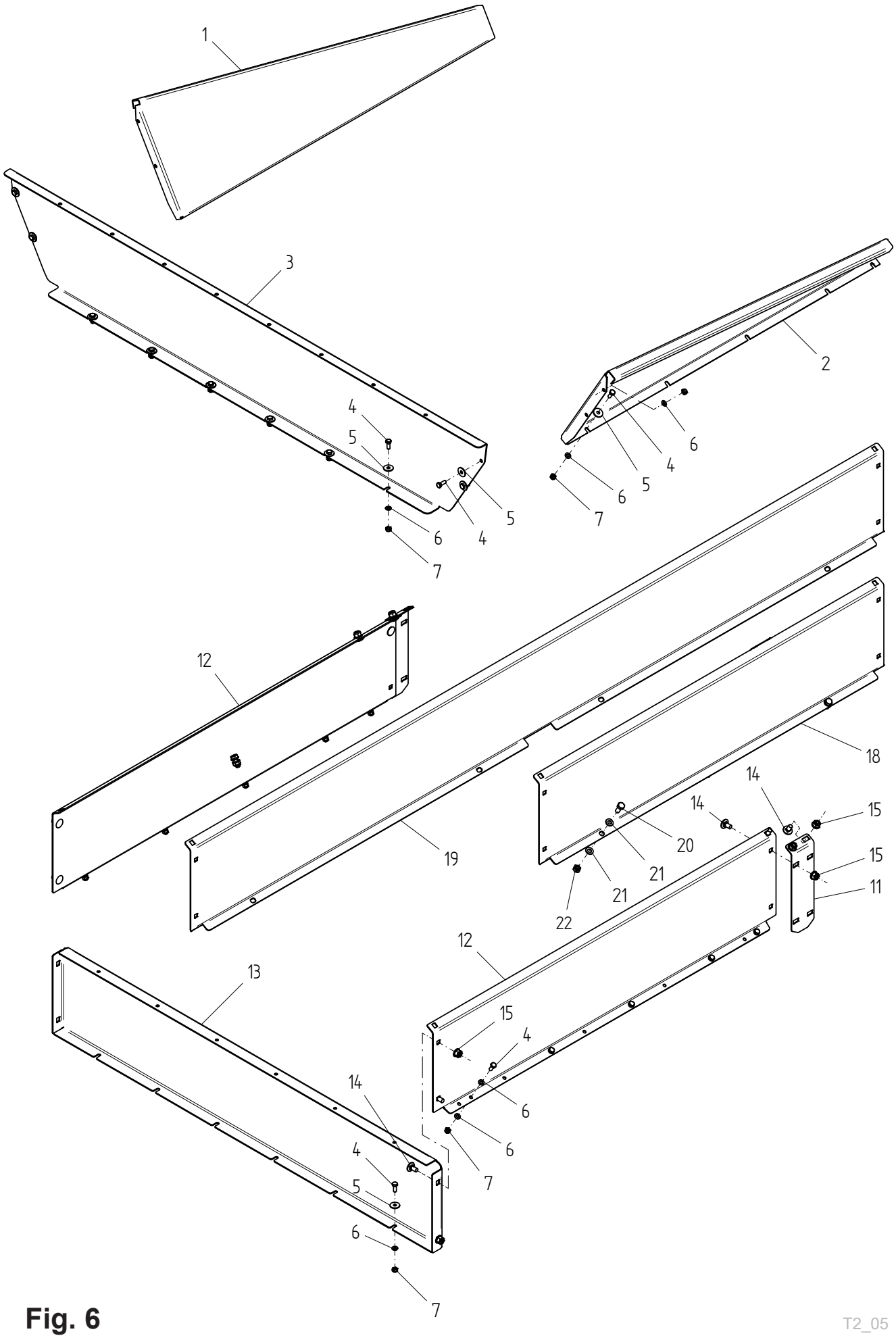

Fig. 6

T2_05

Utgave: Issue: 1	Redskap: Implement: **CONVEYOR TR**	tks	
Dato: Date: **02-19**	Enhet: Unit: **PÅFYLLINGSTRAKT - KARMSETT** **LOADING FUNNEL - FRAME KIT**	Fig: **6**	

Ref. No.	Delenr. Part nr.	Ant. Qty.	Gjenstand:	Description:	Anmerkning: Note:
	29421		**PÅFYLLINGSTRAKT**	**LOADING FUNNEL**	
1	274149	1	TRAKT V	FUNNEL PLATE LH	
2	274150	1	TRAKT H	FUNNEL PLATE RH	
3	274217	1	TRAKT MIDT	FUNNEL END PLATE	
4	910603		6KT. SKRUE M6X16	HEX. BOLT M6X16	
5	920175		BRIKKE M6/Ø18/1,6MM	WASHER M6/D18/1,6MM	
6	920152		BRIKKE M6/Ø12,5/1,6MM	WASHER M6/D12,5/1,6MM	
7	917201		M6 LÅSEMUTTER 6KT	SELF LOCK NUT M6	
	29425		**TRAKT FOR KARMSETT**	**FUNNEL FOR FRAME KIT**	
11	274039	2	SKJØTEPLATE	CONNECTION PLATE	
12	274526	2	TRAKT SIDE	FUNNEL SIDE	
13	274527	1	TRAKT ENDE	FUNNEL END PLATE	
4	910603		6KT. SKRUE M6X16	HEX. BOLT M6X16	
5	920175		BRIKKE M6/Ø18/1,6MM	WASHER M6/D18/1,6MM	
6	920152		BRIKKE M6/Ø12,5/1,6MM	WASHER M6/D12,5/1,6MM	
7	917201		M6 LÅSEMUTTER 6KT	SELF LOCK NUT M6	
14	910901		LÅSESKRUE M8X16	LOCKING SCREW M8X16	
15	910912		LÅSEMUTTER M8 M/FLENS	NUT DIN 6926 STAINLESS	
5	920175		BRIKKE M6/Ø18/1,6MM	WASHER M6/D18/1,6MM	
6	920152		BRIKKE M6/Ø12,5/1,6MM	WASHER M6/D12,5/1,6MM	
7	917201		M6 LÅSEMUTTER 6KT	SELF LOCK NUT M6	
	27128		**KARMSETT**	**FRAME KIT**	**1M**
	27129		**KARMSETT**	**FRAME KIT**	**2M**
18	274184	2	KARMPLATE	FRAME PLATE 1M	1M
19	274188	2	KARMPLATE	FRAME PLATE 2M	2M
20	910808		6KT. SKRUE M8X20	HEX. BOLT M8X20	1M - 2M
21	920165		BRIKKE M8/Ø16/1,6MM	WASHER M8/D16/1,6MM	1M - 2M
22	917202		LÅSEMUTTER M8	LOCK NUT M8	1M - 2M

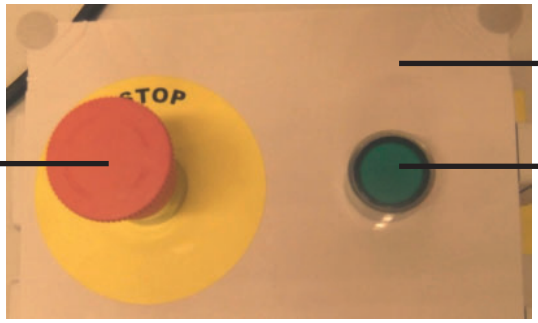

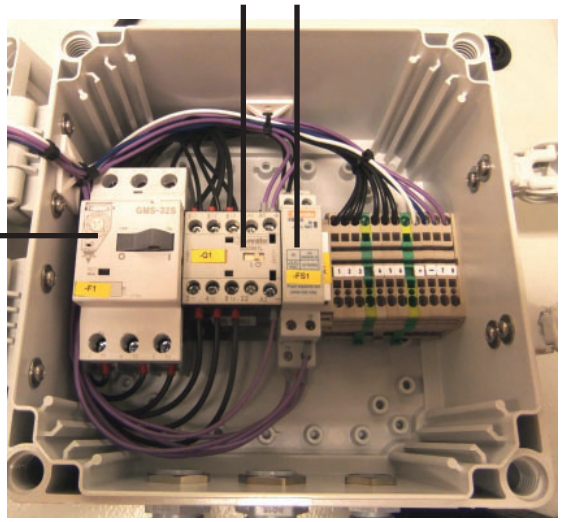

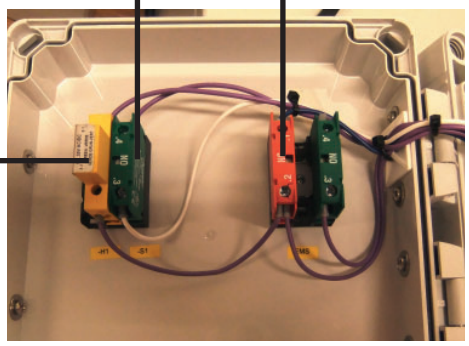

Fig. 7

Utgave: Issue: 1	Redskap: Implement: **CONVEYOR TR**		tks
Dato: Date: **10-19**	Enhet: Unit: **STYRESKAP 27716 / 27718** **CONTROL CABINET 27716 / 27718**		Fig: **7**

Ref. No.	Delenr. Part nr.	Ant. Qty.	Gjenstand:	Description:	Anmerkning: Note:
1a	**27718**	**1**	**STYRESKAP 400V AUTO**	**CONTROL CABINET 400V AUTO**	**400V**
1b	**27716**	**1**	**STYRESKAP 230V AUTO**	**CONTROL CABINET 230V AUTO**	**230V**
2	951516	1	NØDSTOPPKNAPP TRYKK/VRI	EMERGENCY STOP BUTTON	
3	951517	1	BRYTER NO M GRØNT LYS, 8	SWITCH GREEN LIGHT	
4a	955014	2	PAKKN. M/STR PG 16 PLAST	GASKET PG 16 PLASTIC	400V AUTO
4b	955049	1	PAKKN. M/STR M16 PLAST 3.5-10	GASKET PG 16 PLASTIC	230V AUTO
5	955012	1	PAKKN. M/STR PG 11 PLAST	GASKET PG 11 PLASTIC	400V AUTO
6a	951617	1	MOTORVERNBRYTER 4-6,5A	MOTOR-PROT. SWITCH 4-6A	400V AUTO
6b	951510	1	MOTORVERNBRYTER 6.3-10A	MOTOR-PROT. SWITCH 6.3-10A	230V AUTO
7a	951476	1	KONTAKTOR MINI 11 BG12 01	MINI CONTACTOR 11BG1201L02	400V AUTO
7b	951476	1	KONTAKTOR MINI 11 BG12 01	MINI CONTACTOR 11BG1201L02	230V AUTO
8a	951484	1	FASEOVERVÅKINGSRELE PMV10	PHASE MONITORING RELAY	400V AUTO
8b	951484	1	FASEOVERVÅKINGSRELE PMV10	PHASE MONITORING RELAY	230V AUTO
9	951502	1	LYS GRØNN, 8 LM2T LB3 24V	LIGHT GREEN 8 LM2T LB3 24V	
10	951500	1	BRYTERELEMENT NO,8 LM2T C10	SWITCH ELEMENT NO,8 LM2T C10	
11	951501	1	BRYTERELEMENT NC,8 LM2T C01	SWITCH ELEMENT NC,8 LM2T C01	

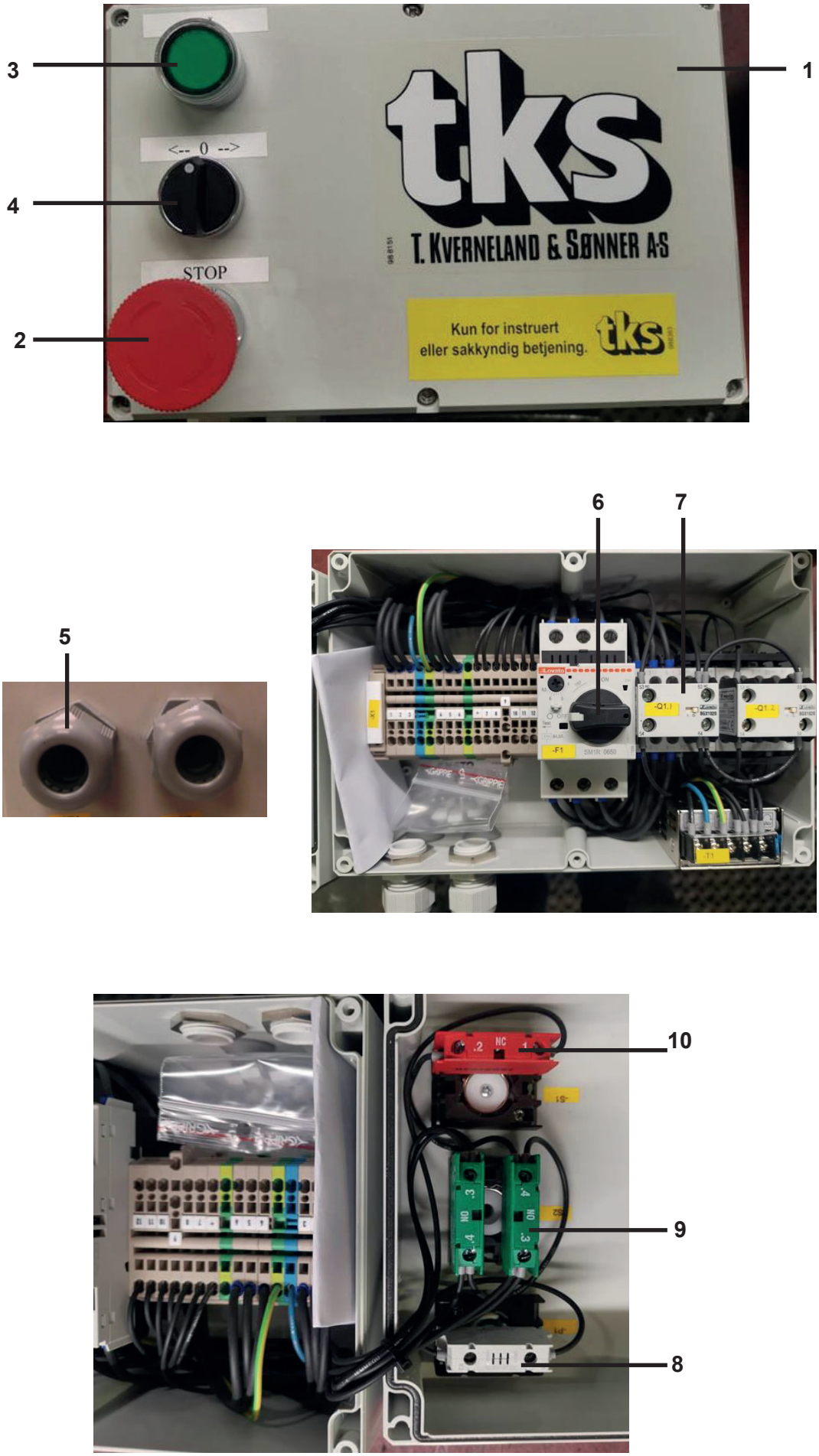
3
1
4
2
<-- 0 -->
STOP
tks
T. KVERNELAND & SØNNER A-S
Kun for instruert
eller sakkyndig betjening.
tks
6
7
5
10
9
8

Fig. 8

Utgave: Issue: 1	Redskap: Implement: **CONVEYOR TR**		
Dato: Date: **01-21**	Enhet: Unit: **STYRESKAP CONTROL CABINET**	**27702 / 27703** **27702 / 27703**	Fig: **8**

Ref. No.	Delenr. Part nr.	Ant. Qty.	Gjenstand:	Description:	Anmerkning: Note:
1a	**27703**	**1**	**STYRESKAP 400V MAN / AUTO**	**CONTROL CABINET MAN / AUTO**	**400V**
1b	**27702**	**1**	**STYRESKAP 230V MAN / AUTO**	**CONTROL CABINET MAN / AUTO**	**230V**
2	951516	1	NØDSTOPPKNAPP TRYKK/VRI	EMERGENCY STOP BUTTON	
3	951517	1	BRYTER NO M GRØNT LYS, 8	SWITCH GREEN LIGHT	
4	951496	1	BRYTER 8 LM2T S130 1-0-2	SWITCH 8 LM2T S130 1-0-2	
5	955022	2	PAKKN. M/STR M20 PLAST 5-12	NIPPLE SIZE M20 PLAST 5-12	
6a	958065	1	MOTORVERNBRYTER 9-14A	MOTOR-PROT. SWITCH 9-14A	230V
6b	951617	1	MOTORVERNBRYTER 4-6,5A	MOTOR-PROT. SWITCH 4-6.5A	400V MAN/AUT
6c	951510	1	MOTORVERNBRYTER 6.3-10A	MOTOR-PROT. SWITCH 6.3-10A	230V MAN/AUT
7	951600	2	REVERSING CONTACTOR 12A	REVERSING CONTACTOR 12A	400V / 230V
8	951502	1	LYS GRØNN, 8 LM2T LB3 24V	LIGHT GREEN 8 LM2T LB3 24V	
9	951500	2	BRYTERELEMENT NO,8 LM2T C10	SWITCH ELEMENT NO,8 LM2T C10	
10	951501	1	BRYTERELEMENT NC,8 LM2T C01	SWITCH ELEMENT NC,8 LM2T C01	

TKS is a family owned company
with a strong brand name.
We are providing our customers with a
unique and complete range of high
quality products.

www.tks-as.no

TKS Agri AS,
Kvernelandsvegen 100
N-4355 Kvernaland
Norway

e-post : post@tks-as.no
Phone +47 51 77 05 00