사용 지침 - 예비 부품 책
컨베이어 TR
600mm

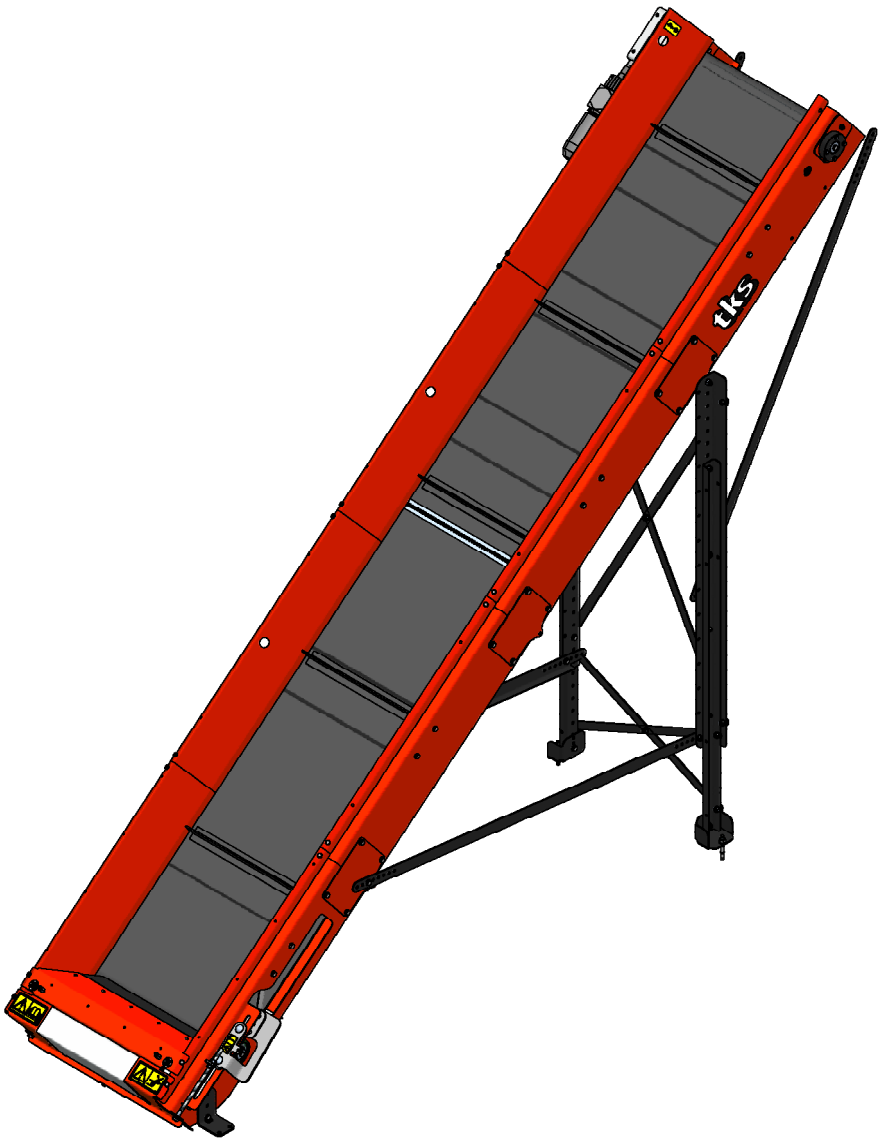

IT_06

함유량

1 일반 안전 지침 **4**

2 새 기계 준비 **20**

3 유지 보수 및 관리 **22**

4 예비 부품 목록 **28**

1 일반 안전 지침 **4**

1.1 CE - 적합성 선언 4

1.2 보증 5

1.3 소개 6

1.4 기술 데이터 - 컨베이어 TR 7

1.4.1 모델 설명 및 사용 분야 7

1.4.2 기계 식별 8

1.4.3 주요 목표 - 컨베이어 TR 9

1.5 안전 12

1.5.1 일반 안전 지침 12

1.5.2 추가 안전 지침 14

1.5.3 안전 위험 개요 15

1.5.4 크레인으로 기계 들어 올리기 16

1.5.5 새 기계 - 주의 작업자 설명서 읽기 16

1.5.6 리프팅 포인트 17

1.6 재활용 - 폐기물을 자원으로 - 18

2 새 기계 준비 20

2.1 전원 공급 장치 설치 22

3 유지 보수 및 관리 22
3.1 윤활 24
3.2 벨트 조임. 25
3.3 스크레이퍼에서 라이너 잔여물 제거 25
메모 27
4 예비 부품 목록. 28

1 일반 안전 지침

1.1 CE - 적합성 선언

저희는,
TKS Agri AS,
Kvernelandsvegen 100
N-4355 Kverneland
Norway
자사 제품:

TKS - 컨베이어TR

TKS - 컨베이어 TR - 자사 제품 Machine Directive에 따라 제작되었으며 관련 기본 보건 및 안전 요구사항에 부합함을 선언합니다

Kverneland, 03 - 2013

Atle Sjølyst - Kverneland

Atle Sjølyst - Kverneland
제너럴 매니

여기에 기계의 일련 번호를 _____

농업 제품 제조 업체 TKS Agri AS 는 사전 경고 없이 제품의 디자인 및/또는 사양을 변경할 권리를 보유합니다.
이는 이전에 공급한 기계를 변경할 어떤 의무도 의미하지 않습니다.

1.2 보증

소유자가 결함에 대해 제품 보증을 받고 싶으면 본인 또는 대리인이 부품 및/또는 수리 주문 시 해당 사항을 대리점에 알려야 합니다. 클레임은 보증 기간 내에 신고해야 합니다.
대리점은 보증 대상이 되는 각 사항에 대해 청구 양식을 작성하여 이를 결함이 신고된 다음 달 10일 이내에 TKS 또는 TKS의 유통/수입업자에게 보내야 합니다.
결함 부품은 청구 번호를 표시하여 TKS 또는 TKS의 유통/수입업자가 검사할 수 있도록 최대 6개월간 보관해야 합니다.
TKS 제품은 제조업체의 통제 밖에서 사용되기 때문에 저희는 제품의 품질만을 보장할 수 있으며 제품의 기능 수행이나 그로 인한 일체의 피해에 대해서는 책임지지 않습니다.
다음과 같은 경우에는 보증이 유효하지 않습니다.
a) 타사 예비 부품을 사용하거나 TKS의 승인 없이 제품을 수리 또는 변경한 경우
b) 운영 및 서비스 지침을 준수하지 않은 경우
c) 설계상 의도된 목적 이외의 용도로 기계를 사용한 경우

다음과 같은 경우에는 보증이 유효하지 않습니다.
a) 타사 예비 부품을 사용하거나 TKS의 승인 없이 제품을 수리 또는 변경한 경우
b) 운영 및 서비스 지침을 준수하지 않은 경우
c) 설계상 의도된 목적 이외의 용도로 기계를 사용한 경우

정상적인 마모로 인한 피해는 보증 대상이 아닙니다.
공식 안전 규정은 이러한 유형의 기계를 올바르게 사용할 때 발생할 수도 있는 안전 위험의 면밀한 검토와 관련하여 본 기계의 사용자/소유자 및 제조업체에게 적용되는 요구 사항을 규정합니다. 따라서 TKS 및 공식 수입/유통업자는 본 제품에 대한 예비 부품 카탈로그에 나오지 않는 구성품의 기능에 대해 책임지지 않습니다. TKS는 이전에 공급한 기계에 관하여 어떤 의무를 발생시키지 않고 제품의 디자인을 변경할 권리를 보유합니다.

주의! 본 제품과 관련된 모든 문의는 제품의 일련 번호로 식별할 수 있어야 합니다. 기계 식별에 관한 7페이지를 참조하십시오.

1.3 소개

TKS 제품을 구입해주셔서 감사합니다. 기능적이고 우수한 품질의 제품을 선택하셨습니다. 고객 지원 딜러 네트워크가 제품 사용에 관한 조언은 물론, 서비스 및 예비 부품을 제공해드립니다.

모든 TKS 제품은 최적의 효율성과 신뢰성을 보장하기 위해 농부와 기계 공장과의 긴밀한 협력을 통해 설계, 테스트 및 제작되었습니다.

이 설명서를 정독하시어 기계를 사용하기 전에 기계의 작동 방식을 숙지하시기 바랍니다. 많은 조건과 변수가 기계의 기능과 작동 방식에 영향을 미칠 수 있습니다. 따라서 알려진 모든 조건을 고려해 이에 맞게 사용하는 것이 매우 중요합니다. 기계의 작동 방식과 성능을 잘 이해하고, 피딩 및 피드 유형/일관성에 관해 높은 수준의 지식을 갖춰야 최상의 결과를 보장할 수 있습니다. 본 기계는 사람이 감독할 필요 없이 작동하는 첨단 피드 로봇이며 언제나 제조업체의 관련 지침과 기타 유효한 규정에 따라 사용해야 합니다.

이런 사항을 철저히 준수하고 현지 조건에 맞게 필요한 조정을 한다면 최상의 결과를 보장할 수 있습니다.

감사합니다.
TKS Agri AS

TKS Agri AS,
Kvernelandsvegen 100
N-4355 Kverneland
Norway

www.tks-as.no
e-post : post@tks-as.no
Phone : + 47 51 77 05 00

1.4 기술 데이터 - 컨베이어 TR

1.4.1 모델 설명 및 사용 분야

3~9m 길이의 범용 컨베이어는 중간급 중량의 모든 재료(예: 목재, 목재칩, 목재 폐기물, 감자, 양파, 뿌리채소, 펠릿, 사일로 사료, 얼음, 생선 등)를 실용적으로 쉽게 취급하는 데 사용할 수 있는 가볍고 유연한 구조의 컨베이어입니다.

컨베이어 벨트와 캐리어는 구동 롤러의 전기 모터나 벨트 상단의 웜기어 모터로 구동됩니다.

• 캐리어 벨트는 판금 베이스 위에서 작동합니다.
• 캐리어가 달린 강화 고무 컨베이어 벨트.
• 최저 작동 온도 -20OC.

컨베이어 TR 지지대를 장착할 수 있습니다.

Conveyor TR:	
벨트 너비	600mm
모터 파워	3,0kW
벨트 속도 1m/초	1 m/sek
캐리어 높이	60mm
캐리어 c/c 간격(표준)	750mm

사용 가능한 장비:
지지대
리필 깔때기

1.4.2 기계 식별

기계의 일련 번호와 제조업체의 주소가 기계에 기재되어 있습니다.
이 페이지의 그림을 참조하십시오.
예비 부품이나 서비스에 관한 문의 시 명판에 기재된 정보를 사용하십시오.
본 제품은 CE 마크 표시 제품입니다. CE 마크는 관련 EU 확인 서면과 더불어 해당 제품이 현행 보건 및 안전 요구사항을 충족하며 다음과 같은 지침을 준수함을 의미 합니다.

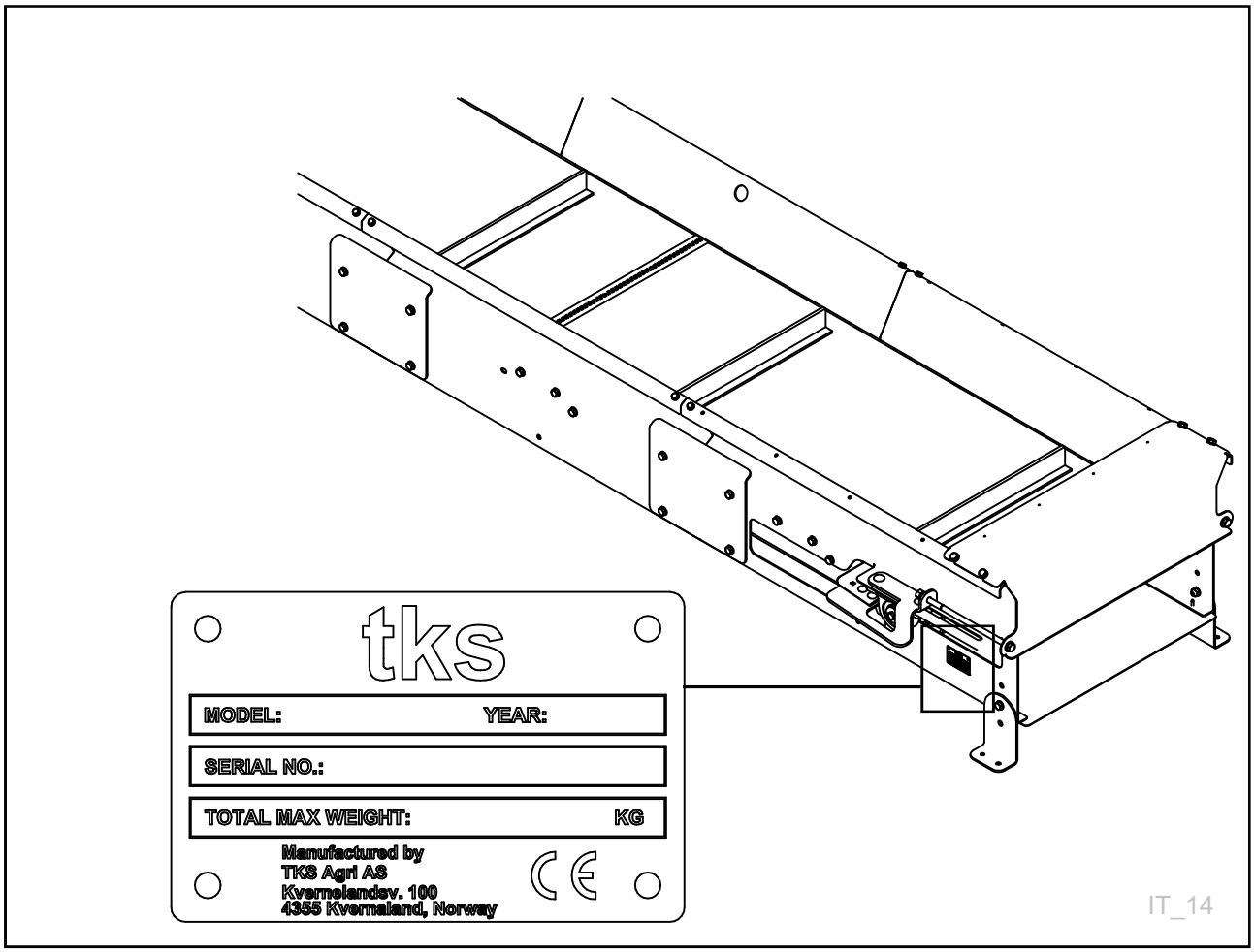

1.4.3 주요 목표 - 컨베이어 TR

모든 측정은 mm 단위입니다.

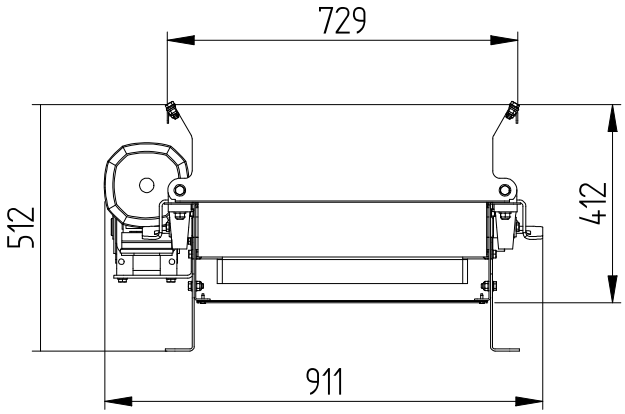

IT_01

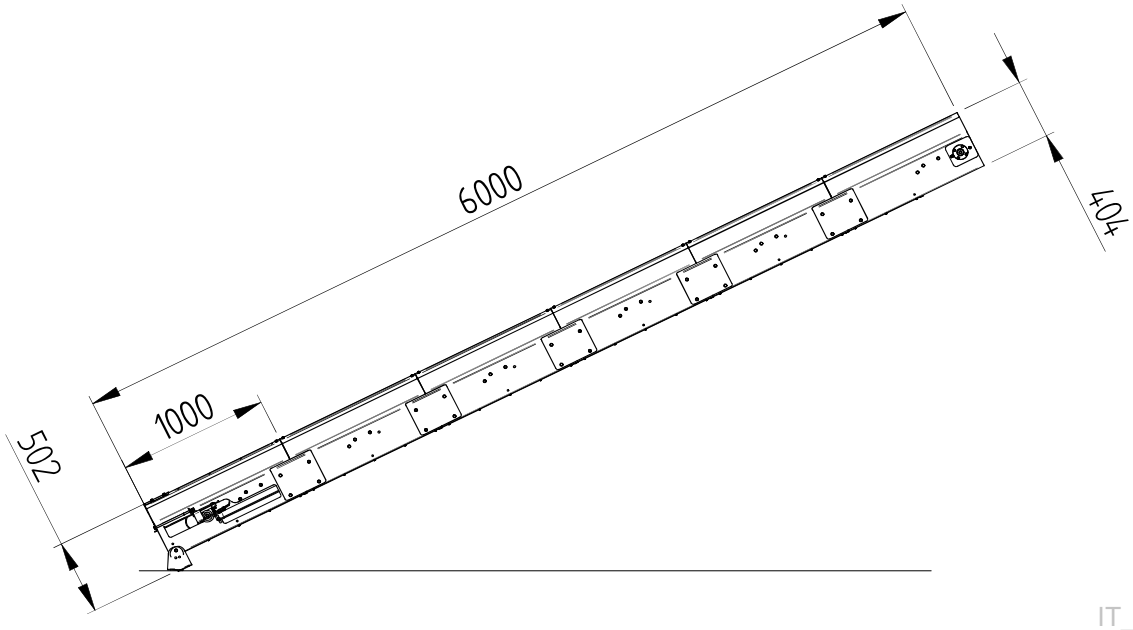

IT_02

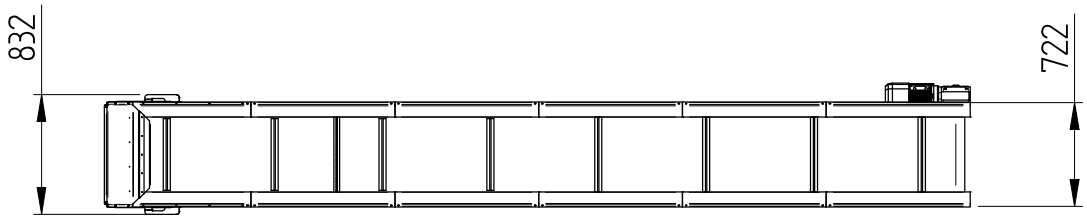

IT_12

리필 깔때기(A)는 35O를 넘는 경사면에서 사용해야 합니다.
추가 장비를 참조하십시오.

예:
컨베이어 길이 6m 기울기 30O 상단까지의 높이 2.85m 후방 끝에서의 길이 5.40m

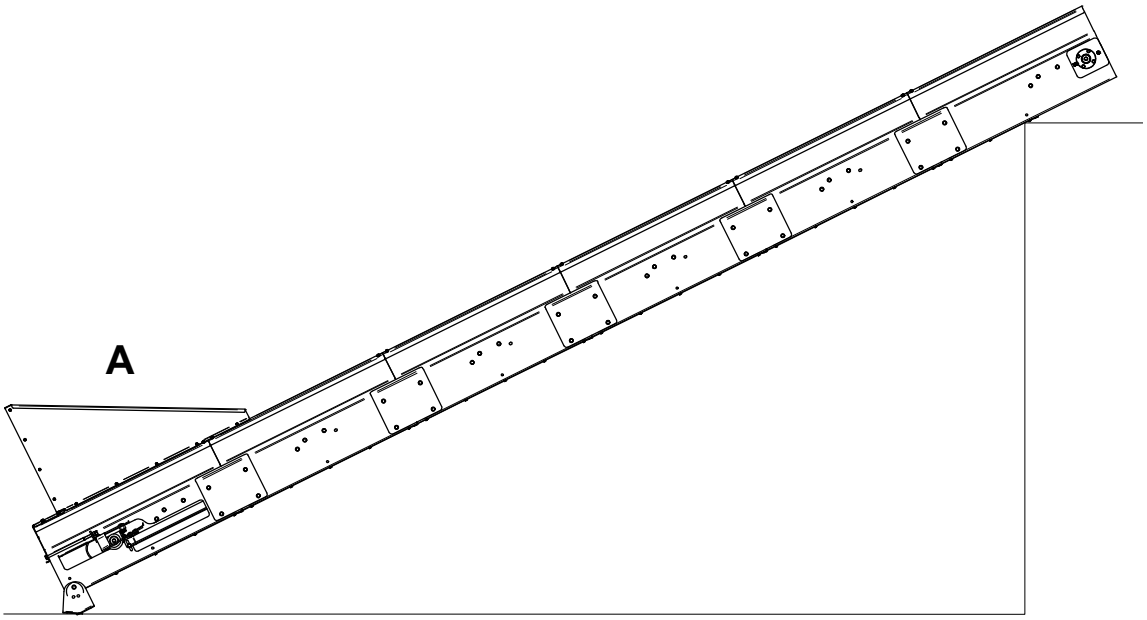

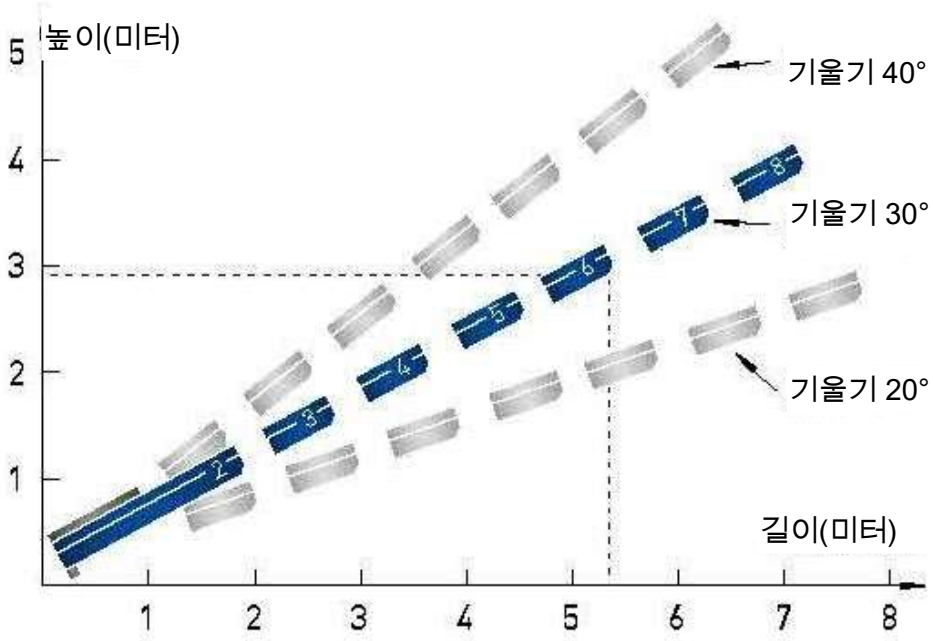

1.5
안전

이 기호에 각별히 주의하시기 바랍니다. 안전 위험을 의미하며 사고 예방을 위해 취해야 할 주의 사항을 설명합니다. 유지관리 시행 시 제어 캐비닛은 전원을 끄고 자물쇠로 잠궈야 합니다.
기계를 작동, 조정 또는 수리하기 전에 사용자, 기술자 또는 소유자는 본 설치 매뉴얼에 포함된 안전 지침을 숙지해야 합니다.
농기계를 다룰 때는 주의를 기울이고 조심해야 합니다. 본 매뉴얼에 포함된 안전 지침을 읽고 숙지하십시오.
작업 안전은 각자의 책임입니다!

1.5.1
일반 안전 지침

다음과 같은 일반 안전 지침을 읽고 숙지하시기 바랍니다.

기계의 사용
기계는 설계상 의도된 목적으로만 사용해야 합니다.

기계의 작동 방식
조작자는 기계의 작동 방식과 기능을 숙지해 안전하고 올바른 방식으로 기계를 사용할 수 있어야 합 니다.

안전 거리 유지
기계 작동 중에는 사람과 동물이 기계에서 멀리 떨어져 있어야 합니다.
작동, 회전 및 가동 부품과 거리를 유지하십시오.

작업 안전
작동 중에는 기계 위로 절대 올라가지 마십시오.
유지관리 시행 시 전원을 차단해야 합니다.

보호 가드
모든 가드가 제자리에 올바르게 설치되어 있는지 확인하십시오. 이 작업이 완료된 후에 기계를 시작
하십시오. 손상된 가드는 수리하거나 즉시 교체

예비 부품
안전을 위해 정품 예비 부품만을 사용할 것을 권장합니다. 타사 예비 부품을 사용한 경우에는 제품 보증을 받을 수 없습니다.

방식
을 변경하려고 시도해서는 안됩니다.
기계 작동 구역
기계 작동 구역은 사람이나 동물에 대한 위험을 방지하기 위해 물리적으로 봉쇄하거나 잠궈야 다.

기계 작동 구역
기계 작동 구역은 사람이나 동물에 대한 위험을 방지하기 위해 물리적으로 봉쇄하거나 잠궈야

1.5.2
추가 안전 지침

기계에는 경고 기호가 표시되어 있습니다. 한 기호가 손상된 경우에는 교체해야 합니다. 주문 번호는 이 섹션의 그림에 표시되어 있습니다.

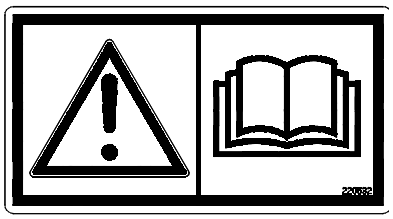

그림 **1**

경고 기호 UH220532 (그림 1)
조심! 기계를 사용하기 전, 그리고 기계를 조정하거나 유지관리를 시행하기 전에 반드시 사용 설명서를 읽고 숙지해야 합니다.

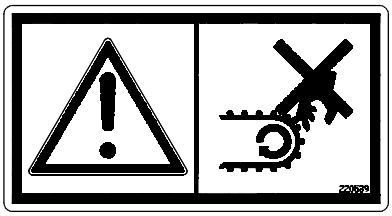

그림 **2**

경고 기호 UH220539 (그림 2)
손가락 골절 경고 기호 손가락이 캐리어와 하부 프레임 사이에 끼이면 손가락이 골절될 위험이 있습니다.

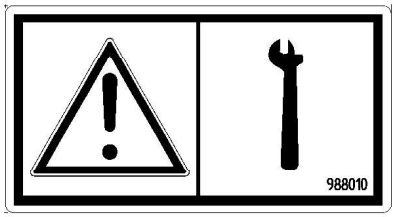

그림 **3**

경고 기호 UH220539 (그림 2)
손가락 골절 경고 기호 손가락이 캐리어와 하부 프레임 사이에 끼이면 손가락이 골절될 위험이 있습니다.

1.5.3 안전 위험 개요

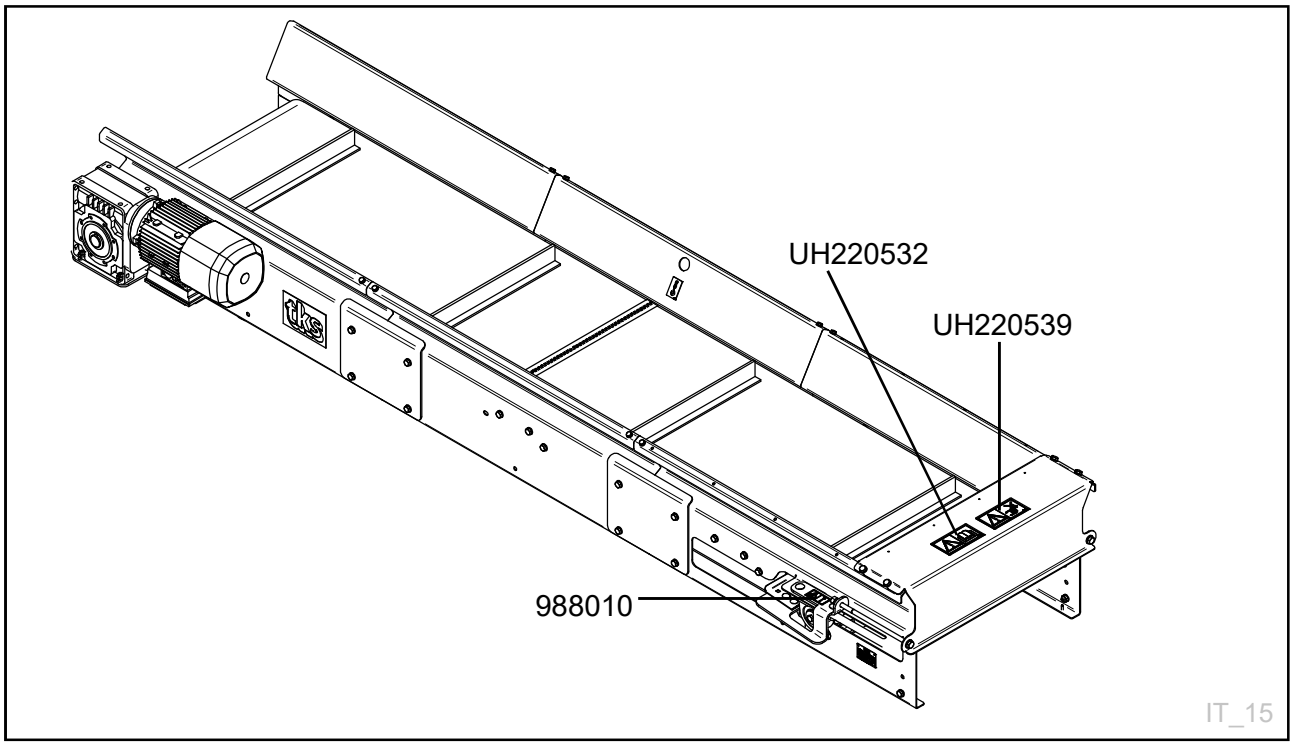

그림 **4**

IT_07

1.5.4
크레인으로 기계 들어 올리기

기계는 반드시 리프팅 기호가 표시된 지점에서 들어 올려야 합니다. 그림 5 참조

주의!
기계를 들어 올릴 때 기계 아래나 주변에 아무도 없는지 확인하십시오.
들어 올릴 때 균형을 잡을 수 있도록 기계의 메인 프레임에 부착된 스트랩을 사용하여 기계를 들어 올리십시오.
들어 올리기 전에 스트랩이 제대로 고정되어 있는지 확인하십시오.
기계를 제자리에 고정하기 위해 여분의 스트랩을 사용하십시오.

1.5.5
새 기계 - 주의
작업자 설명서 읽기

새 기계를 처음 가동할 때는 특히 주의하십시오.
설치 결함.
새 기계를 처음 가동할 때는 특히 주의하십시오.
설치 결함, 잘못된 작동 등으로 인해 비용이 많이 드는 수리나 수익의 손실로 이어질 수 있습니다.
TKS 제품 보증의 경우, 사용 설명서에 기재된 권장 사항을 따르지 않아 발생하는 손상에 대해서는 적용되지 않습니다.
이 기호에 특히 주의하시기 바랍니다. 잘못된 설치나 작동을 예방하기 위해 중요한 정보를 강조해서 표시하는 데 사용됩니다.
새 기계를 시운전할 경우, 다음 사항에 특히 주의하시기 바랍니다.
기계가 제대로 설치되어 있고 손상되지 않았는지 확인하십시오.
유지 보수 섹션 3의 그림 8에 표시된 대로 기계에 윤활유를 칠하십시오.

작업자에게는 제품을 제대로 포장해야 할 책임이 있음을 명심하십시오.

1.5.6 리프팅 포인트

들어 올릴 때는 표시된 리프팅 포인트를 이용해야 합니다.

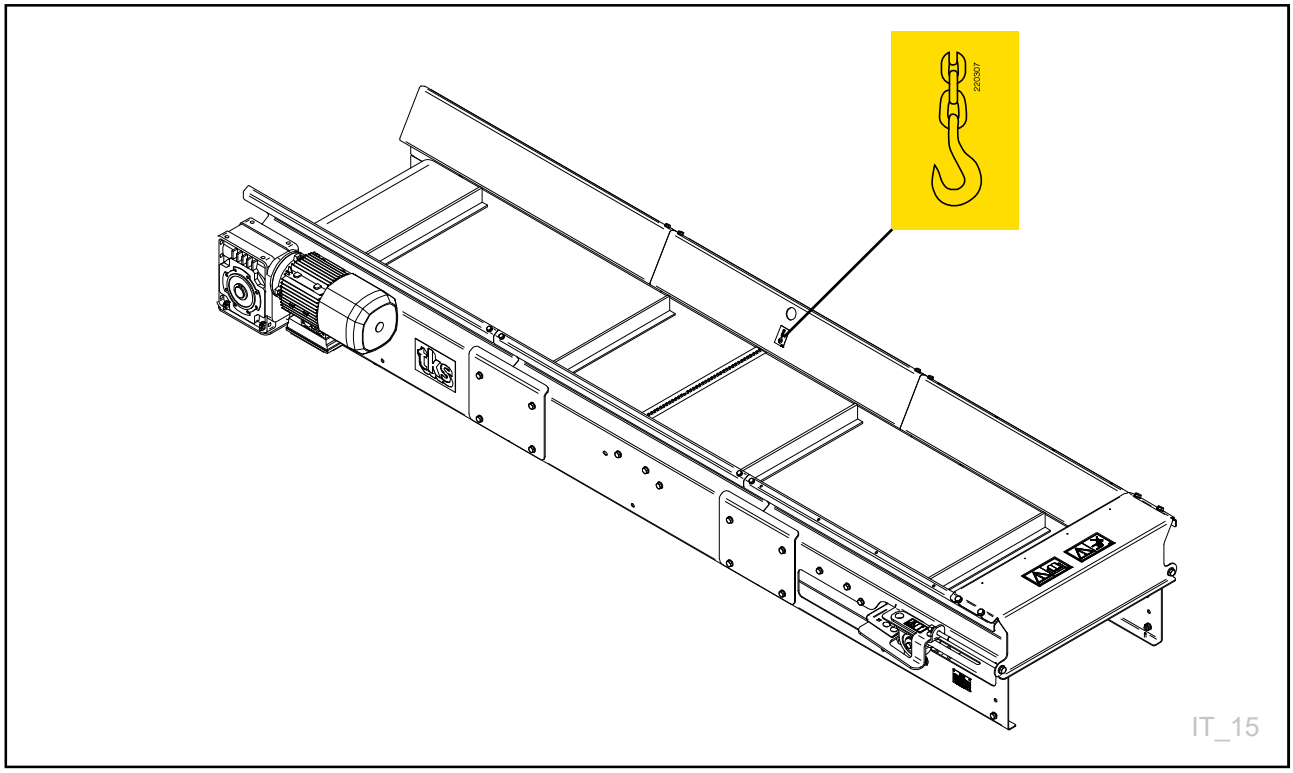

그림 **5**

1.6 재활용 - 폐기물을 자원으로 -

TKS 제품은 전기 전자 구성부품을 통해 작동합니다.
이는 EE 제품의 일반 용어에 해당합니다. TKS 제품은 일반적인 구성부품(예: 케이블, 스위치, 모터, 제어장치 등)을 사용합니다.

TKS 제품을 폐기할 경우, 오염 물질이 들어있는 구성부품은 환경이 오염되지 않는 방식으로 처리하고 분류해야 합니다. 오염물질은 안전하게 관리해야 합니다.
유통업체는 판매하는 상품 범위에 속한 제품에서 나오는 EE 폐기물을 처리해야 할 의무가 있습니다.
이 폐기물은 안전하게 보관한 후에 공인 폐기물 수거업체가 수거하거나 처리 공장에 보내야 합니다.
EE 폐기물은 반드시 손상되거나 파괴되지 않는 방식으로 분류한 다음 운반해야 합니다.

EE 폐기물 처리에 관한 추가 정보가 필요하면, 유통업체에 문의하시기 바랍니다.

고맙습니다.
TKS Agri AS

2 새 기계 준비

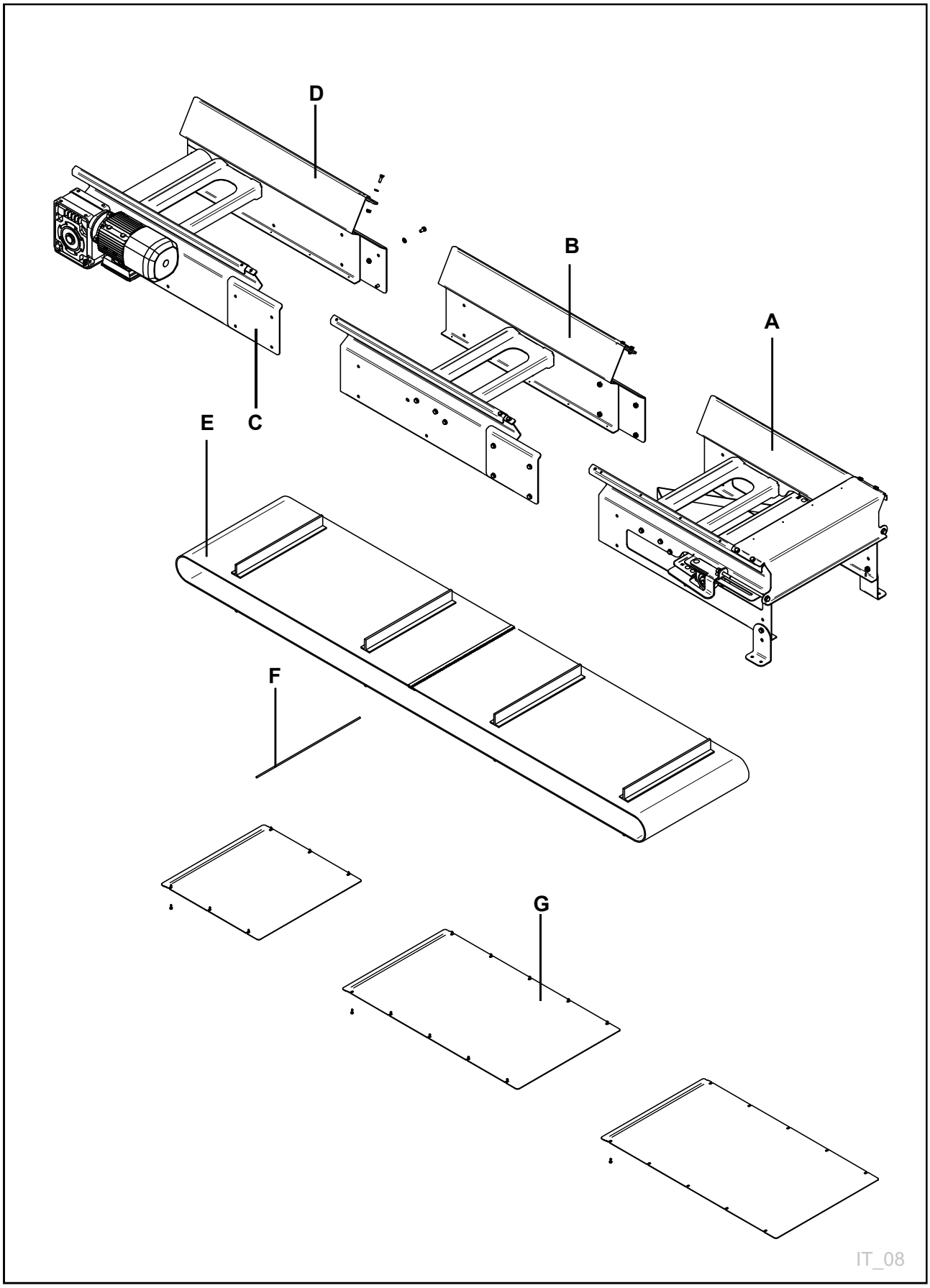

그림 6

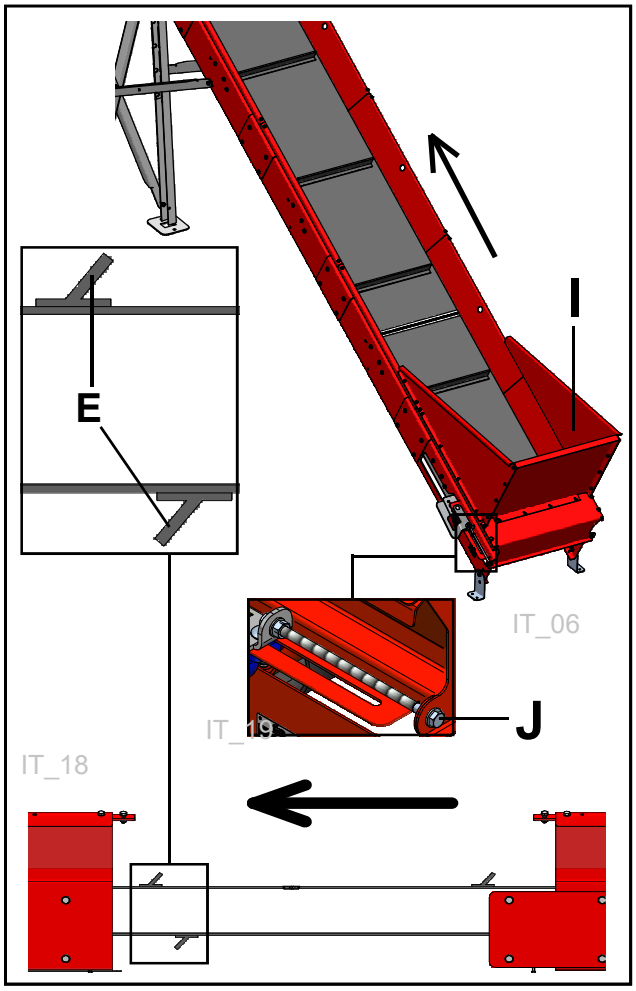

그림 **7a**

Conveyor TR은 그림과 같이 포장된 상태에서 배송됩니다. 그림 6 참조
중요한 점!
컨베이어 TR은 반드시 실내나 지붕이 있는 곳에 설치해야 합니다.

새 컨베이어 TR 장착:

- 필요한 길이에 맞춰 1m 리턴 섹션(A)를 하나 이상의 중간 섹션(B)와 함께 장착하십시오.
- 조립용 나사를 사용하여 스플라이스 플레이트(C)에 섹션을 함께 장착하십시오.
- 그다음 컨베이어 TR의 끝에 기어 모터(D)가 달린 1m 작동 섹션을 장착하십시오
- 벨트와 캐리어(E)를 끼운 후에 벨트 스플라이스 핀(F)을 사용하여 제자리에 고정하십시오.
- 벨트가 제자리에 끼워지면, 조립용 나사를 사용하여 베이스 플레이트(G)를 컨베이어 TR의 하부에 고정하십시오.
- 벨트가 일자로 움직이는지 확인하십시오. 이는 양쪽에 있는 리턴 섹션의 구동 롤러에 달린 나사(H)를 조이거나 느슨하게 풀어서 조절할 수 있습니다. 구동 롤러에서 헛돌지 않도록 벨트를 조이십시오.그림 7 참조

지지대(I)를 사용하여 경사면에 Conveyor TR을 설치해야 하는데 기울기가 35O를 넘는 경우, 리필 깔때기(J)를 대신 사용할 수 있습니다.
그림 7a와 7b 참조

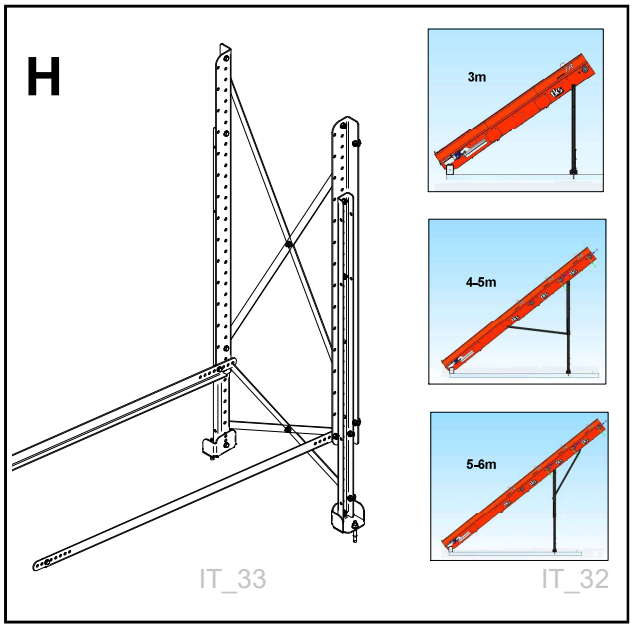

그림 **7b**

지지대
지지대(H)는 추가 장비로 제공됩니다.
조립용 나사와 함께 납작하게 포장되어 있습니다.
그림 7b의 장착 지침 참조

2.1 전원 공급 장치 설치

모든 전기 설치는 반드시 공인 전기 기술자가 수행해야 합니다. 정확한 단면적(2.5mm2)의 공급 케이 블을 사용하십시오.

모터를 보호하기 위해 전류 요구량을 적절하게 조정하십시오.
230V = 11A
400V = 6,33A

3 유지 보수 및 관리

유지 보수 및 관리를 위한 체크리스트

주의! 유지 보수 점검이나 수리를 진행하기 전에 항상 기계의 플러그를 뽑으십시오.

- 컨베이어 벨트, 풋 베어링, 드럼, 베어링 실드를 필요할 때마다 세척하거나 최소한 한 달에 한 번은 세척하십시오.
  캐리어 벨트는 반드시 팽팽하게 유지되어야 합니다.
- 이는 초기 작동 기간에 특히 중요한 점입니다. 사용하고 나서 첫 달 동안에는 반드시 매주 다시 조여야 합니다.
  캐리어 벨트가 손상되지 않도록 조이는 것이 중요합니다. 나사로 조이면 절대로 안 됩니다. 양쪽에서 나사를 동일한 회전수로 돌리십시오.
- 풋 베어링을 윤활하십시오.
- 웜의 오일은 -30 Co 아래의 온도에 노출되어서는 안 됩니다. 기계가 -30 CO 아래에서 최적 으로 작동하도록 하려면 제조업체에 문의해

나사 및 볼트 토크:

M6	11 Nm
M8	27 Nm
M10	53 Nm
M12	91 Nm
M16	222 Nm
M20	434 Nm
M24	750 Nm

컨베이어 TR 보관

컨베이어 TR을 한동안 사용하지 않을 경우, 다음 사항을 수행하십시오.

주의!
TKS는 세척 시 압축 공기 사용을 권장합니다.

옵스!
TKS는 장비 세척 시 고압 세척기의 사용을 권장하지 않습니다. 물이 실(seal)을 통해 스며들 수 있습니다!

- 캐리어, 베어링, 가드에 손상이 있는지 확인하십시오.
- 윤활 일정에 따라 컨베이어 TR을 윤활하십시오.
- 바니시 손상 부위를 모두 수리하십시오.
- 컨베이어 TR은 실내나 지붕이 있는 곳에서 사용하는 것이 이상적입니다.

3.1 윤활

구성부품/위치		양	동작	작동
1	윤활 니플 - 베어링 작동 면	1	윤활	10 h
2	윤활 니플 - 베어링 리턴 면	2	윤활	10 h

권장 그리스: Ruysdael WR2 Q8 oils

권장 오일: Shell Tivela oil

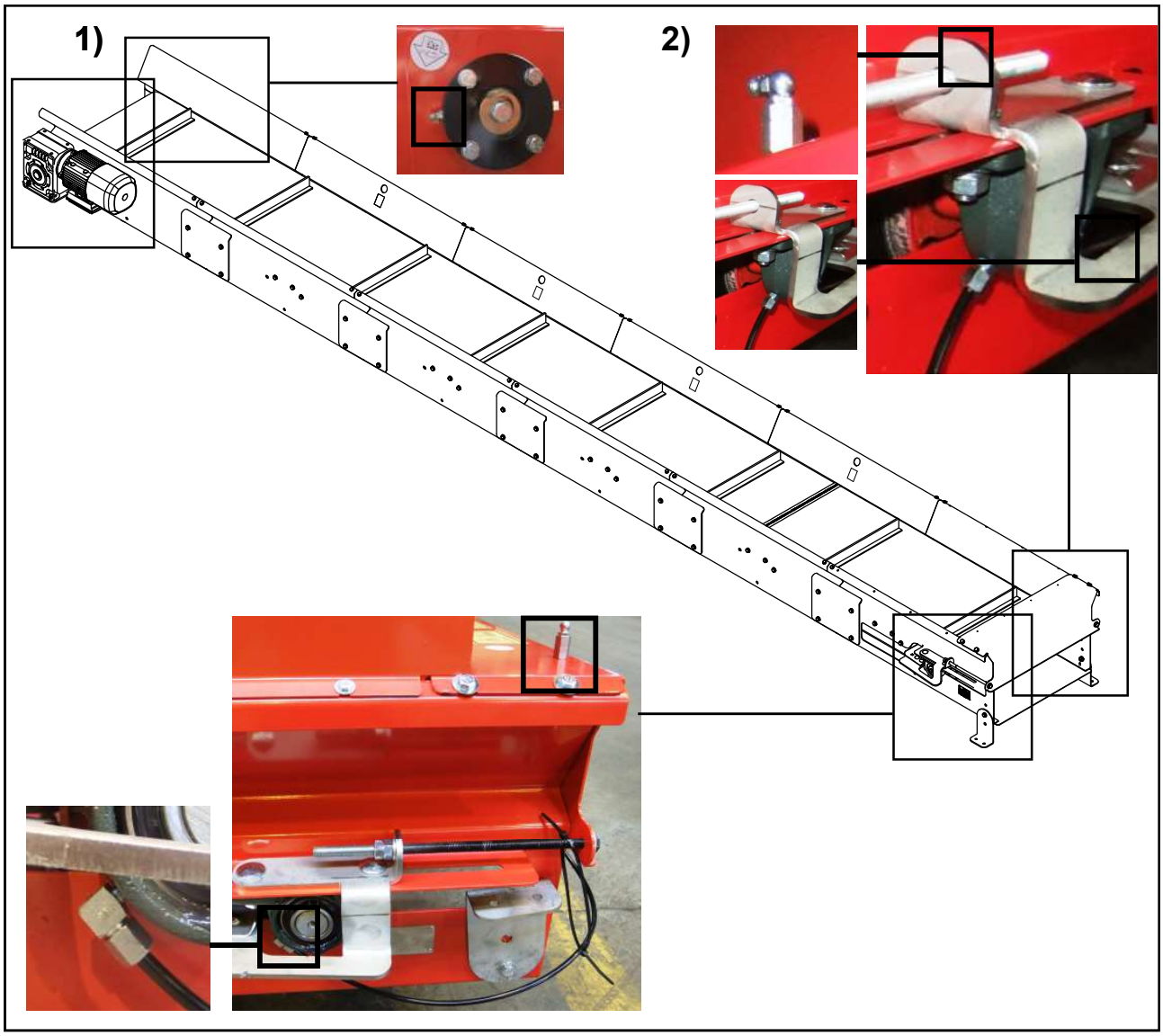

그림 8

3.2 벨트 조임

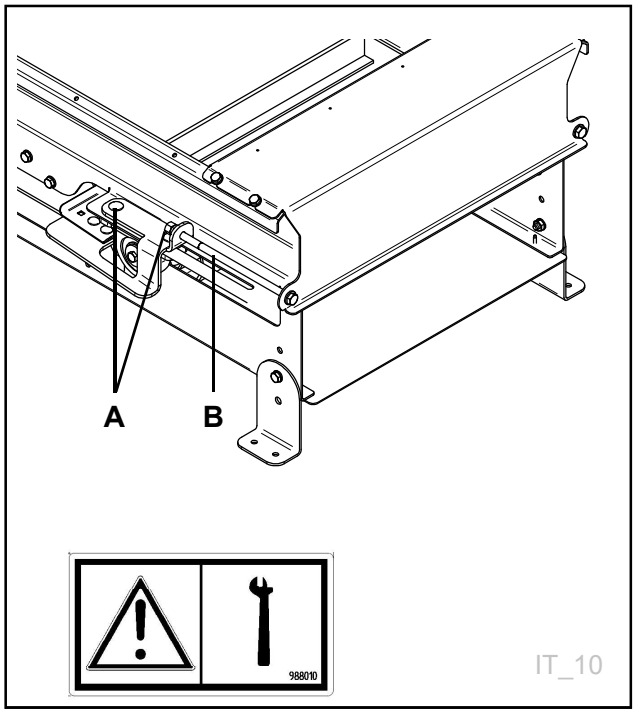

그림 **9**

벨트가 팽팽한 상태에 있는 것이 중요합니다. 이런 상태에 있는지 정기적으로 점검해야 합니다.

- 벨트를 조이기 전에 양쪽에 있는 두 개의 잠금 나사(A)에서 베어링을 반드시 느슨하게 풀어야 합니다.
- 실제 조임은 리턴 면의 양쪽에 있는 조임 나사(B)를 돌려서 조절합니다.

그림 9 참조

주의!
페인트 등이 마모되어 캐리어 벨트가 느슨해질 수 있으므로 1~2일 후에 벨트를 다시 조이는 것이 중요합니다.

- 양쪽에 있는 조임 나사를 같은 회전수로 돌려야 한다는 점을 명심하십시오.
- 벨트가 컨베이어 중앙에서 작동하는지 확인하십시오.
- 모든 것이 만족스럽게 작동하는지 확인하기

3.3 스크레이퍼에서 라이너 잔여물 제거

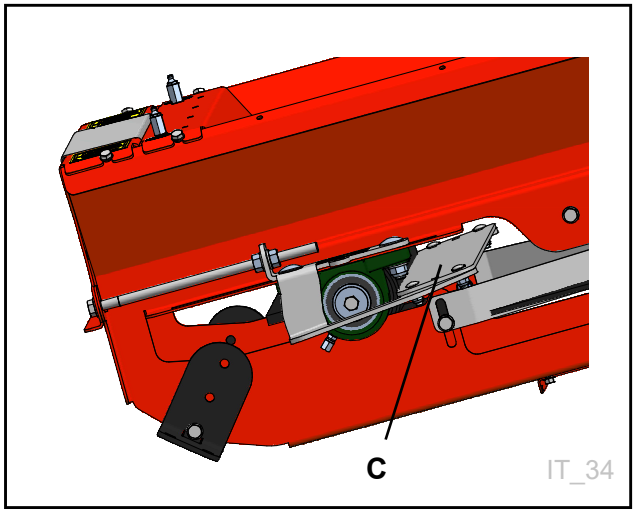

그림 **10**

주의! 페인트 등이 마모되어 캐리어 벨트가 느슨해질 수 있으므로 1~2일 후에 벨트를 다시 조이는 것 이 중요합니다.

메모

4 Reservedelsliste / Spare parts list

4 예비 부품 목록

Conveyor TR

일련번호부터 유효한지 확인하십시오.

Ved bestilling av deler må en merke seg følgende:

Oppgi alltid serienummer. Dette står på identifiseringsskiltet.
Oppgi delenummer og benevnelse.
Referansenummeret brukes bare for å sammenholde deletegning av betegnelse i lista og skal derfor oppgis.

Please note the following when ordering spare parts:

It should always be refered to serial number. This is found on the identification plate.
The spare parts number and description should be used.
The reference number is used only to help identifying the spare part on the illustration.

Supplied by:

Innhold	Content	Fig.	Side/Page
RETUR SEKSJON	RETURN SECTION	1	30
DRIFT SEKSJON - MIDT SEKSJON	DRIVE SECTION - MIDDLE SECTION	2	34
FOT STATIV 3-6M 20-40°	SUPPORTING FOOT 3-6M 20-40°	3	38
FOT STATIV 5-9M 20-40° PÅFYLLINGSTRAKT - KARMSETT	SUPPORTING FOOT 5-9M 20-40° LOADING FUNNEL - FRAME KIT	4	40
TOPP TRAKT	TOP FUNNEL	5	42
STYRESKAP 27716 / 27718	CONTROL CABINET 27716 / 27718	6	44
STYRESKAP 27702 / 27703	CONTROL CABINET 27702 / 277003	7	46

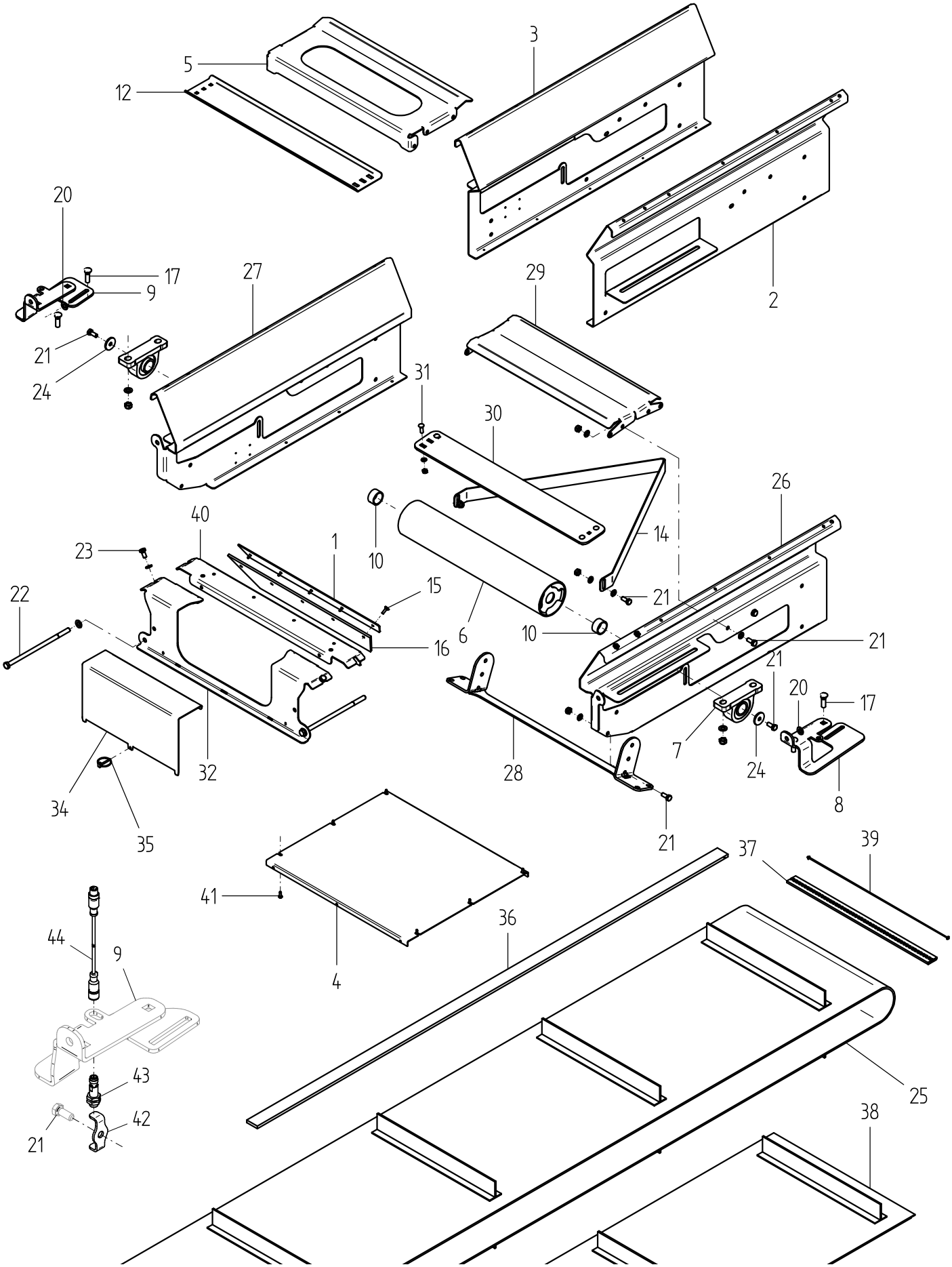
3
5
12
20
17
9
27
29
2
21
24
31
30
26
40
14
23
1
10
15
22
21
6
10
21
16
21
20
17
7
24
32
28
8
34
35
21
37
39
41
36
44
9
4
43
25
42
38
21

Fig. 1

T2_01

Utgave: Issue: 1	Redskap: Implement: **CONVEYOR TR**		tks
Dato: Date: **12-05**	Enhet: Unit: **RETUR SEKSJON RETURN SECTION**		Fig: **1**

Ref. No.	Delenr. Part nr.	Ant. Qty.	Gjenstand:	Description:	Anmerkning: Note:
1	273646	1	KLEMLIST TRAKT	CLAMP	
	910306	5	PLATESKRUE 4,2X16	PLATE SCREW 4,2X16	
2	273627	1	SIDEPLATE RETUR H.	SIDE PLATE RETURN RH.	**Valid up to R045**
	911005	3	6KT. SKRUE M10X20	HEX. BOLT M10X20	
	920262	6	BRIKKE M10/Ø20/2MM	WASHER M10/Ø20/2MM	
	917204	3	LÅSEMUTTER M10	LOCK NUT M10	
3	273628	1	SIDEPLATE RETUR V.	SIDE PLATE RETURN LH.	**Valid up to R045**
	911005	3	6KT. SKRUE M10X20	HEX. BOLT M10X20	
	920262	6	BRIKKE M10/Ø20/2MM	WASHER M10/Ø20/2MM	
	917204	3	LÅSEMUTTER M10	LOCK NUT M10	
4	274066	1	BUNNPLATE KORT	BOTTOM PLATE SHORT	
	910306		PLATESKRUE 4,2X16	PLATE SCREW 4,2X16	
5	273622	1	FØRINGSPLATE	GUIDING PLATE	
6	273637	1	TROMMEL RETUR	DRUM RETURN	
	911006	2	6KT. SKRUE M10X25	HEX. BOLT M10X25	
	920225	2	BRIKKE M10/Ø40/4MM	WASHER M10/Ø40/4MM	
7	G66102	2	FOTLAGER UCP 207 35MM.	PLUMMER BLOCK	
8	273623	2	STRAMME JERN H.	TENSION PLATE RH.	
9	273605	2	STRAMME JERN V.	TENSION PLATE LH.	
	911269	4	LÅSESKRUE M12X40	LOCK NUT M12X40	
	920155	8	BRIKKE M12/Ø24/2.5MM	WASHER M12/Ø24/2.5MM	
	917205	4	LÅSEMUTTER M12	LOCK NUT M12	
10	273602	2	HYLSE 22MM	BUSHING 22MM	
11	273620	1	ENDEPLATE	END PLATE	
	911005	2	6KT. SKRUE M10X20	HEX. BOLT M10X20	
	920262	4	BRIKKE M10/Ø20/2MM	WASHER M10/Ø20/2MM	
	917204	4	LÅSEMUTTER M10	LOCK NUT M10	
12	273608	1	AVSKRAPER	SCRAPER	
	911022	4	LÅSESKRUE M10X20	LOCK NUT M10X20	
	920262	4	BRIKKE M10/Ø20/2MM	WASHER M10/Ø20/2MM	
	917204	4	LÅSEMUTTER M10	LOCK NUT M10	
14	273624	1	BELTE AVSKRAPER	SCRAPER	
	911006	2	6KT. SKRUE M10X25	HEX. BOLT M10X25	
	920262	4	BRIKKE M10/Ø20/2MM	WASHER M10/Ø20/2MM	
	917204	2	LÅSEMUTTER M10	LOCK NUT M10	
15	910618	5	LÅSESKRUE M6X20	LOCK SCREW M6X20	
16	273631	2	GUMMI LIST	RUBBER LIST	
17	911269	4	LÅSESKRUE M12X40	LOCK SCREW M12X40	
18	911022	4	LÅSESKRUE M10X20	LOCK SCREW M10X20	
19	917103	4	6KT. MUTTER M12	HEX. NUT M12	
20	920155	8	BRIKKE M12/Ø24/2.5MM	WASHER M12/Ø24/2.5MM	
21	911006	6	6KT. SKRUE M10X25	HEX. BOLT M10X25	
22	UH810718	2	6KT.SKR.HELGJ.M12X280	HEX. BOLT THREADED M12X280	
23	910808	4	6KT. SKRUE M8X20	HEX. BOLT M8X20	
24	920225	2	BRIKKE M10/Ø40/4MM	WASHER M10/Ø40/4MM	

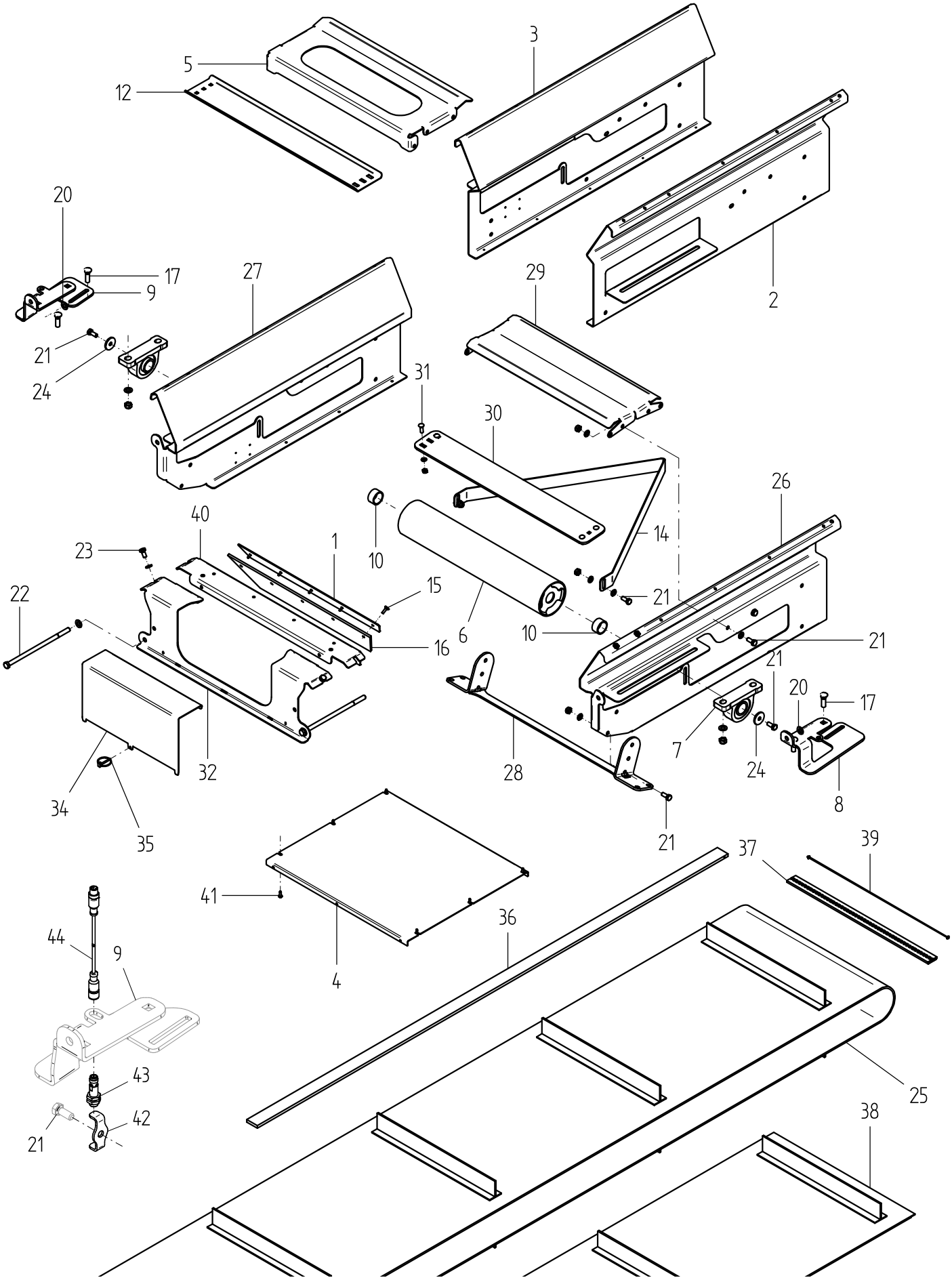
3
5
12
20
17
9
27
29
2
21
24
31
30
26
40
14
23
1
10
15
22
21
6
10
16
21
21
20
17
7
24
32
28
8
34
35
21
37
39
41
36
44
9
4
43
25
42
38
21

Fig. 1

T2_01

Utgave: Issue: 1	Redskap: Implement: **CONVEYOR TR**	tks	
Dato: Date: **12-05**	Enhet: Unit: **RETUR SEKSJON** **RETURN SECTION**	Fig: **1**	

Ref. No.	Delenr. Part nr.	Ant. Qty.	Gjenstand:	Description:	Anmerkning: Note:
			GJELDER OPP TIL SERIENR. R014	**VALID UP TO SERIALNR. R014**	**Galv skjøt 187**
25a	273672	1	BELTE M/MEDBRINGER FOR 3M	CONVEYOR BELT 3M	
25b	273661	1	BELTE M/MEDBRINGER FOR 4M	CONVEYOR BELT 4M	
25c	273662	1	BELTE M/MEDBRINGER FOR 5M	CONVEYOR BELT 5M	
25d	273663	1	SKJØTEBELTE 2M LENGDE	BELT EXTENTION 2M LENGHT	
*	273684		BELTESKJØT 600MM FLEXO	BELT CONNECTION 600MM	
			GJELDER FRA SERIENR. 015 R	**VALID FROM SERIALNR. 015 R**	**Rustfri skjøt 125**
25e	274002	1	BELTE M/MEDBRINGER FOR 3M	CONVEYOR BELT 3M	
25f	274003	1	BELTE M/MEDBRINGER FOR 4M	CONVEYOR BELT 4M	
25g	274004	1	BELTE M/MEDBRINGER FOR 5M	CONVEYOR BELT 5M	
25h	274001	1	BELTE TR M/3 MEDB.KOMPL.2M	BELT TR W/3 LIPS L=2M FOR 1M	
26	273686	1	SIDEPLATE RETT RETUR H.	SIDE PLATE STRAIGHT R. RH.	**Valid from 046 R**
27	273687	1	SIDEPLATE RETT RETUR V.	SIDE PLATE STRAIGHT R. LH.	**Valid from 046 R**
28	273755	1	FOT	FOOT	
21	911006	2	6KT. SKRUE M10X25	HEX. BOLT M10X25	
	920262	2	BRIKKE M10/Ø20/2MM	WASHER M10/Ø20/2MM	
	917204	2	LÅSEMUTTER M10	LOCK NUT M10	
29	273739	1	FØRINGSPLATE	GUIDING PLATE	
21	911006	4	6KT. SKRUE M10X25	HEX. BOLT M10X25	
	920262	8	BRIKKE M10/Ø20/2MM	WASHER M10/Ø20/2MM	
	917204	4	LÅSEMUTTER M10	LOCK NUT M10	
30	273613	1	AVSKRAPER	SCRAPER	
31	910814	4	LÅSESKRUE M8X25	LOCK SCREW M8X25	
	920165	4	BRIKKE M8/Ø16/1,6MM	WASHER M8/Ø16/1,6MM	
	917202	4	LÅSEMUTTER M8	LOCK NUT M8	
32	273620	1	ENDEPLATE	END PLATE	
33	911296	2	6KT. SKRUE M12X280 HELGJ.	6KT. SKRUE M12X280 THREAD.	
	920155	6	BRIKKE M12/Ø24/2,5MM	WASHER M12/D24/2,5MM	
	917103	4	6KT. MUTTER M12	LOCK NUT M12	
34	273764	1	ENDEDEKSEL	END COVER	
35	H19233	1	OREPINNE 4X40MM	PIN 4X40MM	
	274008		**REP. KIT TRANSPORTØR**	**REP. KIT CONVEYOR**	
36	273698	1	PLASTPLATE PEHD 1000	PLASTIC PLATE PEHD 1000	
37	272600	1	BELTESKJØT 600MM M/WIRE	BELT CONNECT. 600MM M/WIRE	
38	274001	1	SKJØTEBELTE 2M LENGDE	BELT EXTENTION 2M LENGHT	
39	272605	1	SKJØTEWIRE M/SKIVER	SPLICE WIRE W/WASHER	
*	272603	2	WIRESKIVE Ø8/4x0,6mm	HINGE PIN RETAINING WASHER	RUSTPROOF
40	273621	1	MIDTPLATE	PLATE	
41	910306		PLATESKRUE 4.2X16	PLATE SCREW 4.2X16	
42	272017	1	TELLEBRIKKE	COUNTING BRACKET	
43	916173	1	INDUKTIV GIVER M12	INDUCTIVE TRANSMITTER M12	
44	957722	1	CABLE, 10M M12 4PIN	CABLE, 10M W/PLUGS	

Ved reperasjon må forhandler kontaktes. Skjøting krever bruk av spesial verktøy.
Contact the dealer for repair. Splicing requires the use of special tools.

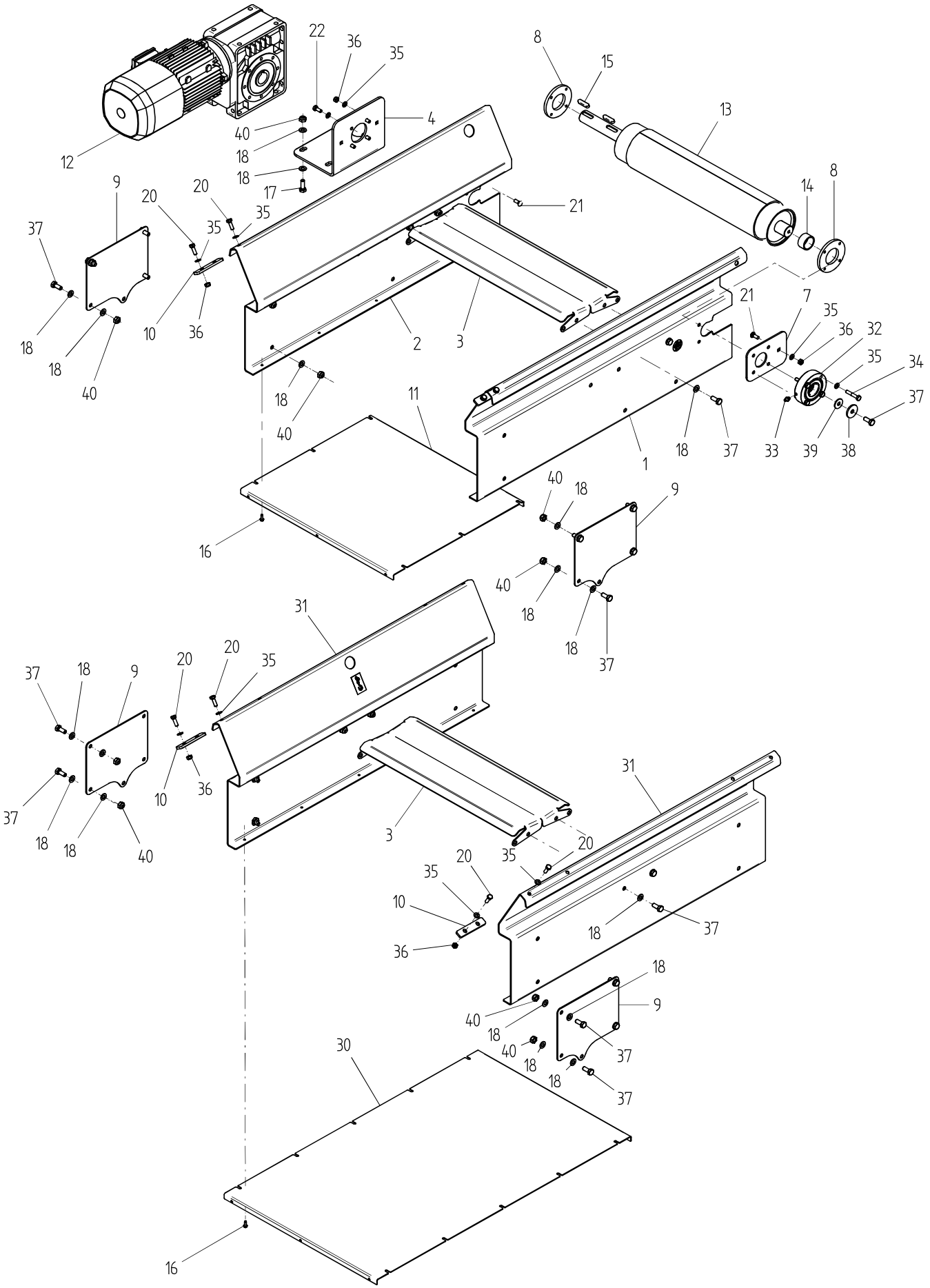
22
36
35
8
15
13
4
40
18
18
17
12
9
20
20
35
21
14
8
37
35
18
18
40
10
36
2
3
21
7
35
36
32
35
34
37
18
40
11
1
18
37
33
39
38
40
18
9
16
40
18
18
37
31
37
18
9
20
20
35
10
36
37
18
18
40
3
31
20
35
20
35
10
36
18
37
18
9
40
18
40
18
18
37
37
30
16

Fig. 2

T2_06

Utgave: Issue: 1	Redskap: Implement: **CONVEYOR TR**		
Dato: Date: **12-05**	Enhet: Unit: **DRIFT SEKSJON - MIDT SEKSJON** **DRIVE SEKSJON - MIDDLE SECTION**		Fig: **2**

Ref. No.	Delenr. Part nr.	Ant. Qty.	Gjenstand:	Description:	Anmerkning: Note:
					Serialno.:
1a	273603	1	SIDEPLATE DRIFT V.	SIDE PLATE DRIVE LH.	**Valid up to R045**
1b	273688	1	SIDEPLATE RETT DRIFT V.	SIDE PLATE STRAIGHT DR. LH.	**Valid from 046** R
2a	273604	1	SIDEPLATE DRIFT H.	SIDE PLATE DRIVE RH.	**Valid up to R045**
2b	273689	1	SIDEPLATE RETT DRIFT H.	SIDE PLATE STRAIGHT DR. RH.	**Valid from 046** R
3	273739	2	FØRINGSPLATE	GUIDING PLATE	
18	920262	8	BRIKKE M10/Ø20/2MM	WASHER M10/Ø20/2MM	
40	917204	4	LÅSEMUTTER M10	LOCK NUT M10	
4	273614	1	SNEKKEFESTE	BRACKET	
16	911009	4	6KT. SKRUE M10X30	HEX. BOLT M10X30	
18	920262	8	BRIKKE M10/Ø20/2MM	WASHER M10/Ø20/2MM	
40	917204	4	LÅSEMUTTER M10	LOCK NUT M10	
21	910810	1	LÅSESKRUE M8X20	LOCK SCREW M8X20	
35	920165	1	BRIKKE M8/Ø16/1.6MM	WASHER M8/Ø16/1.6MM	
36	917202	1	LÅSEMUTTER M8	LOCK NUT M8	
22	910808	4	6KT. SKRUE M8X20	HEX. BOLT M8X20	
35	920165	4	BRIKKE M8/Ø16/1.6MM	WASHER M8/Ø16/1.6MM	
36	917202	4	M8 LÅSEMUTTER	LÅSEMUTTER M8	
6	UH415758	1	ANSATS M8X1	NIPPLE M8X1	
7	273615	1	PLATE	PLATE	
21	910810	1	LÅSESKRUE M8X20	LOCK SCREW M8X20	
35	920165	1	BRIKKE M8/Ø16/1.6M	WASHER M8/Ø16/1.6M	
36	917202	1	LÅSEMUTTER M8	LOCK NUT M8	
8	273612	2	LÅSERING	LOCKING RING	
9	273629	2	SKJØTEPLATE	CONNECTION PLATE	
10	273626	2	SKJØTE ORVEL	CONNECTION	
20	910823	4	LÅSEMUTTER M8	LOCK NUT M8	
35	920165	8	BRIKKE M8/Ø16/1.6MM	WASHER M8/Ø16/1.6MM	
36	917202	4	LÅSEMUTTER M8	LOCK NUT M8	
11	274066	1	BUNNPLATE KORT	BOTTOM PLATE SHORT	
12	925036	1	SNEKKE M/MOT 1500omd S1(4 P)	WORM GEAR W/MOTOR	230/400V
13	273696	1	TROMMEL DRIFT	DRUM DRIVE	
14	273602	1	HYLSE 22MM	COLLAR 22MM	
15	920311	2	KILE 10X8X40	KEY 10X8X40	
16	910306	6	PLATESKRUE 4,2X16	PLATE SCREW 4,2X16	
17	911009	5	6KT. SKRUE M10X30	HEX. BOLT M10X30	
					Serialno.:
18	920262	30	BRIKKE M10/Ø20/2MM	WASHER M10/D20/2MM	
19	910795	4	6KT. SKRUE M8X45	HEX. BOLT M8X45	
20	910823	46	6KT. SKRUE M8X25	HEX. BOLT M8X25	
21	910810	2	LÅSESKRUE M8X20	LOCK SCREW M8X20	
22	910808	4	6KT. SKRUE M8X20	HEX. BOLT M8X20	

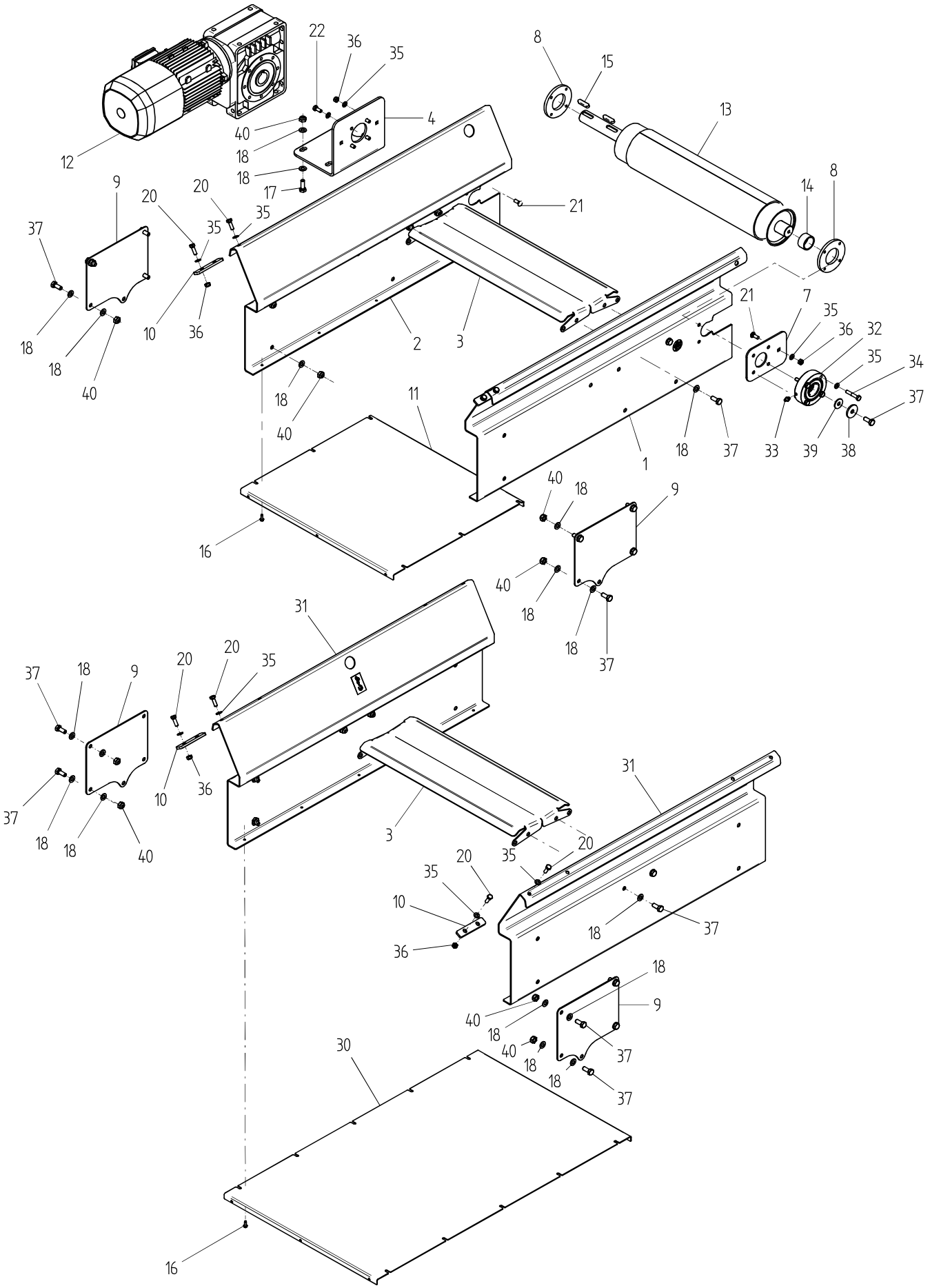
22
36
35
8
15
13
4
40
18
12
18
17
9
20
20
35
21
14
8
37
35
10
36
2
3
21
7
35
36
32
35
34
37
18
18
40
18
40
11
18
37
33
39
38
1
40
18
9
16
40
18
18
37
31
37
18
9
20
20
35
10
36
37
18
18
40
3
31
20
35
20
35
10
36
18
37
18
9
40
18
40
18
18
37
37
30
16

Fig. 2

T2_06

Utgave: Issue: 1	Redskap: Implement: **CONVEYOR TR**		
Dato: Date: **12-05**	Enhet: Unit: **DRIFT SEKSJON - MIDT SEKSJON** **DRIVE SEKSJON - MIDDLE SECTION**		Fig: **2**

Ref. No.	Delenr. Part nr.	Ant. Qty.	Gjenstand:	Description:	Anmerkning: Note:
30	274067	1	BUNNPLATE LANG	BOTTOM PLATE LONG	
31a	273625	2	SIDEPLATE 1M	SIDE PLATE 1M	**Valid up to R045**
31b	273685	2	SIDEPLATE RETT 1M	SIDE PLATE STRAIGHT 1M	**Valid from 046 R**
20	910823	4	6KT. SKRUE M8X25	HEX. BOLT M8X25	
35	920165	8	BRIKKE M8/Ø16/1.6MM	WASHER M8/Ø16/1.6MM	
36	917202	4	LÅSEMUTTER M8	LOCK NUT M8	
18	920262	12	BRIKKE M10/Ø20/2MM	WASHER M10/Ø20/2MM	
40	917204	6	LÅSEMUTTER M10	LOCK NUT M10	
32	273697	1	LAGERHUS M/LAGER LAKKERT	BEARING HOUSING W/BEARING	
33	922518	1	SMØRENIPPEL RETT M8x1.25	GREASE NIPPLE M8X1.25	
34	910795	4	6KT. SKRUE M8X45 HELGJ.	HEX. BOLT M8X45	
35	920165	4	BRIKKE M8/Ø16/1,6MM	WASHER M8/Ø16/1,6MM	
36	917202	4	LÅSEMUTTER M8	LOCK NUT M8	
21	910810	1	LÅSESKRUE M8X20	LOCK SCREW M8X20	
37	911006	1	6KT. SKRUE M10X25	HEX. BOLT M10X25	
38	920225	1	BRIKKE M10/Ø40/4MM	WASHER M10/D40/4MM	
39	920204	1	BRIKKE M10/Ø30/2,5MM	WASHER M10/D30/2.5MM	

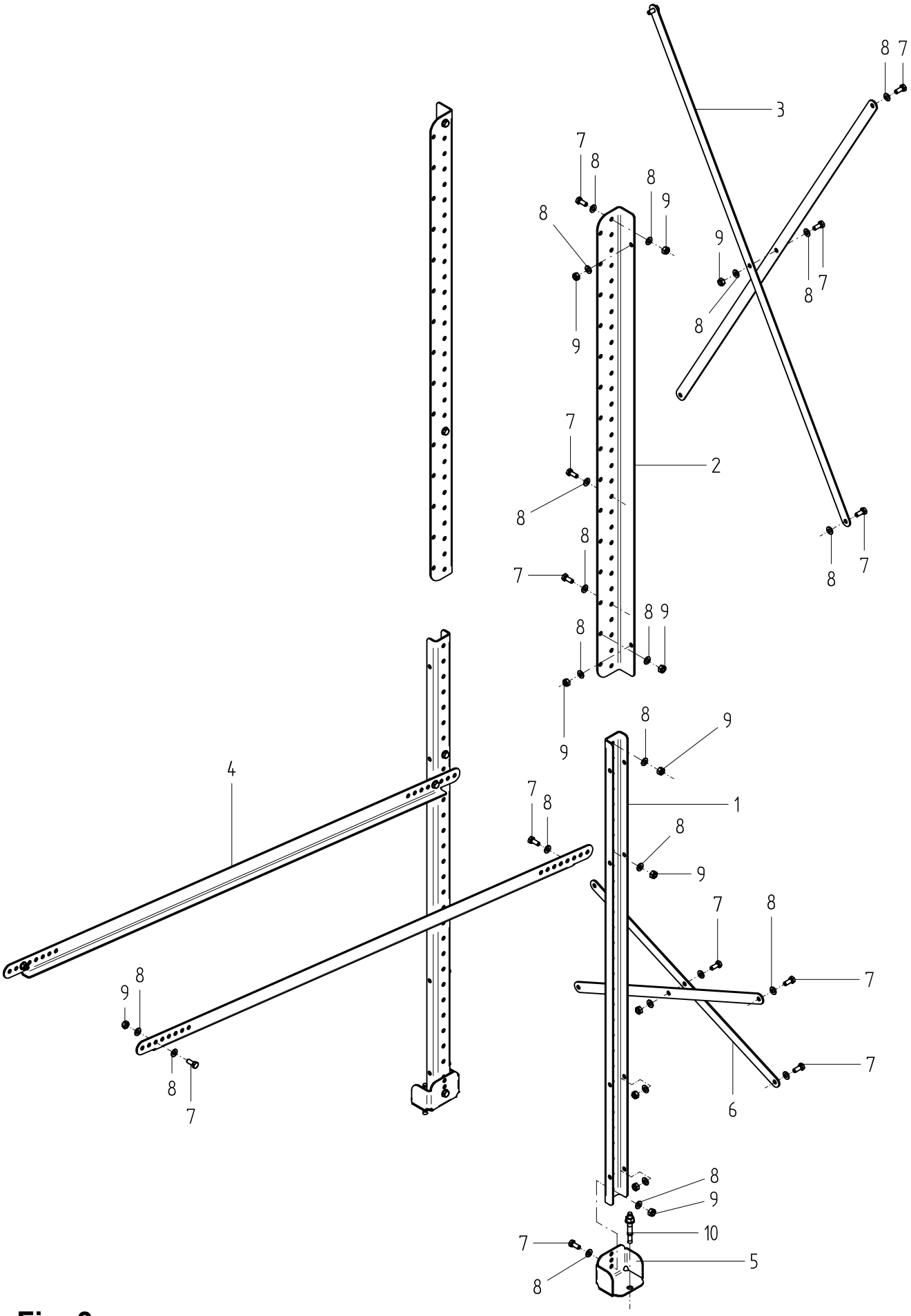

Fig. 3

T2_03

Utgave: Issue: 1	Redskap: Implement: **CONVEYOR TR**		
Dato: Date: **16-05**	Enhet: Unit: **FOT STATIV 3-6M 20-40°** **SUPPORTING FOOT 3-6M 20-40°**		Fig: **3**

Ref. No.	Delenr. Part nr.	Ant. Qty.	Gjenstand:	Description:	Anmerkning: Note:
1	274081	2	NEDRE KANAL	LOWER CANAL	
2	274082	2	ØVRE KANAL	UPPER CANAL	
3	274083	2	KRYSSTAG LANG	CROSS STAY LONG	
4	274084	2	STØTTEVINKEL	SUPPORT STAY	
5	274085	2	FOT	BASE PLATE	
6	274086	2	KRYSSTAG KORT	CROSS STAY SHORT	
7	911049	22	6KT. SKRUE M10X25	HEX. BOLT M10X25	
8	920187	44	BRIKKE M10/Ø21/2MM	WASHER M10/D21/2MM	
9	917199	22	LÅSEMUTTER M10	LOCK NUT M10	
10	911287	4	EKSPANSJONSBOLT M12x95	EXPANSION BOLT M12X95	

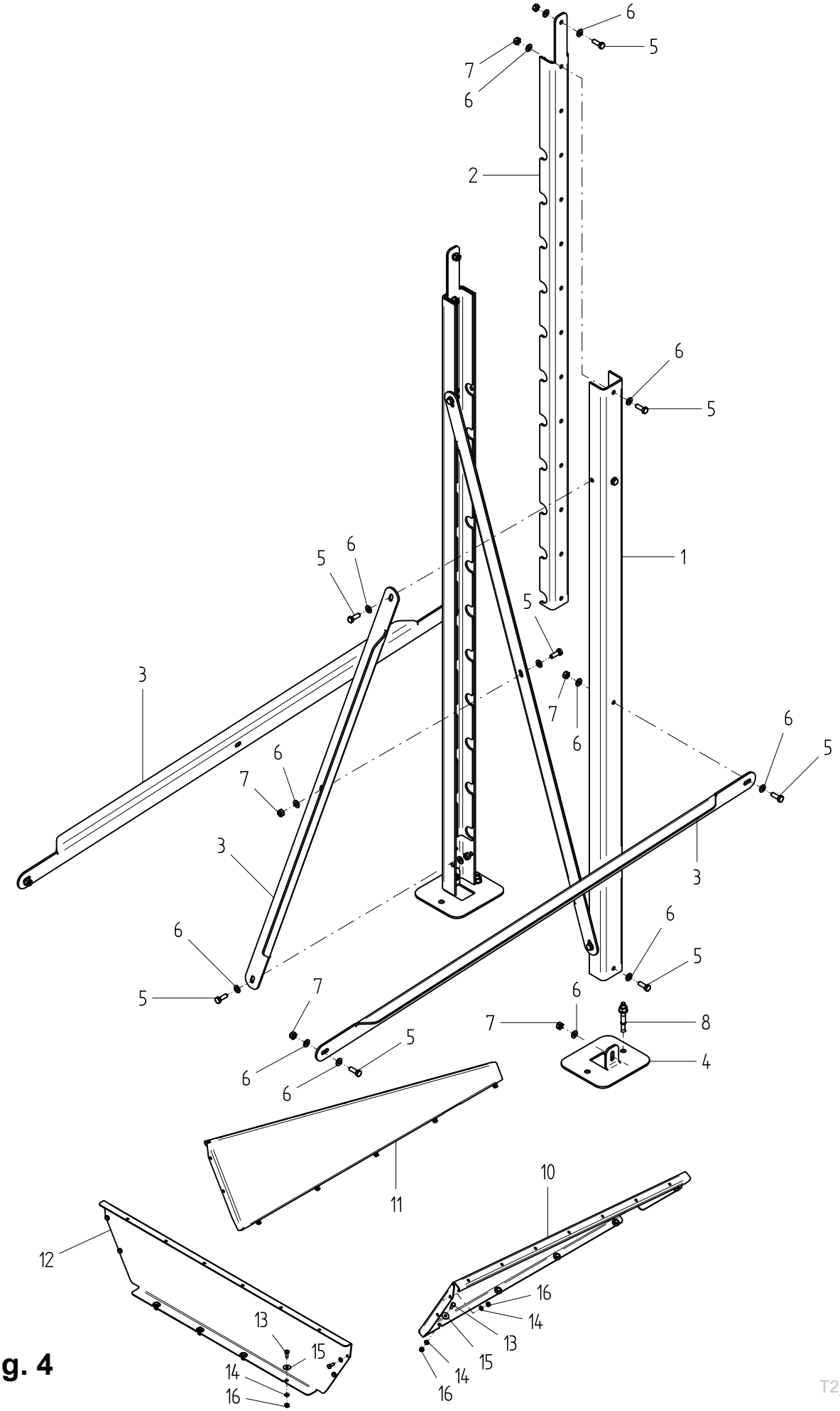
6
5
7
6
2
6
5
1
5
6
5
3
7
6
6
5
7
6
3
3
6
5
6
5
7
7
8
5
6
4
6
11
10
12
16
14
13
13
15
14
15
14
16
16
T2_05

Fig. 4

Utgave: Issue: 1	Redskap: Implement: **CONVEYOR TR**		
Dato: Date: **16-05**	Enhet: Unit: **FOT STATIV 5-9M 20-40°** **SUPPORTING FOOT 5-9M 20-40°**		Fig: **4**

Ref. No.	Delenr. Part nr.	Ant. Qty.	Gjenstand:	Description:	Anmerkning: Note:
	27392		**FOT STATIV 5-9m 20-40°**	**SUPPORTING FOOT 5-9m 20-40°**	
1	273470	2	NEDRE KANAL	LOWER CANAL	
2	273471	2	ØVRE KANAL	UPPER CANAL	
3	273472	4	KRYSSTAG LANG	CROSS STAY LONG	
4	273473	2	STØTTEVINKEL	SUPPORT STAY	
5	911053	17	FOT	BASE PLATE	
6	920187	34	KRYSSTAG KORT	CROSS STAY SHORT	
7	917199	17	6KT. SKRUE M10X25	HEX. BOLT M10X25	
8	911287	2	BRIKKE M10/Ø21/2MM	WASHER M10/D21/2MM	
	27579		**PÅFYLLINGSTRAKT**	**LOADING FUNNEL**	
10	273674	1	TRAKT SIDE H.	FUNNEL PLATE RH	
11	273675	1	TRAKT SIDE V.	FUNNEL PLATE LH	
12	273676	1	TRAKT ENDE	END PLATE	
13	910603	18	6KT. SKRUE M6X16	HEX. BOLT M6X16	
14	920152	14	BRIKKE M6/Ø12,5/1,6MM	WASHER M6/D12,5/1,6MM	
15	920175	18	BRIKKE M6/Ø20/1,6MM	WASHER M6/D20/1,6MM	
16	917201	18	LÅSEMUTTER M6	LOCK NUT M6	

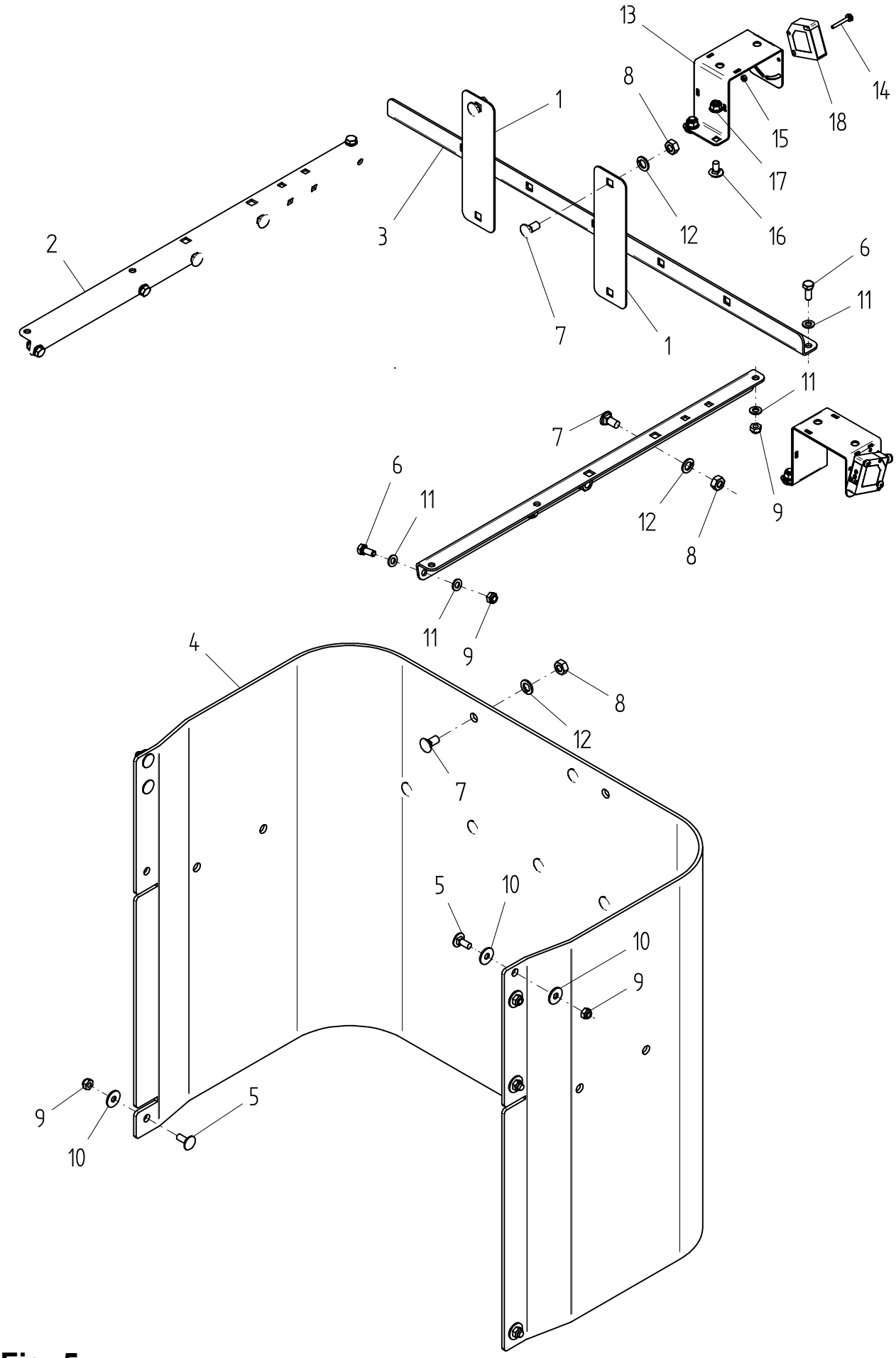
13
14
8
1
18
15
17
3
12
16
2
6
11
7
1
11
7
6
11
12
9
8
11
9
4
8
12
7
5
10
10
9
9
5
10

Fig. 5

T2_05

Utgave: Issue: **1**	Redskap: Implement: **CONVEYOR TR**	tks
Dato: Date: **10-20**	Enhet: Unit: **TOPP TRAKT** **TOP FUNNEL**	Fig: **5**

Ref. No.	Delenr. Part nr.	Ant. Qty.	Gjenstand:	Description:	Anmerkning: Note:
1	274521	2	OPPHENGSPLATE	SUSPENSION PLATE	
2	274523	2	SIDEBRAKETT	SIDE BRACKET	
3	274524	1	ENDE BRAKETT	END BRACKET	
4	274525	1	GUMMIFORHENG	RUBBER SHEET	
5	910873	8	LÅSESKRUE M8X20 RUSTFRI	ROUND HEAD SQUARE M8x20	STAINLESS
6	910888	6	6KT.SKRUE M8X20	HEX.BOLT M8X20	
7	911071	11	LÅSESKRUE M10X20	LOCK SCREW M10X20	STAINLESS
8	917214	11	6KT. MUTTER M10	HEX. BOLT NUT M10	
9	917222	14	LÅSEMUTTER M8	LOCK NUT M8	
10	920147	8	BRIKKE M8/Ø24/2MM	WASHER M8/Ø24/2MM	STAINLESS
11	920188	12	BRIKKE M8/Ø16/1,6MM	WASHER M8/D16/1.6MM	
12	920214	11	BRIKKE SPRENG M12	WASHER SPRENG M12	
13	272591	1	BRAKETT FOTOCELLE RUSTFRI	BRACKET PHOTO CELL	STAINLESS
14	910431	2	PAN.HODE TORX M4X30	PAN HEAD SCREW TORX M4x30	“
15	917138	2	6KT. MUTTER M4	HEX. NUT M4	“
16	910901	2	LÅSESKRUE M8X16	LOCK SCREW M8X16	
17	910912	2	LÅSEMUTTER M8 M/FLENS	LOCK NUT M8 W/FLANGE	STAINLESS
18	959630	1	FOTOCELLE	PHOTOCELL	

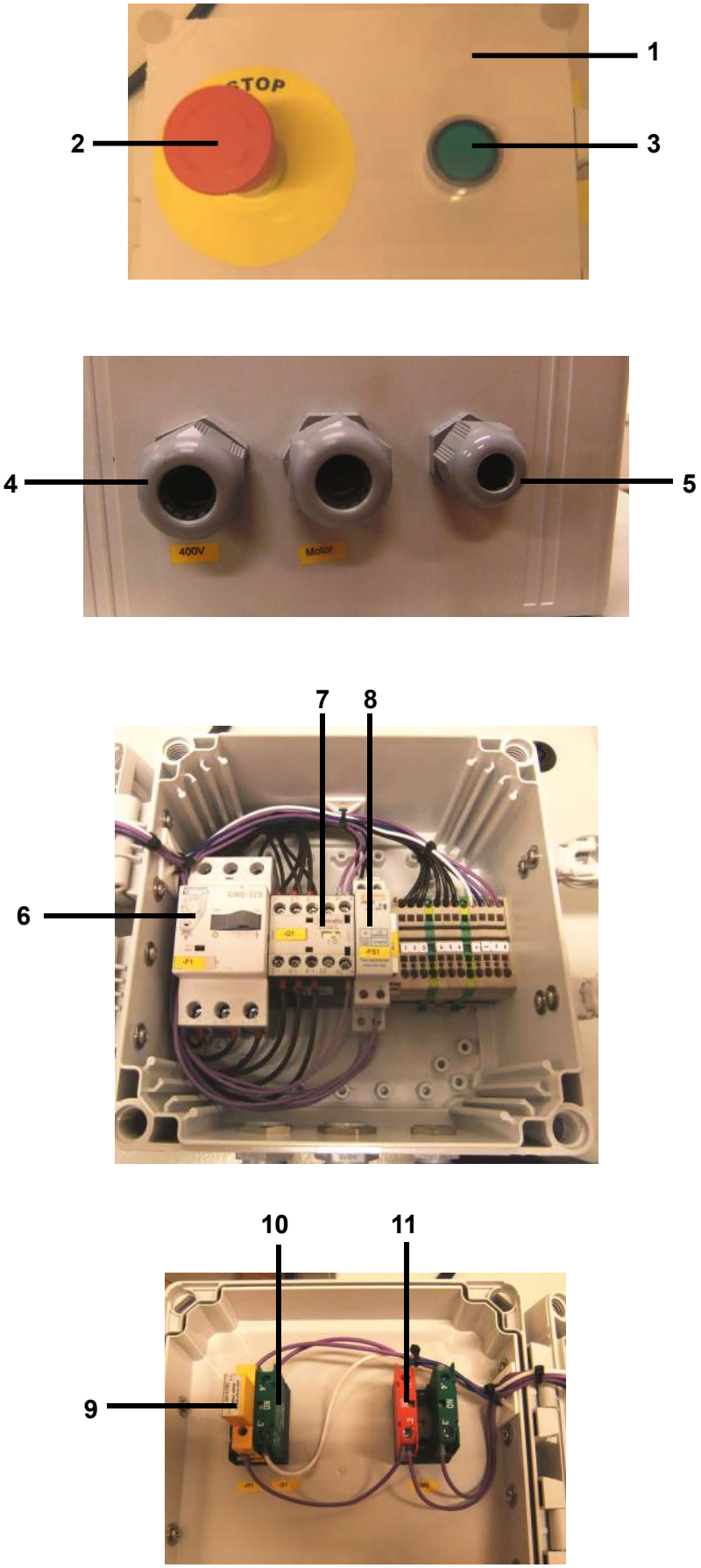

Fig. 6

Utgave: Issue: 1	Redskap: Implement: **CONVEYOR TR**		tks
Dato: Date: **13-09**	Enhet: Unit: **STYRESKAP CONTROL CABINET**	**27716 / 27718** **27716 / 27718**	Fig: **6**

Ref. No.	Delenr. Part nr.	Ant. Qty.	Gjenstand:	Description:	Anmerkning: Note:
1a	**27718**	**1**	**STYRESKAP AUTO**	**CONTROL CABINET AUTO**	**400V AUTO**
1b	**27716**	**1**	**STYRESKAP AUTO**	**CONTROL CABINET AUTO**	**230V AUTO**
2	951516	1	NØDSTOPPKNAPP TRYKK/VRI	EMERGENCY STOP BUTTON	
3	951517	1	BRYTER NO M GRØNT LYS, 8	SWITCH GREEN LIGHT	
4a	955014	1	PAKKN. M/STR PG 16 PLAST	GASKET PG 16 PLASTIC	**400V AUTO**
4b	955049	1	PAKKN. M/STR M16 PLAST 3.5-10	GASKET PG 16 PLASTIC 3.5-10	**230V AUTO**
5	955012	1	PAKKN. M/STR PG 11 PLAST	GASKET PG 11 PLASTIC	**400V AUTO**
6a	951617	1	MOTORVERNBRYTER 4-6,5A	EL. OVERLOAD RELAY 6.3-10A	**400V AUTO**
6b	951510	1	MOTORVERNBRYTER 6.3-10A	EL. OVERLOAD RELAY 6.3-10A	**230V AUTO**
7a	951476	1	KONTAKTOR MINI 11 BG12 01	MINI CONTACTO 311BG1201L024	**400V AUTO**
7b	951476	1	KONTAKTOR MINI 11 BG09 01	CONTACTOR MINI 11 BG09 01	**230V AUTO**
8a	951484	1	FASEOVERVÅKINGSRELE PMV10	PHASE MONITORING RELAY	**400V AUTO**
8b	951484	1	FASEOVERVÅKINGSRELE PMV10	PHASE MONITORING RELAY	**230V AUTO**
9	951502	1	LYS GRØNN, 8 LM2T LB3 24V	LIGHT GREEN 8 LM2T LB3 24V	
10	951500	1	BRYTERELEMENT NO,8 LM2T C10	SWITCH ELEMENT NO,8 LM2T C10	
11	951501	1	BRYTERELEMENT NC,8 LM2T C01	SWITCH ELEMENT NC,8 LM2T C01	

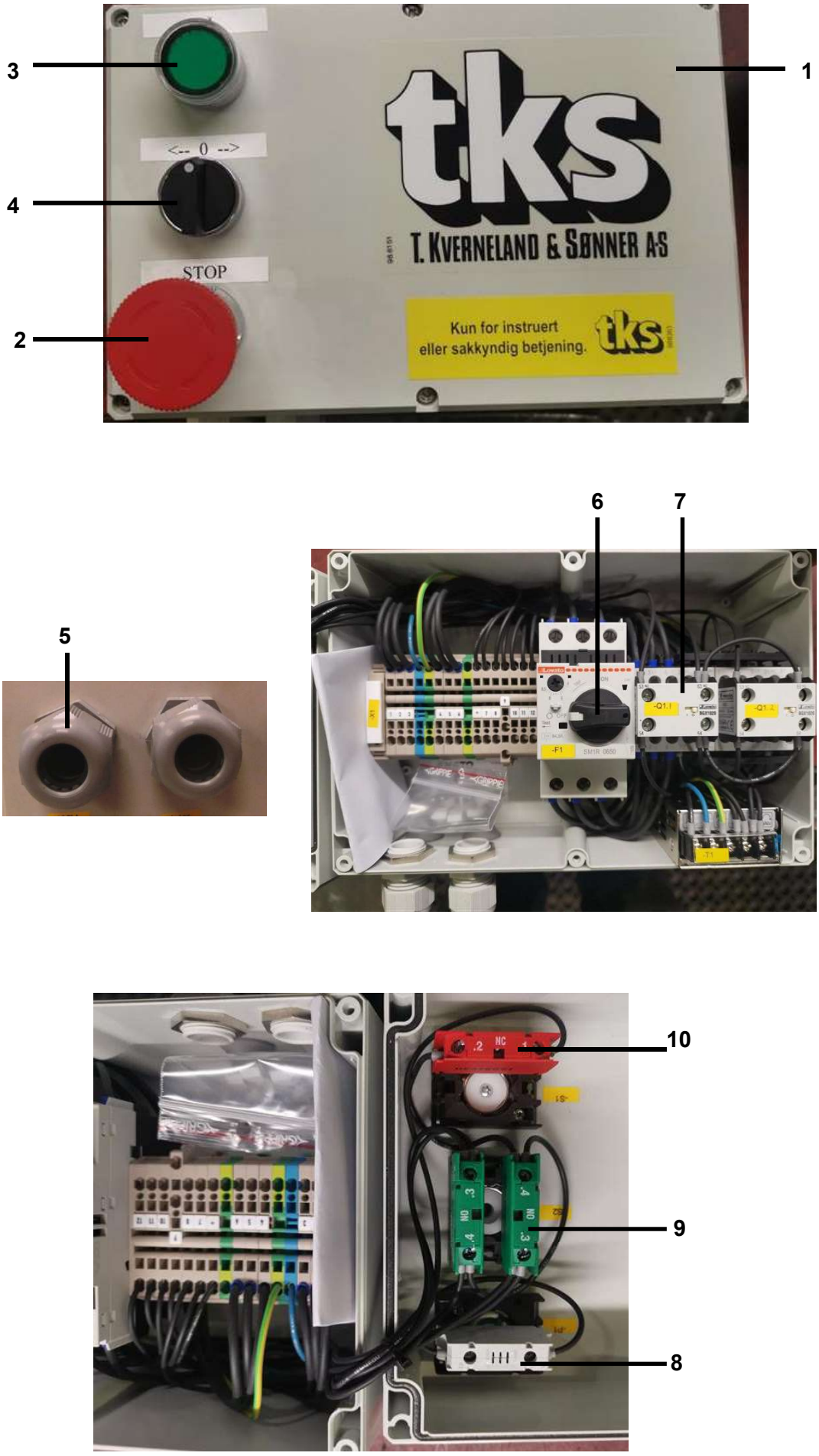
1
2
3
4
5
6
7
8
9
10
<-- 0 -->
STOP
tks
T. KVERNELAND & SØNNER AS
Kun for instruert
eller sakkyndig betjening.
tks

Fig. 7

Utgave: Issue: 1	Redskap: Implement: **CONVEYOR TR**		
Dato: Date: **01-21**	Enhet: Unit: **STYRESKAP 27702 / 27703** **CONTROL CABINET 27702 / 27703**		Fig: **7**

Ref. No.	Delenr. Part nr.	Ant. Qty.	Gjenstand:	Description:	Anmerkning: Note:
1a	**27703**	**1**	**STYRESKAP 400V MAN / AUTO**	**CONTROL CABINET MAN / AUTO**	**400V**
1b	**27702**	**1**	**STYRESKAP 230V MAN / AUTO**	**CONTROL CABINET MAN / AUTO**	**230V**
2	951516	1	NØDSTOPPKNAPP TRYKK/VRI	EMERGENCY STOP BUTTON	
3	951517	1	BRYTER NO M GRØNT LYS, 8	SWITCH GREEN LIGHT	
4	951496	1	BRYTER 8 LM2T S130 1-0-2 posis-	SWITCH 8 LM2T S130 1-0-2	
5	955022	2	PAKKN. M/STR M20 PLAST 5-12	NIPPLE SIZE M20 PLAST 5-12	400V AUTO
6a	951617	1	MOTORVERNBRYTER 4-6,5A	MOTOR-PROT. SWITCH 4-6.5A	400V MAN/AUT
6b	951510	1	MOTORVERNBRYTER 6.3-10A	MOTOR-PROT. SWITCH 6.3-10A	230V MAN/AUT
7	951600	2	REVERSING CONTACTOR 12A	REVERSING CONTACTOR 12A	400V / 230V
8	951502	1	LYS GRØNN, 8 LM2T LB3 24V	LIGHT GREEN 8 LM2T LB3 24V	
9	951500	2	BRYTERELEMENT NO,8 LM2T C10	SWITCH ELEMENT NO,8 LM2T C10	
10	951501	1	BRYTERELEMENT NC,8 LM2T C01	SWITCH ELEMENT NC,8 LM2T C01	

TKS is a family owned company with a strong brand name.
We are providing our customers with a unique and complete range of high quality products.

www.tks-as.no

TKS Agri AS,
Kvernelandsvegen 100
N-4355 Kverneland
Norway

e-post : post@tks-as.no
Phone +47 51 77 05 00