# Manuel d'utilisation - Livre de pièces de rechange Conveyor TR 1000mm

IT_06

# Contenu

**1 INSTRUCTIONS DE SÉCURITÉ GÉNÉRALES . . . . . 4**

**2 MISE EN MARCHE D'UNE MACHINE NEUVE . . . . . 20**

**3 MAINTENANCE ET ENTRETIEN . . . . . 22**

**4 LISTE DE PIÈCES DE RECHANGE. . . . . 28**

**1 Instructions de sécurité générales . . . . . 4**

1.1 CE Déclaration de conformité . . . . . 4

1.2 Garantie. . . . . 5

1.3 Introduction . . . . . 6

1.4 Spécifications techniques du Conveyor . . . . . 7

1.4.1 Description du modèle et domaine d'utilisation . . . . . 7

1.4.2 Identification de la machine . . . . . 8

1.4.3 Dimensions principales - Conveyor TR . . . . . 9

1.5 Sécurité . . . . . 12

1.5.1 Instructions de sécurité générale . . . . . 12

1.5.2 Instructions de sécurité supplémentaire. . . . . 14

1.5.3 Présentation des risques de sécurité . . . . . 15

1.5.4 Lever la machine avecune grue . . . . . 16

1.5.5 Avertissement pour une nouvelle machine. . . . . 16

1.5.6 1.5.6 Point de levage . . . . . 17

1.6 Recyclage - déchets transformés en ressource -. . . . . 18

**2 Mise en marche d'une machine neuve . . . . . 20**

2.1 Installation de l'alimentation électrique . . . . . 22

**3 Maintenance et entretien . . . . . 22**

3.1 Lubrification . . . . . 24

3.2 Serrage du tapis . . . . . 25

Notes . . . . . 27

**4 Liste de pièces de rechange. . . . . 28**

# 1 Instructions de sécurité générales

## 1.1 CE Déclaration de conformité

We,
**TKS Agri AS,**
**Kvernelandsvegen 100**
**N-4355 Kverneland**
**Norge**
déclare que le produit

TKS - Conveyor TR

a été construit conformément à la Directive sur les machines et répond aux exigences fondamentales en matière de santé et de sécurité.

Kverneland, 03 - 2019

Atle Sjølyst - Kverneland

Atle Sjølyst - Kverneland
Directeur général

**Saisir le numéro de série de la machine:**

_____

TKS Agri AS, fabricant de produits agricoles, se réserve le droit de modifier la conception et/ou les spécifi cations de ses produits sans avertissement préalable. Ceci n'implique pas l'obligation de modifier des machines fournies précédemment.

## 1.2 Garantie

Ce produit TKS est garanti contre tout vice de fabrication et de matériel pendant un an.
Si le propriétaire souhaite qu'un défaut soit couvert par la garantie de produit, il (ou son représentant) doit en informer le revendeur lors de la commande de pièces et/ou de réparations.
Les réclamations doivent être signalées pendant la période de garantie.
Le revendeur doit remplir un formulaire de réclamation pour chaque cas couvert par une garantie et l'envoyer à TKS ou le distributeur/importateur de TKS dans les 10 mois suivant le signalement du défaut. Les pièces défectueuses seront marquées du numéro de réclamation et conservées pendant 6 mois maximum, afin que TKS ou le distributeur/importateur de TKS puisse les inspecter. Étant donné que les produits TKS sont utilisés hors du cadre de contrôle du fabricant, nous ne pouvons garantir que la qualité du produit et non pas le fait qu'il remplira sa fonction ; par ailleurs, nous ne sommes pas responsables de tout dommage éventuel

**La garantie n'est pas valide si :**

a) des pièces de rechange de tiers sont utilisées ou si le produit est réparé ou modifié sans l'approbation de TKS
b) les instructions de fonctionnement et d'entretien n'ont pas été suivies
c) la machine a été utilisée à d'autres fins que celles pour lesquelles elle est conçue

La garantie ne couvre pas les dégâts dus à l'usure normale
Les réglementations de sécurité officielles spécifient des exigences qui sont applicables aux fabricants de cette machine concernant l'examen approfondi des dangers de sécurité qui peuvent survenir lorsque ce type de machine est utilisé correctement. Par conséquent, TKS et notre importateur/distributeur ne sont pas responsables du fonctionnement des composants qui ne sont pas indiqués dans le catalogue des pièces de rechange pour ce produit.
TKS se réserve le droit de modifier la conception du produit sans que ceci entraine une quelconque obligation sur les machines précédemment fournies.

**NB** ! Il doit être possible d'identifier toutes les demandes de renseignement en rapport à ce produit avec le numéro de série du produit ; voir page 10 sur l'identification de la machine.

## 1.3 Introduction

Nous vous félicitons de votre achat d'un nouveau produit TKS. Vous avez choisi un produit fonctionnel de haute qualité. Un réseau de revendeurs compétents sera en mesure de vous conseiller sur son utilisation et de vous fournir des services d'entretien et des pièces de rechange. Tous les produits TKS sont conçus, testés et construits en étroite collaboration avec des agriculteurs et des coopératives agricoles pour assurer une effi cacité et une fi abilité optimales. Veuillez lire ce manuel d'instructions soigneusement et vous familiariser à la méthode de fonctionnement de la machine avant de commencer à l'utiliser.
De nombreux facteurs et variables différents peuvent affecter la performance et la méthode de fonctionnement de la machine. Par conséquent, il est très important d'évaluer tous les facteurs connus et d'y adapter le mode d'utilisation de la machine. Une bonne compréhension de la méthode de fonctionnement et du rendement de la machine, ainsi qu'une bonne connaissance de l'alimentation et des types/consistance des aliments permettra d'assurer les meilleurs résultats possibles.

En travaillant de manière rigoureuse et en faisant les adaptations nécessaires aux conditions locales, vous assurerez les meilleurs résultats possibles.

Sincères salutations.
**TKS Agri AS**

**TKS Agri AS,**
**Kvernelandsvegen 100**
**N-4355 Kverneland**
**Norway**

**www.tks-as.no**
**e-post : post@tks-as.no**
**Phone : + 47 51 77 05 00**

# 1.4 Spécifications techniques du Conveyor

## 1.4.1 Description du modèle et domaine d'utilisation

Le convoyeur universel d'une longueur de 3 à 10 mètres est une structure flexible et légère permettant la manutention pratique de matière et qui peut être facilement adaptée à tout type de matière de poids moyen telle que :
bois, copeaux, déchets de bois, pommes de terre, oignons, légumes racines, pellets, fourrage en silo, glace, poisson, etc.

Le tapis du convoyeur et le chariot sont actionnés par un moteur électrique sur le rouleau d'entraînement ou par un moto-réducteur à vis sans fin placé à l'extrémité supérieure du tapis.

- Le tapis porteur avance sur des bases en tôle métallique.
- Tapis de convoyeur en caoutchouc renforcé avec chariot.
- Température de fonctionnement minimale -20°C.

| **Conveyor TR:** | **1000MM** |
|---|---|
| Largeur de tapis | 1000MM |
| Puissance moteur | 3,0 kW |
| Vitesse du tapis | 1 m/sec |
| Hauteur du chariot | 60mm |

| **Équipement supplémentaire:** |
|---|
| Pied support |
| Trémie de remplissage |
| Kit rehausse |

## 1.4.2 Identification de la machine

Le numéro de série de la machine et l'adresse du fabricant sont inscrits sur une plaque sur la machine. Voir l'illustration sur cette page. Le numéro de série et l'année de livraison de la machine doivent être écrits ci-dessous.
Veuillez utiliser ces informations lorsque vous faites des demandes de renseignements à propos des pièces de rechange ou du service d'entretien.
Ce produit est marqué CE. Cette marque, ainsi que la confirmation UE écrite associée, signifie quelle produit répond aux exigences de santé et de sécurité actuelles et est conforme aux directives suivantes : Directive sur les machines

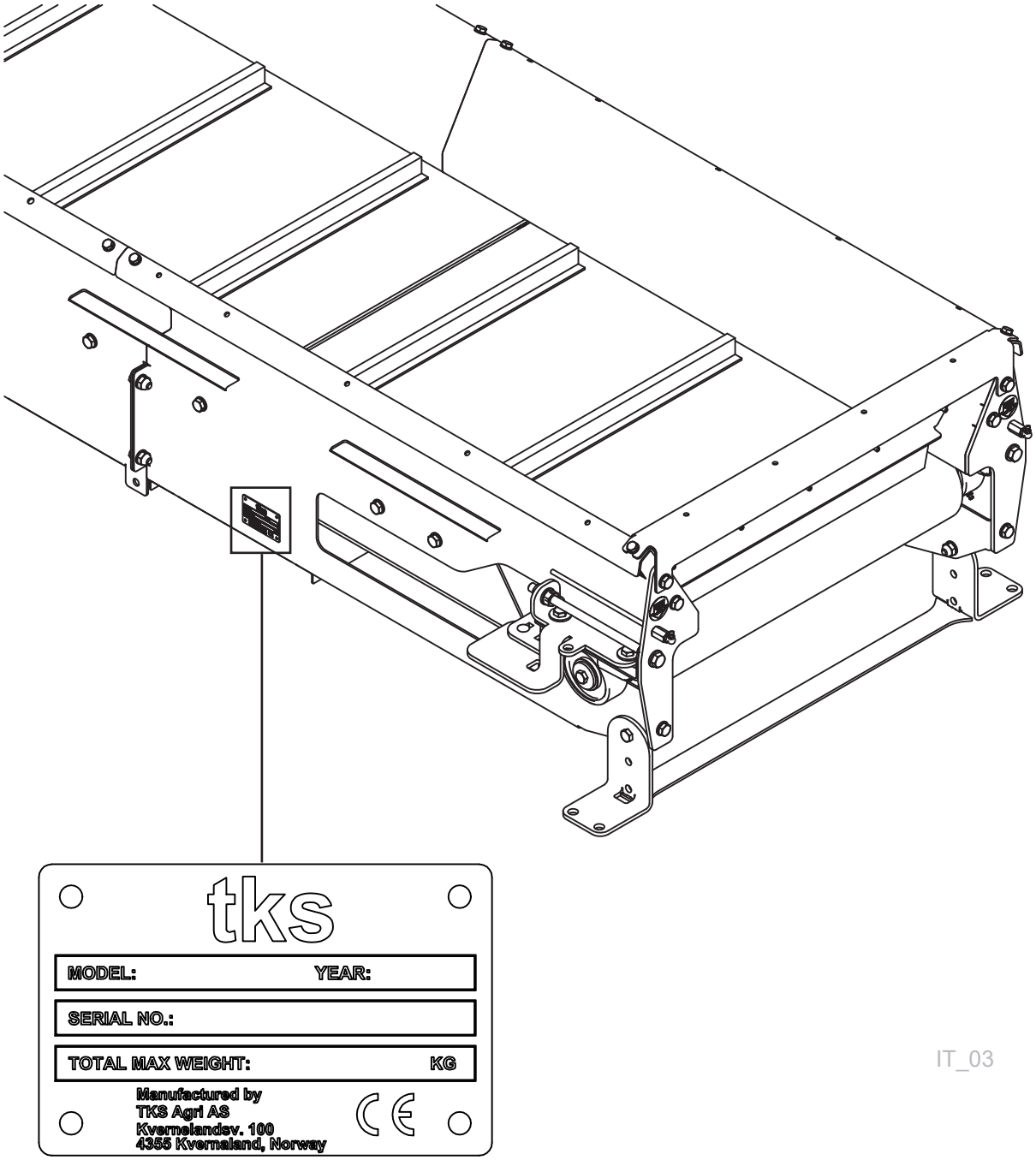

## 1.4.3 Dimensions principales - Conveyor TR

Toutes les mesures sont en mm

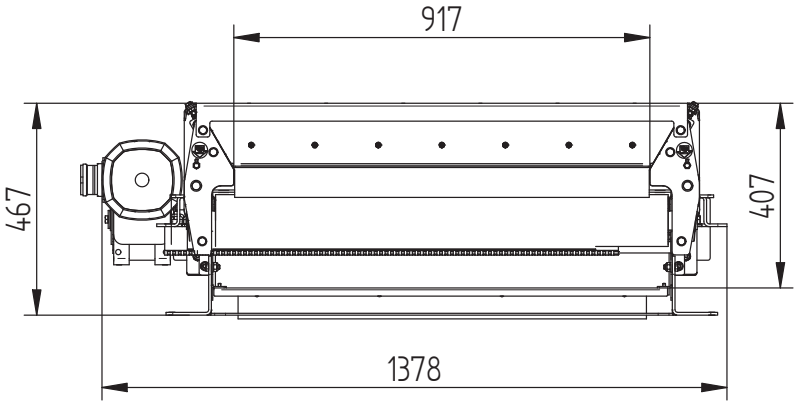


IT_01

IT_01

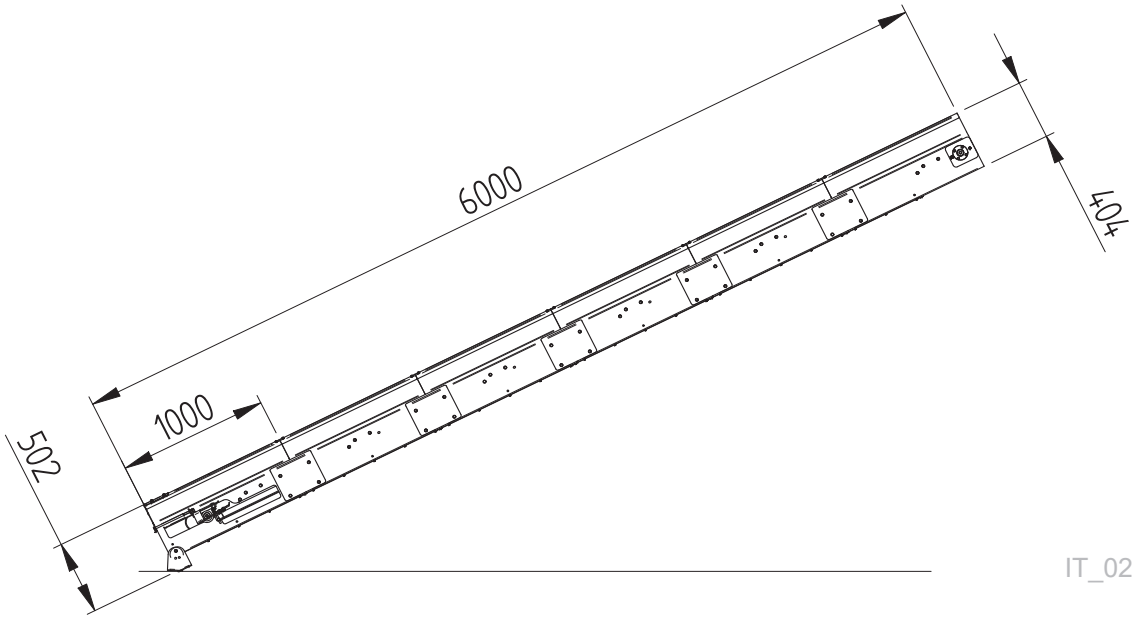


IT_02

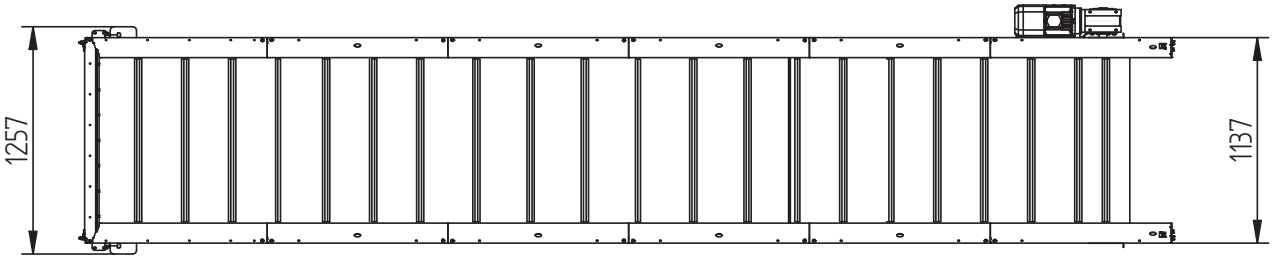


IT_10

La trémie de remplissage **(A)** doit être utilisée sur des pentes supérieures.
Èlévation maximale de 35°. Voir équipement en option.

**Exemple :**
Longueur du convoyeur 6 m. Pente 30°
Hauteur de l'extrémité supérieure 2,85 m
Longueur à partir de l'extrémité arrière 5,40 m

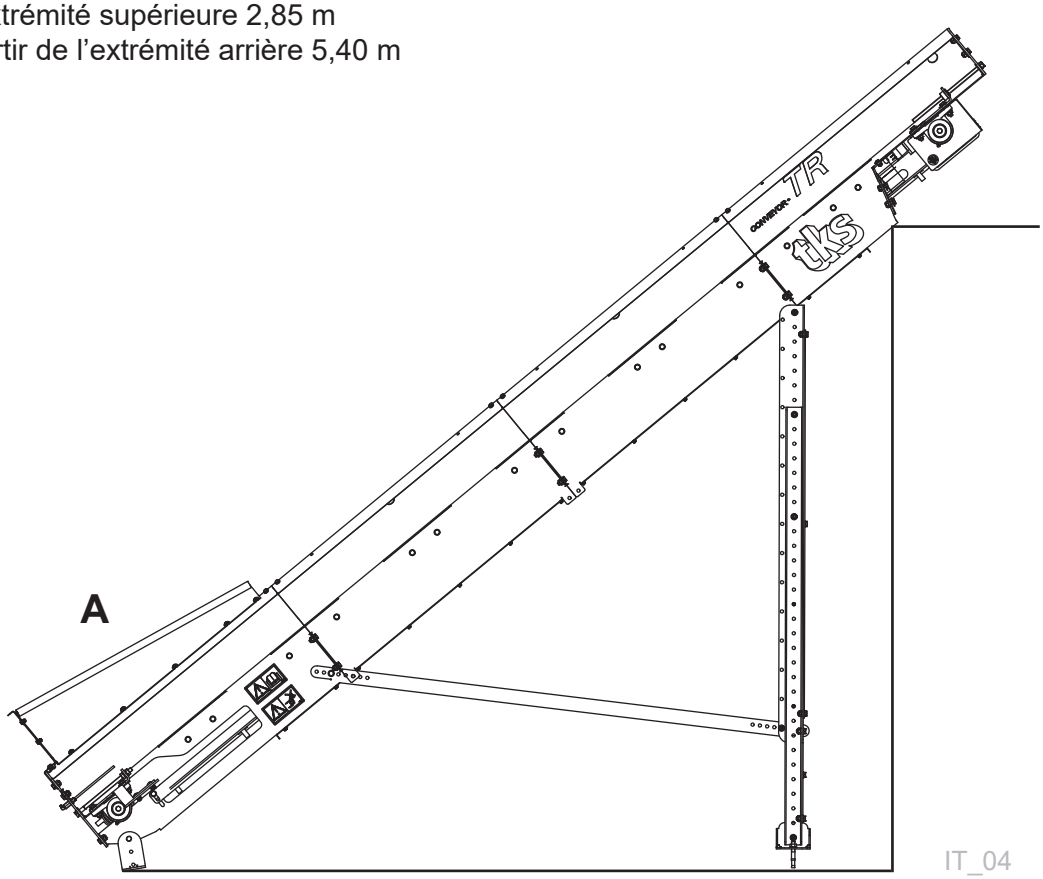


IT_04

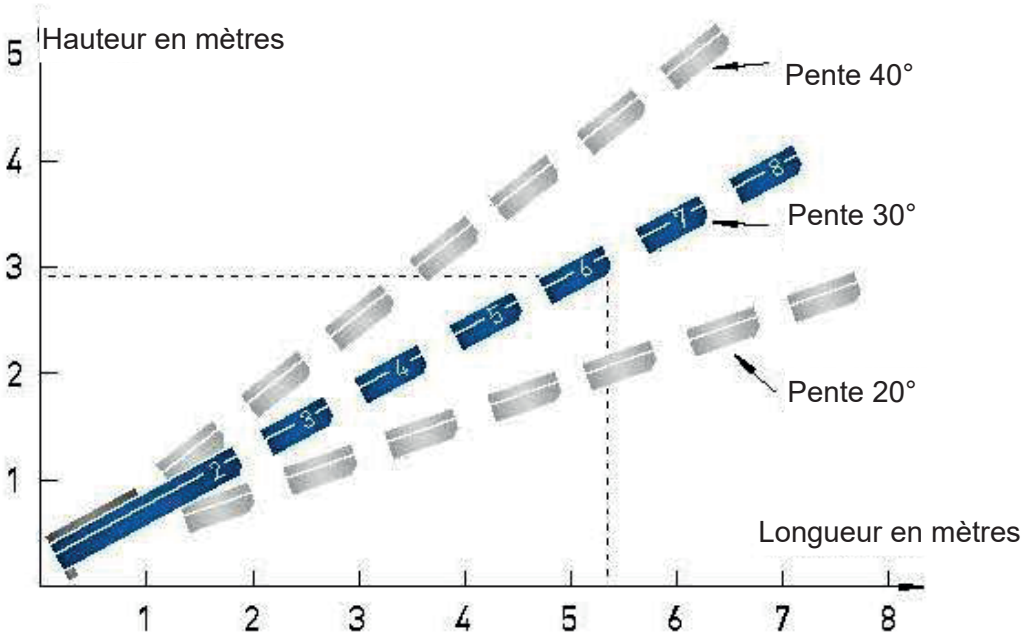


IT_02

## 1.5 Sécurité

Faites particulièrement attention à ce symbole. Ceci désigne un risque de sécurité et décrit les précautions à prendre afin d'éviter les accidents

Avant de faire fonctionner, d'ajuster ou de réparer la machine, l'utilisateur, le technicien ou le propriétaire doivent se familiariser avec les instructions de sécurité contenues dans ce manuel d'installation.

**Vous êtes responsable de la sécurité au travail!**

Veuillez lire et comprendre ces instructions de sécurité générales. Il existe un risque de projection de pierres vers le haut et vers le bas pendant le fonctionnement de la machine.

## 1.5.1 Instructions de sécurité général

**Utilisation de la machine**
La machine ne doit être utilisée que pour les fins pour lesquelles elle a été conçue.

**La méthode de fonctionnement de la machine**
L'opérateur doit se familiariser avec la méthode de fonctionnement de la machine, afin que celle-ci puisse être utilisée de manière sécurisée et appropriée.

**Maintenir une distance sécurisée**
Les humains et les animaux doivent être tenus éloignés de la machine lorsqu'elle est en service. Tenez-vous à distance des pièces en service, tournantes et mobiles.

**Être conscient de la sécurité**
Ne pénétrez jamais dans la machine lorsque celle-ci fonctionne. Lors des tâches de maintenance, déconnectez l'alimentation.

**Ecran de protection**
Contrôlez que toute les écrans fonctionnes et sont montés correctement avant de démarrer la machine. Il faut réparer ou remplacer immédiatement un ecran endommagé.

**Pièces de rechange**
Pour des raisons de sécurité, nous vous recommandons de n'utiliser que des pièces de rechange d'origine. L'utilisation de pièces de rechange de tierces parties annulent la garantie du produit.

**Maintenance**
Veillez à ce que la machine soit entretenue de manière appropriée et soit maintenue en bon état de fonctionnement. N'essayez jamais de modifier les composants mécaniques de la machine.

**La zone dans laquelle la machine fonctionne**
Doit être physiquement clôturée ou verrouillée pour éliminer les risques pour les humains ou les animaux.

## 1.5.2 Instructions de sécurité supplémentaire

La machine est marquée de plaques ⚠ d'avertissement. Si ces plaques sont endommagées, elles doivent être remplacées. Le numéro de commande est indiqué sur les illustrations dans cette section.
La **fig. 4** pour leur emplacement sur la machine.

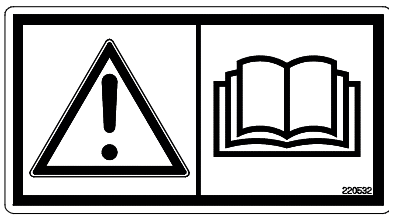


**Fig. 1**

**Plaque d'avertissement UH220532 (Fig. 1)**
Veillez à lire et comprendre le manuel d'instructions avant d'utiliser la machine et avant de faire des réglages ou de réaliser toute tâche de maintenance.

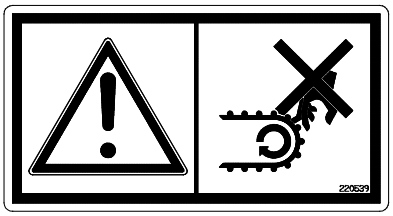


**Fig. 2**

**Plaque d'avertissement UH220539 (Fig. 2)**
Vous pourriez vous blesser les doigts si vous les coincez entre la chaîne et la roue dentée.

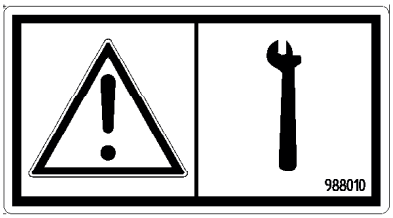


**Fig. 3**

**Plaque d'avertissement 988010 (Fig. 3)**
Faitez attention que la bande à racleur soit toujours bien serrée. Il est important de resserrer les vis.

## 1.5.3 Présentation des risques de sécurité

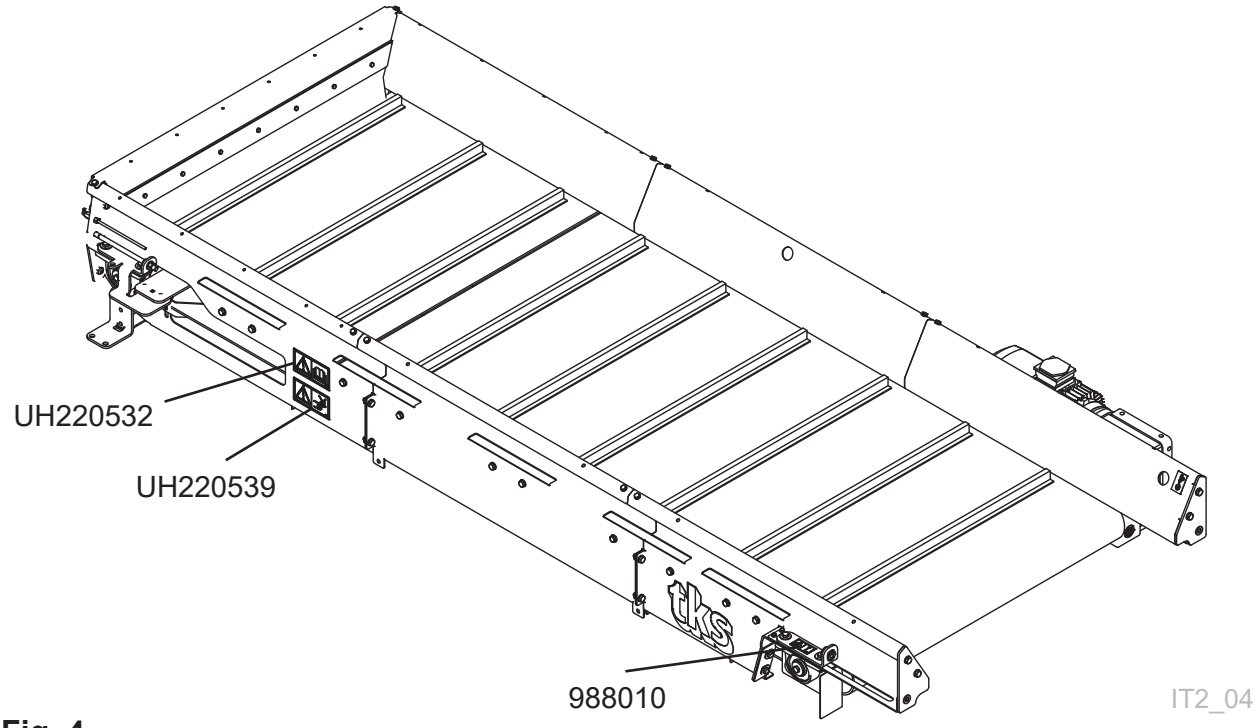


**Fig. 4**

IT_07

## 1.5.4 Lever la machine ave une grue

Utilisez uniquement des équipements de levage appropriés. La machine doit être soulevée par les points marqués par un symbole de levage. **Voir fig. 5**

**Avertissement!**
Veillez à ce que personne ne se trouve sous ou près de la machine lorsque celle-ci est levée. Levez la machine à l'aide d'une sangle fixée au châssis principal de la machine, afin que l'élévation soit équilibrée.
Vérifiez que les sangles sont correctement fixées avant de commencer le levage.
Utilisez une sangle supplémentaire pour aider à maintenir la machine en position.

## 1.5.5 Avertissement pour une nouvelle machine

**Lire le manuel d'utilisation**
Faites particulièrement attention lorsque vous démarrez une nouvelle machine pour la première fois. Les défauts d'installation, le fonctionnement incorrect, etc. peuvent entraîner des réparations et des pertes de revenus coûteuses. La garantie de produit TKS ne couvre pas les dégâts survenus parce que les recommandations contenues dans le manuel d'instructions n'ont pas été suivies.
Faites particulièrement
attention à ce symbole. Il est utilisé pour souligner des informations
importantes, empêcher l'installation et le fonctionnement incorrects

**Faites particulièrement attention aux points suivants lors de la mise en service d'une nouvelle machine :**
Vérifi er que la machine est correctement installée et qu'elle n'est pas endommagée.

**Graissez la machine aux endroits indiqués à la fig. 8 dans le chapitre 3 sur lamaintenance**

**Rappelez-vous que l'opérateur est responsable de la vérifi cation de montage correct et résistant de l'équipement**

## 1.5.6 Point de levage

**Le point de levage indiqué doit être utilisé pour le levage.**

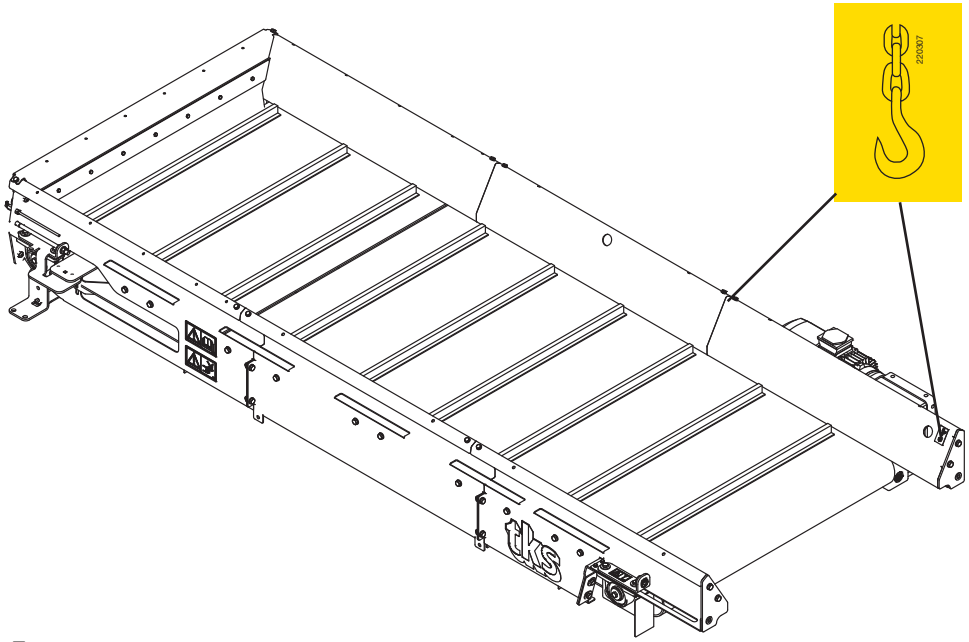


**Fig. 5** IT2_04

## 1.6

# Recyclage
# - déchets transformés en ressource -

Les produits TKS ont besoin de composants électriques et électroniques pour fonctionner. Ceux-ci sont catégorisés sous le terme générique de produits EE. Les produits TKS utilisent en général des composants, tels que des câbles, des interrupteurs, des moteurs, des unités de commande, etc.

Lorsque les produits TKS sont jetés, les composants contenant des contaminants doivent être traités et triés de sorte qu'ils ne polluent pas l'environnement. Les contaminants doivent être pris en charge en toute sécurité.

Les distributeurs sont obligés d'accepter les déchets EE des produits dans la gamme de produits qu'ils vendent.
Ces déchets doivent être conservés de manière sécurisée et envoyés à une déchetterie ou une usine de traitement approuvées.
Les déchets EE doivent être triés et transportés de manière à ne pas être endommagés ou détruits.
Si vous avez besoin d'autres informations sur le traitement des déchets EE, veuillez contacter votre distributeur.

TKS est membre de Renas.
(Programme national pour la collecte/le traitement des déchets électriques/électroniques)

**Sincères salutations,**
**TKS AS**

# 2 Mise en marche d’une machine neuve

Le Conveyor TR est emballé et livré comme sur l’illustration. **Voir Fig. 6**

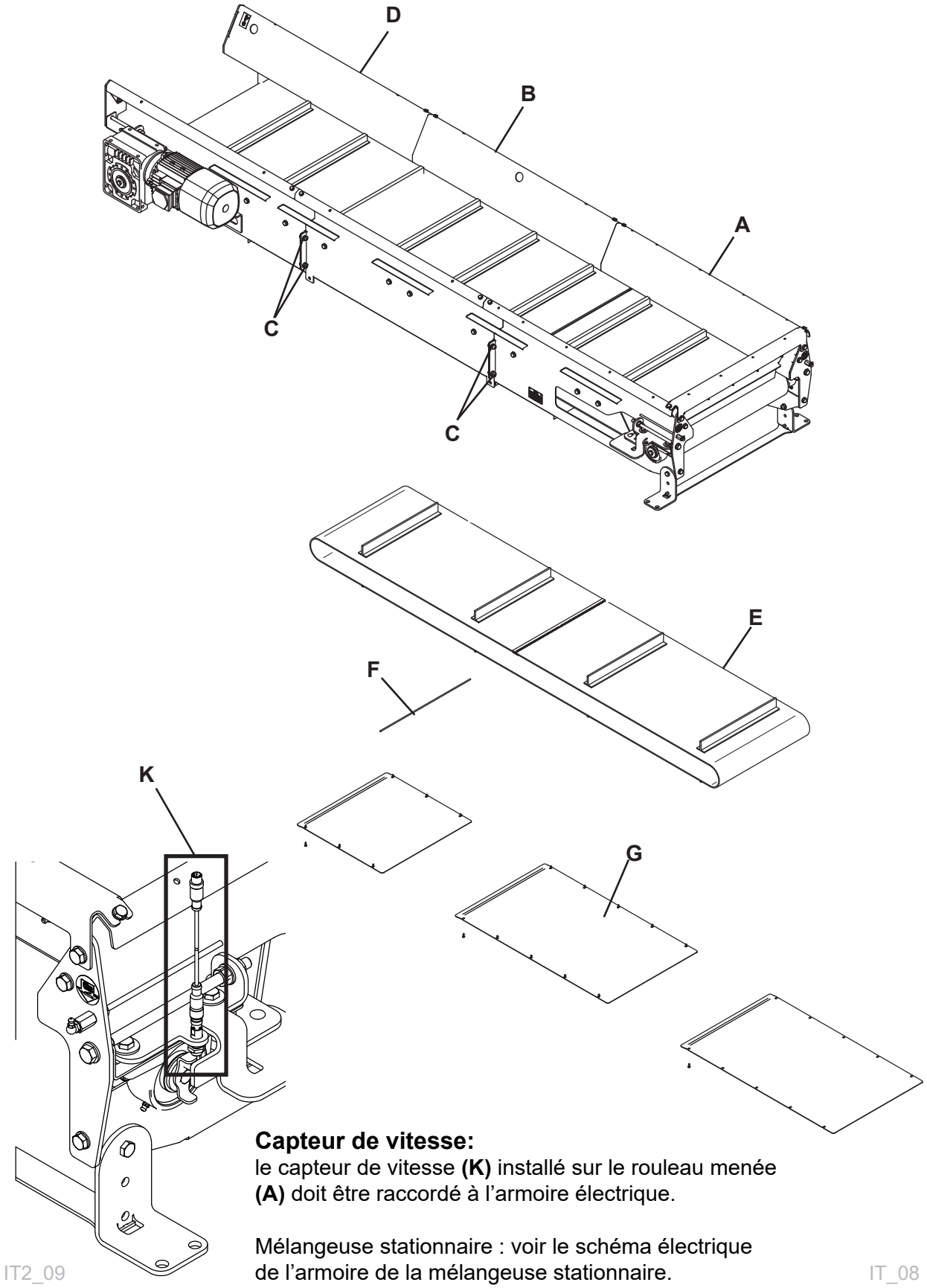


**Capteur de vitesse:**
le capteur de vitesse **(K)** installé sur le rouleau menée **(A)** doit être raccordé à l’armoire électrique.

Mélangeuse stationnaire : voir le schéma électrique de l’armoire de la mélangeuse stationnaire.

**Fig. 6**

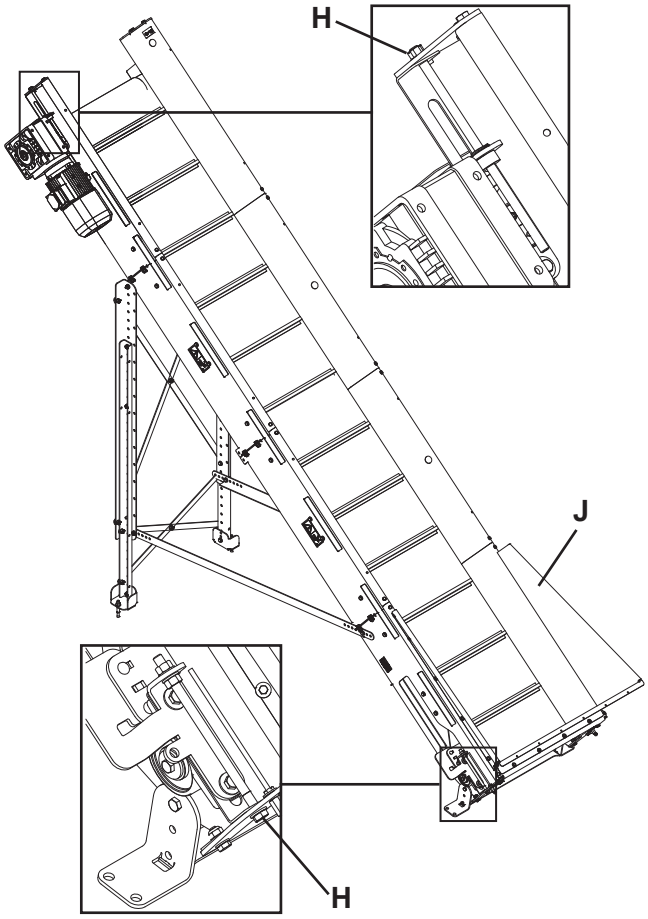


Fig. 7a

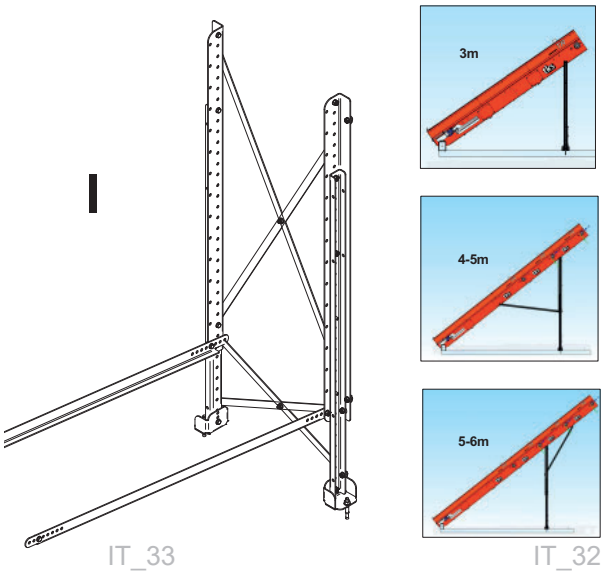


Fig. 7b

En assemblant le Conveyor TR, ne pas oublier de mettre au rebut l'ensemble des cartons, sangles et plastiques d'une manière respectueuse de l'environnement.

**Installation du nouveau convoyeur :**

- Installer une section de retour de 1 m **(A)** avec une ou plusieurs sections centrales **(B)**, en fonction de la longueur nécessaire.
- Assembler les sections avec les plaques-épissures **(C)** en utilisant les boulons correspondants.
- Ensuite installer une section d'exploitation de 1 m avec un moto-réducteur **(D)** à l'extrémité du convoyeur.
- Enfiler le tapis porteur **(E)** et le verrouiller en position à l'aide d'une goupille **(F)**.
  **Voir Fig. 6**
- Après avoir enfilé le tapis, installer les tôles de fond **(G)** sur la face inférieure du convoyeur en utilisant les boulons correspondants.
- Vérifier que le tapis est correctement aligné. Pour ce faire, serrer/desserrer les vis **(H)** situées sur le rouleau d'entraînement sur la section de retour des deux côtés. Serrer le tapis de sorte qu'il ne patine pas sur le rouleau d'entraînement.

**Voir Fig. 7a**

Si le tapis de convoyeur doit être installé sur une pente en utilisant un pied support **(I)** et que la pente dépasse 35°, il est possible d'utiliser une trémie de remplissage **(J)** à la place.
**Voir Fig. 7a et 7b**

## Pied support

Le pied support **(I)** est fourni en option.
Emballé à plat avec les boulons correspondants.
Voir les instructions d'assemblage, **Fig. 7b**

## 2.1 Installation de l'alimentation électrique

Toute installation électrique doit être effectuée par un électricien agréé.
Utiliser un câble d'alimentation de section adéquate (2,5 $mm^2$)

**Régler la protection moteur sur le courant correspondant :**
230V = 11A
400V = 6,33A

# 3 Maintenance et entretien

## Liste de contrôle maintenance et entretien

**N.B.! Il faut toujours débrancher la machine avant toute intervention d'inspection, de maintenance ou de réparation.**

- Nettoyer le tapis du convoyeur, le palier du pied, le tambour et les protections du roulement selon les besoins et au minimum une fois par mois.
- Le tapis porteur doit être maintenu tendu. Ceci est particulièrement important au cours de la période initiale de fonctionnement. Il doit être resserré toutes les semaines au cours du premier mois d'utilisation. Il est important de le resserrer afin d'éviter tout endommagement du tapis porteur. Le tapis ne doit pas être serré de travers. Faire tourner les vis un nombre de tours identique de chaque côté
- Lubrifier le palier du pied.
- L'huile des vis sans fin ne doit pas être exposée à des températures inférieures à -30°C. Si la machine doit fonctionner de façon optimale en dessous de -30°C, contacter le fabricant pour obtenir des conseils et directives.

## Couple des vis et boulons:

| | |
|---|---|
| **M6** | 11 Nm |
| **M8** | 27 Nm |
| **M10** | 53 Nm |
| **M12** | 91 Nm |
| **M16** | 222 Nm |
| **M20** | 434 Nm |
| **M24** | 750 Nm |

## Stockage du Conveyor TR

Si le Conveyor TR doit rester non utilisé pendant un certain temps, suivre la procédure ci-après :

**N.B.!**
**TKS recommande l'utilisation d'air comprimé pour le nettoyage.**

**N.B.!**
**TKS ne recommande pas les nettoyeurs haute pression pour le nettoyage de l'équipement. L'eau risque de s'infiltrer dans les joints !**

- Vérifier les chariots, paliers et protections pour d'éventuels dommages.
- Lubrifier le Conveyor TR conformément au schéma de lubrification.
- Réparer d'éventuels dégâts de peinture.
- L'idéal est d'utiliser le Conveyor TR à l'intérieur ou sous un abri.

## 3.1 Lubrification

| Composant / emplacement | | Quantité | Action | Fonctionnement |
|---|---|---|---|---|
| 1 | Graisseur - paliers côté fonctionnement | 1 | Lubrication | 10 h |
| 2 | Graisseur - paliers côté retour | 2 | Lubrication | 10 h |

## Vidange, vis sans fin

Quantité 0,14 l

| AGIP | KLUBER | SHELL | MOBIL |
|---|---|---|---|
| Telium VSF 320 | Syntheso D220 EP | Tivela Oil WB | Glygoil 30 SHC 630 |

**Graisse recommandée :** Ruysdael WR2 Q8 oils

Huile recommandée: Shell Tivela oil

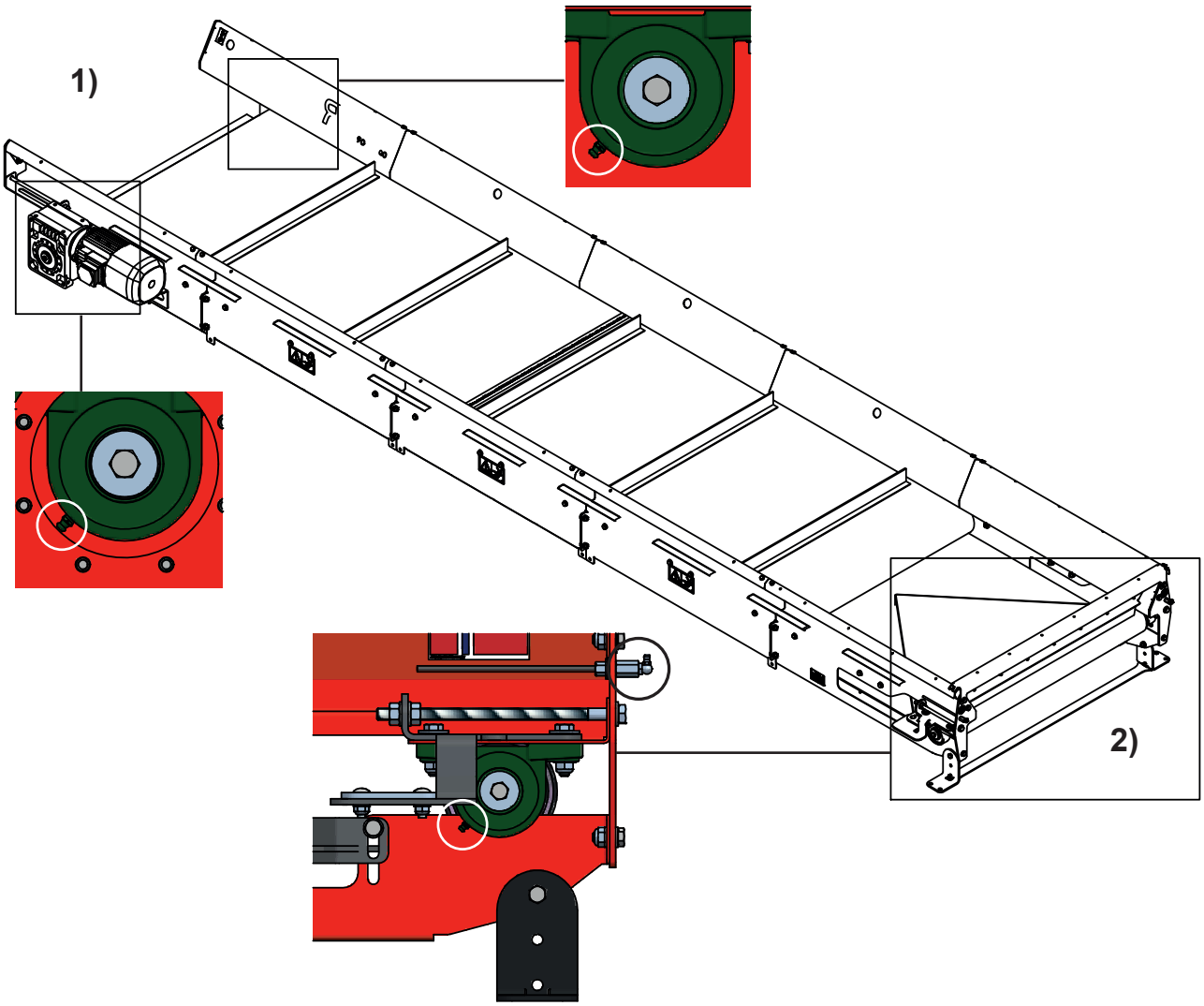


**Fig. 8**

## 3.2 Serrage du tapis

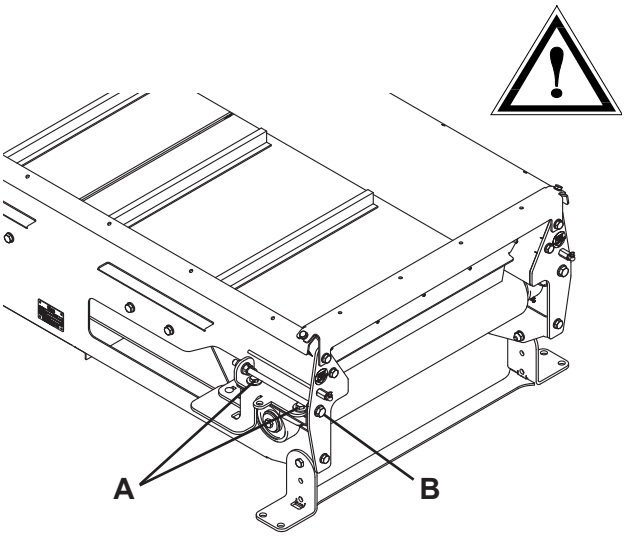


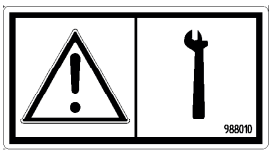


IT_10

**Fig. 9**

Il est important que le tapis porteur soit tendu. Cela doit être vérifié à intervalles réguliers. Avant de serrer le tapis, le palier doit être desserré à l'aide des deux vis de serrage **(A)** situées des deux côtés.

- Le serrage à proprement parler est effectué en faisant tourner les vis de serrage **(B)** des deux côtés du côté retour.

**Voir Fig. 9**

**NB!**
Il est important de resserrer le tapis après un ou deux jours de fonctionnement du fait que la peinture, etc., peut avoir été usée avec pour résultat un relâchement du tapis porteur.

- Ne pas oublier de faire tourner les vis de serrage du même nombre de tours des deux côtés.
- Après serrage, faire tourner le tapis porteur à vide afin de vérifier que tout fonctionne de façon satisfaisante.

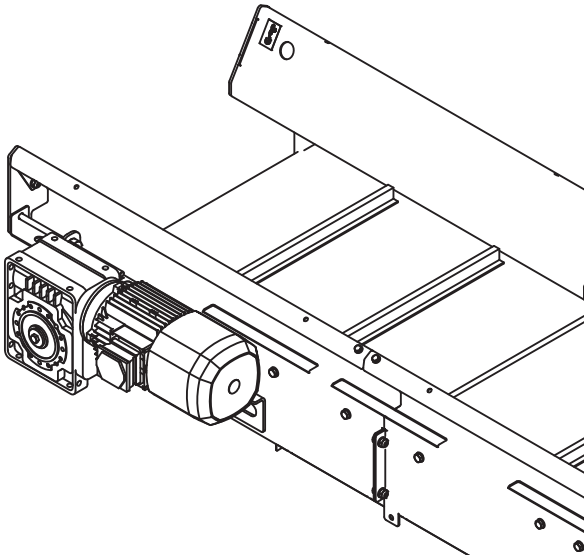

IT2_07

**Fig. 9b**

## 3.3 Nettoyer les résidus sur le décrotteur

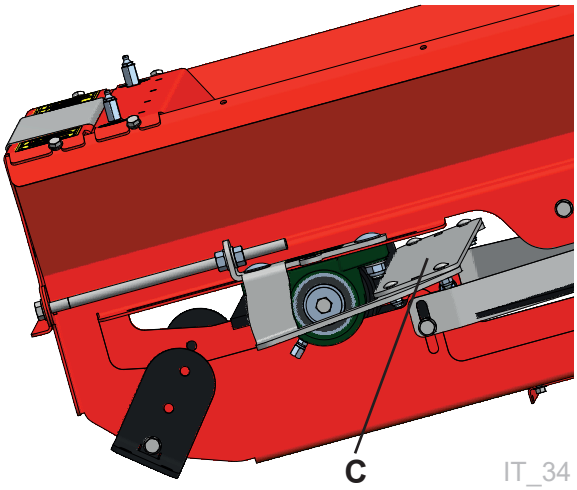


Fig. 10

**NB!**
Après utilisation du Convoyeur TR, le produit résiduel sur le racleur **(C)** doit être nettoyé à intervalles réguliers.

# Notes

# 4 Reservedelsliste / Spare parts list

## Conveyor TR

**Gyldig fra serienr.:/Valid from serial no.**

## Ved bestilling av deler må en merke seg følgende:

Oppgi alltid serienummer. Dette står på identifiseringsskiltet.
Oppgi delenummer og benevnelse.
Referansenummeret brukes bare for å sammenholde deletegning av betegnelse i lista og skal derfor oppgis.

## Please note the following when ordering spare parts:

It should always be reffered to serial number. This is found on the identification plate.
The spare parts number and description should be used.
The reference number is used only to help identifying the spare part on the illustration.

**Supplied by:**

| Innhold | Content | Fig. | Side/Page |
|---|---|---|---|
| DRIFT SEKSJON | DRIVE SECTION | 1 | 30 |
| MIDT SEKSJON | MIDDLE SECTION | 2 | 32 |
| RETUR SEKSJON | RETURN SECTION | 3 | 34 |
| FOT STATIV 3-6M 20-40° | SUPPORTING FOOT 3-6M 20-40° | 4 | 36 |
| FOT STATIV 5-9M 20-40° | SUPPORTING FOOT 5-9M 20-40° | 5 | 38 |
| PÅFYLLINGSTRAKT - KARMSETT | LOADING FUNNEL - FRAME KIT | 6 | 40 |
| STYRESKAP 27716 / 27718 | CONTROL CABINET 27716 / 27718 | 7 | 42 |
| STYRESKAP 27702 / 27703 | CONTROL CABINET 27702 / 27703 | 8 | 44 |

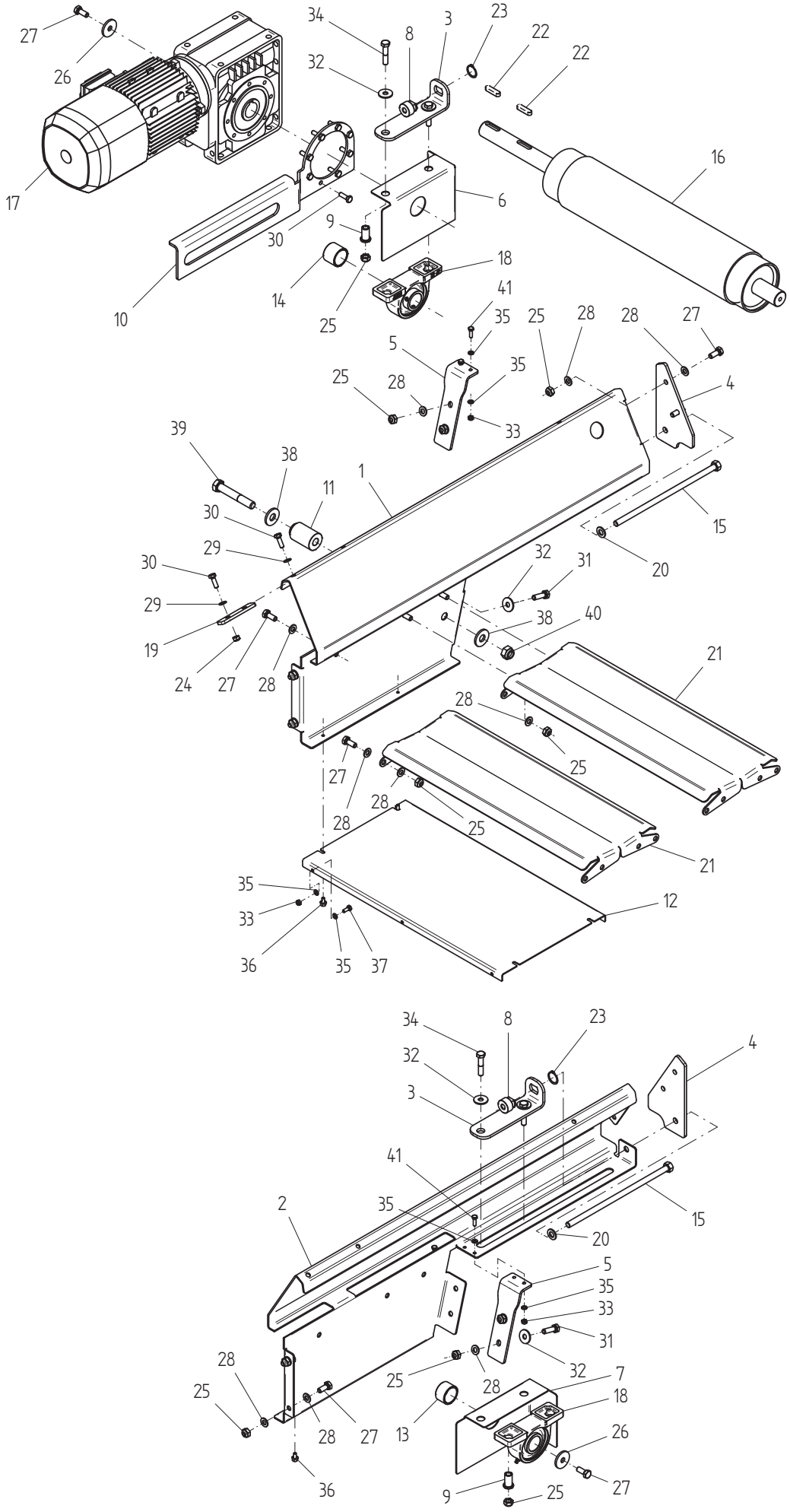
27
26
17
34
32
8
3
23
22
22
16
6
30
9
18
14
25
10
41
35
25
28
28
27
5
35
25
28
4
33
39
38
1
11
30
15
29
20
30
32
31
29
38
40
19
24
27
28
21
28
25
27
28
28
25
21
35
12
33
36
35
37
34
8
23
4
32
1
3
41
2
35
15
20
5
35
33
31
28
32
25
28
7
25
18
28
27
13
26
36
9
25
27

Fig. 1

T2_01

| | | | |
|---|---|---|---|
| Utgave: Issue: 1 | Redskap: Implement: **CONVEYOR TR** | | tks |
| Dato: Date: **01-20** | Enhet: Unit: **DRIFT SEKSJON DRIVE SECTION** | | Fig: 1 |

| Ref. No. | Delenr. Part nr. | Ant. Qty. | Gjenstand: | Description: | Anmerkning: Note: |
|---|---|---|---|---|---|
| | | | | | |
| 1 | 274151 | 1 | SIDEPLATE DRIFT V. | SIDE PLATE DRIVE LH | |
| 2 | 274152 | 1 | SIDEPLATE DRIFT H. | SIDE PLATE DRIVE RH | |
| 3 | 274153 | 2 | STRAMMEJERN | CONNECTION BRACKET | |
| 4 | 274154 | 2 | STRAMMESTØTTE | PLATE | |
| 5 | 274155 | 2 | FORSTERKER | AMPLIFIER PLATE | |
| 6 | 274156 | 1 | LAGERDEKKE DRIFT V. | COVER PLATE LH | |
| 7 | 274157 | 1 | LAGERDEKKE DRIFT H. | COVER PLATE RH | |
| 8 | 274159 | 2 | GJENGEDEL | THREADED BUSHING | |
| 9 | 274160 | 4 | HYLSE Ø16 | COLLAR D16 | |
| 10 | 274161 | 1 | MOTORPLATE | MOTOR PLATE | |
| 11 | 274162 | 1 | HYLSE | COLLAR | |
| 12 | 274230 | 1 | BUNN DRIFT RETUR 1000 | BOTTOM PLATE RETURN 1000 | |
| 13 | 274148 | 2 | HYLSE Ø35 | COLLAR D35 | |
| 14 | 274178 | 1 | HYLSE Ø35 | COLLAR D35 | |
| 15 | 274393 | 2 | BOLT M12x310 | BOLT M12X310 | |
| 16 | 274220 | 1 | TROMMEL DRIFT MONT 1000MM | DRUM DRIVE 1000MM | |
| 17 | 925036 | 1 | SNEKKE M/MOT 1500 OMB 3,0 kW | WORM W/MOTOR 1500 REV. | 230/400V |
| 18 | G66102 | 2 | FOTLAGER UCP 207 35MM. | PLUMMER BLOCK | |
| 19 | 273626 | 2 | SKJØTE ORVEL, C-C 50 | CONNECTION PLATE, C-C 50 | |
| 20 | 920155 | 2 | BRIKKE M12/Ø24/2,5MM | WASHER M12/D24/2,5MM | |
| 21 | 274228 | 2 | FØRINGSPLATE 1000 | GUIDING PLATE 1000 | |
| 22 | 920311 | 2 | KILE 10X8X40 M/RUNDE ENDER | KEY10X8X40 W/ROUND ENDS | |
| 23 | 921001 | 2 | SEGERRING A-25 Ø25x1,2 | CIRCLIP A-25 DIN 471 25x1,2 | |
| 24 | 917202 | 4 | LÅSEMUTTER M8 NYLOCK | SELF LOCK NUT M8 | |
| 25 | 917204 | 24 | LÅSEMUTTER M10 | SELF LOCK NUT M10 | |
| 26 | 920225 | 2 | BRIKKE M10/Ø40/4MM | WASHER M10/D40/4MM | |
| 27 | 911006 | 18 | 6KT. SKRUE M10X25 | HEX. BOLT M10X25 | |
| 28 | 920262 | 36 | BRIKKE M10/Ø20/2MM | WASHER M10/D20/2MM | |
| 29 | 920165 | 4 | BRIKKE M8/Ø16/1,6MM | WASHER M8/D16/1,6MM | |
| 30 | 910823 | 12 | 6KT. SKRUE M8X25 | HEX. BOLT M8X25 | |
| 31 | 911013 | 4 | 6KT. SKRUE M10X35 | HEX. BOLT M10X35 | |
| 32 | 920204 | 8 | BRIKKE M10/Ø30/2,5MM | WASHER M10/D30/2,5MM | |
| 33 | 917201 | 8 | M6 LÅSEMUTTER 6KT | M6 SELF LOCK NUT | |
| 34 | 911047 | 4 | 6KT. SKRUE M10X50 | HEX. BOLT M10X50 | |
| 35 | 920152 | 16 | BRIKKE M6/Ø12,5/1,6MM | WASHER M6/D12,5/1,6MM | |
| 36 | 910614 | 4 | 6KT. SKRUE M6X12 M/FLENS | HEX. BOLT M6X12 W/FLANGE | |
| 37 | 910603 | 4 | 6KT. SKRUE M6X16 | HEX. BOLT M6X16 | |
| 38 | 920250 | 2 | FJÆRSKIVE Ø17/Ø39/4MM | SPRING PLATE d17/D39/4MM | |
| 39 | 911617 | 1 | 6KT. SKRUE M16X100 | HEX. BOLT M16X100 | |
| 40 | 917206 | 1 | LÅSEMUTTER M16 | LOCK NUT M16 | |
| 41 | 910606 | 4 | 6KT. SKRUE M6X20 | HEX. BOLT M6X20 | |
| | | | | | |

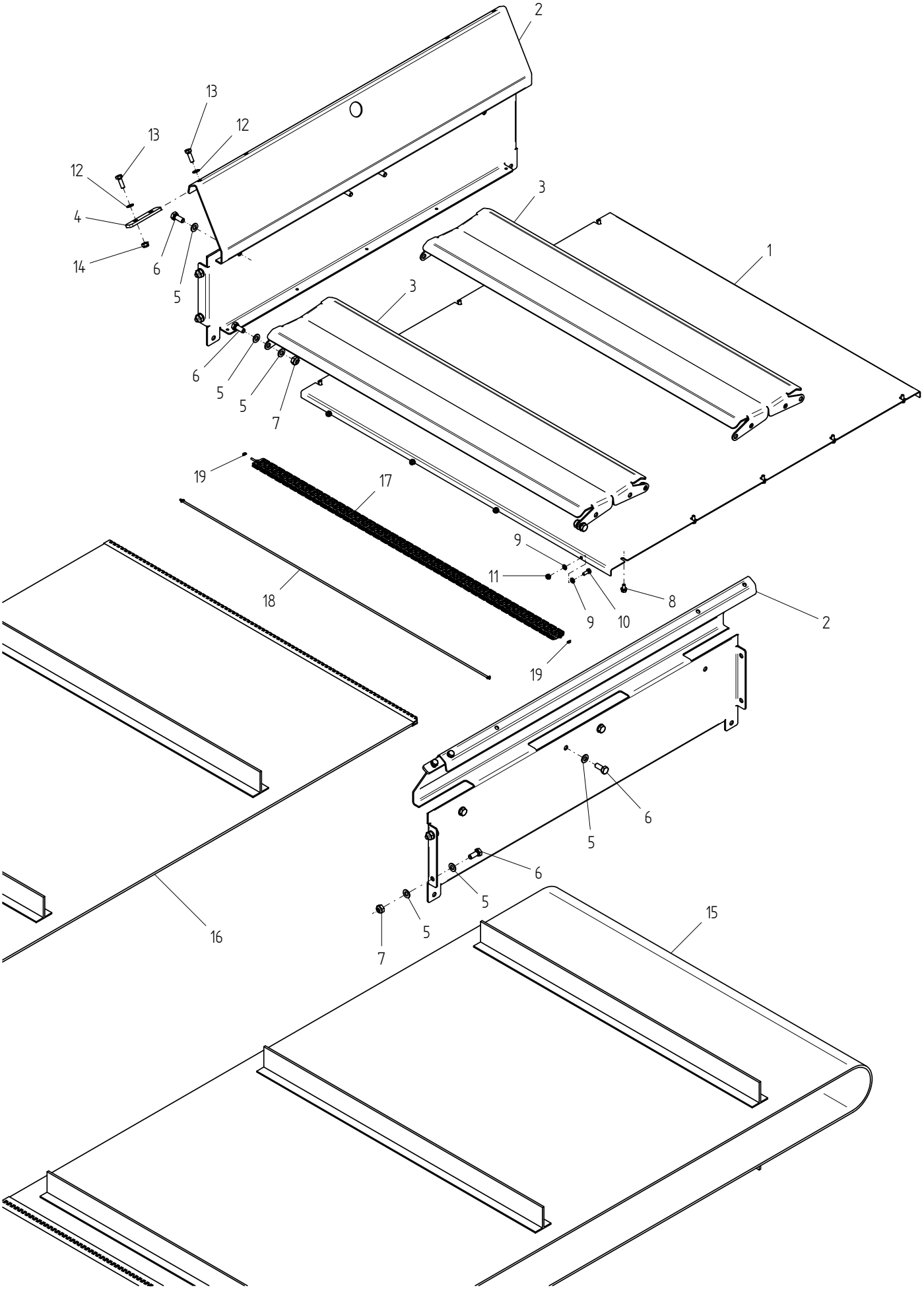


Fig. 2

T3_02

| | | | |
|---|---|---|---|
| Utgave: Issue: 1 | Redskap: Implement: CONVEYOR TR | tks | |
| Dato: Date: 02-06 | Enhet: Unit: MIDTSEKSJON MIDDLE SECTION | Fig: 2 | |

| Ref. No. | Delenr. Part nr. | Ant. Qty. | Gjenstand: | Description: | Anmerkning: Note: |
|---|---|---|---|---|---|
| | | | | | |
| 1 | 274229 | 1 | BUNN LANG | BOTTOM PLATE LONG | |
| 2 | 274186 | 1 | SIDEPLATE MIDTSEKSJON | SIDE PLATE MIDDLE SECTION | |
| 3 | 274228 | 2 | FØRINGSPLATE | GUIDING PLATE 1000MM | |
| 4 | 273626 | 2 | SKJØTE ORVEL, C-C 50 | CONNECTION PLATE | |
| 5 | 920262 | 24 | BRIKKE M10/Ø20/2MM | WASHER M10/Ø20/2MM | |
| 6 | 911006 | 12 | 6KT. SKRUE M10X25 | HEX. BOLT M10X25 | |
| 7 | 917204 | 12 | LÅSEMUTTER M10 | SELF LOCK NUT M10 | |
| 8 | 910614 | 10 | M6X12 6KT M/FL. SELVGJENGENDE | HEX. BOLT M6X12 W/FLANGE | |
| 9 | 920152 | 8 | M6/Ø12,5/1,6MM | WASHER M6/D12,5/1,6MM | |
| 10 | 910603 | 4 | 6KT. SKRUE M6X16 | HEX. BOLT M6X16 | |
| 11 | 917201 | 4 | M6 LÅSEMUTTER 6KT | M6 SELF LOCK NUT | |
| 12 | 920165 | 4 | SKIVE M8/Ø16/1,6MM | BRIKKE M8/Ø16/1,6MM | |
| 13 | 910823 | 4 | 6KT. SKRUE M8X25 | HEX. BOLT M8X25 | |
| 14 | 917202 | 4 | LÅSEMUTTER M8 NYLOCK | SELF LOCK NUT M8 | |
| | | | | | |
| 15 | 273734 | 1 | BELTE M/MEDBRINGER KOMPL. | CONVEYOR BELT ASSY. | FOR 4M |
| 16 | 273735 | 1 | BELTE M/MEDBRINGER KOMPL. | CONVEYOR BELT ASSY. | FOR 1M |
| 17 | 272507 | 1 | BELTESKJØT M/WIRE 1000 mm | JOINT PIN 600MM | |
| 18 | 272508 | 1 | SKJØTEWIRE M/SKIVER | JOINT WIRE W/WASHER | |
| 19 | 272603 | 2 | WIRESKIVE Ø8/4x0,6mm FLEXCO | HINGE PIN RETAINING WASHER | |
| | | | | | |

**Ved reperasjon må forhandler kontaktes. Skjøting krever bruk av spesial verktøy.**
**Contact the dealer for repair. Splicing requires the use of special tools.**

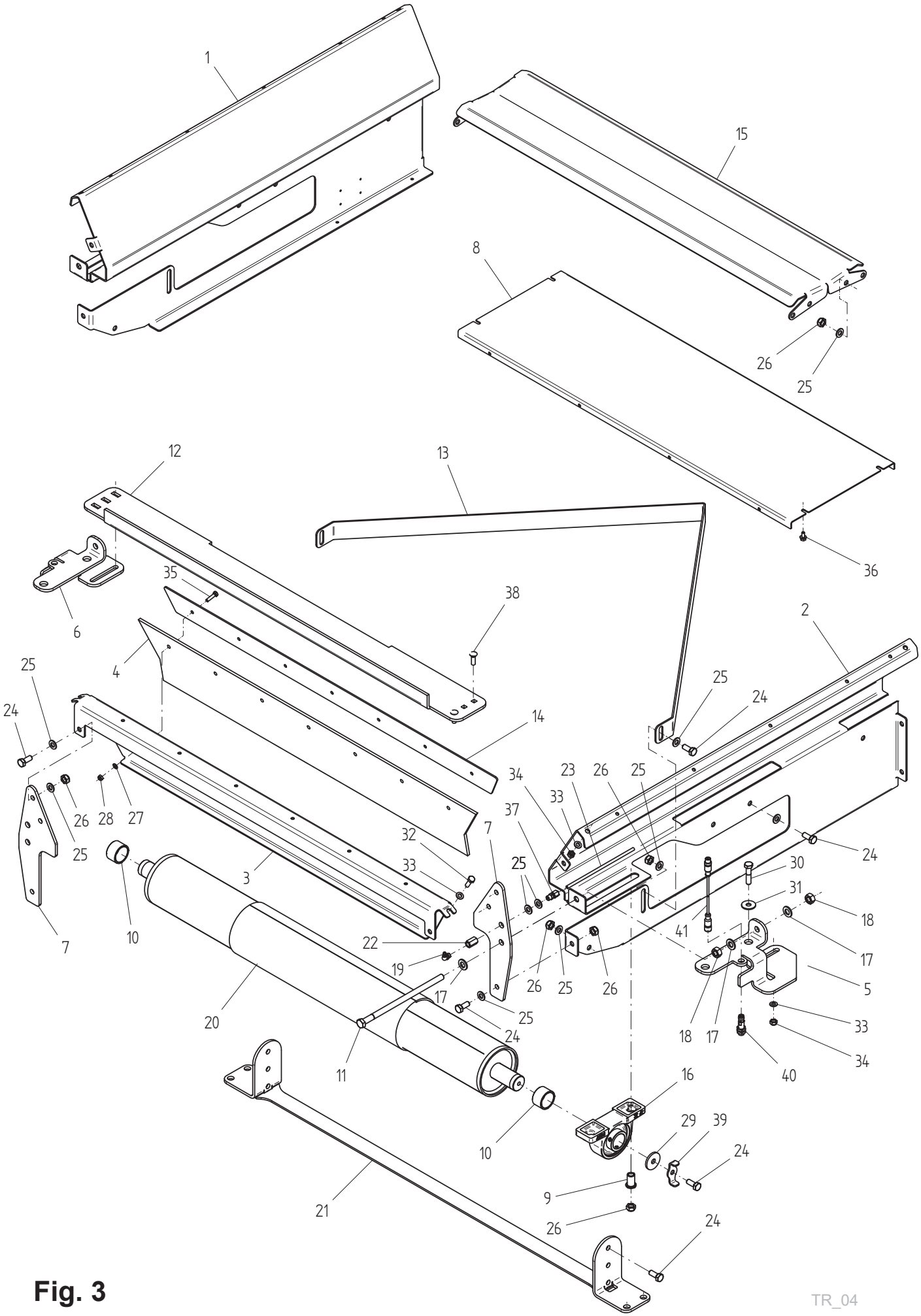
1
15
8
26
25
12
13
36
35
38
6
2
4
25
24
25
24
14
34
23
26
25
33
37
24
32
7
25
30
33
31
3
18
41
10
22
17
19
26
25
26
5
17
25
20
24
18
17
33
34
11
40
16
29
39
10
24
9
21
26
24

Fig. 3

TR_04

| | | | |
|---|---|---|---|
| Utgave: Issue: 1 | Redskap: Implement: CONVEYOR | tks | |
| Dato: Date: 02-06 | Enhet: Unit: RETUR SEKSJON RETURN SECTION | Fig: 3 | |

| Ref. No. | Delenr. Part nr. | Ant. Qty. | Gjenstand: | Description: | Anmerkning: Note: |
|---|---|---|---|---|---|
| | | | | | |
| 1 | 274138 | 1 | SIDEPLATE RETUR V. | SIDE PLATE RETURN LH | |
| 2 | 274139 | 1 | SIDEPLATE RETUR H | SIDE PLATE RETURN RH | |
| 3 | 274231 | 1 | MIDTPLATE | PLATE | |
| 4 | 274232 | 1 | GUMMILIST | RUBBER LIST | |
| 5 | 274143 | 1 | STRAMMEJERN RETUR H | TENSION PLATE RETURN RH | |
| 6 | 274142 | 1 | STRAMMEJERN RETUR V | TENSION PLATE RETURN LH | |
| 7 | 274144 | 2 | STRAMMESTØTTE RETUR | SUPPORT PLATE RETURN | |
| 8 | 274230 | 1 | BUNN DRIFT RETUR | BOTTOM PLATE RETURN | |
| 9 | 274147 | 4 | HYLSE Ø16 | BUSHING D16 | |
| 10 | 274148 | 2 | HYLSE Ø35 | COLLAR D35 | |
| 11 | 911296 | 2 | 6KT. SKRUE M12X280 HELGJ. | HEX. BOLT M12X280 THREAD. | |
| 12 | 274225 | 1 | AVSKRAPER | SCRAPER | |
| 13 | 274226 | 1 | BELTE AVSKRAPER | BELT SCRAPER | |
| 14 | 274227 | 1 | KLEMLIST | CLAMP LIST | |
| 15 | 274228 | 1 | FØRINGSPLATE | GUIDING PLATE | |
| 16 | G66102 | 2 | FOTLAGER UCP 207 35MM. | PLUMMER BLOCK | |
| 17 | 920155 | 6 | BRIKKE M12/Ø24/2,5MM | WASHER M12/D24/2.5MM | |
| 18 | 917103 | 4 | 6KT. SKRUE M12 MUTTER | HEX.NUT M12 ZINK | |
| 19 | UH873551 | 2 | SMØRENIPPEL M10x1 90° | GREASE NIPPLE M10X1 90° | |
| 20 | 274299 | 1 | TROMMEL RETUR | DRUM RETURN | |
| 21 | 274218 | 1 | FOT | FOOT | |
| 22 | UH415760 | 2 | ANSATS M10X1 | FIRM SWIVEL M10X1 | |
| 23 | UH931648 | 2 | PLAST SLANGE Ø6 x 1,5 | PLASTIC HOSE D6X1.5MM | |
| 24 | 917055 | 16 | 6KT. SKRUE M10X25 | HEX. BOLT M10X25 | |
| 25 | 920262 | 30 | BRIKKE M10/Ø20/2MM | WASHER M10/D20/2MM | |
| 26 | 917204 | 18 | LÅSEMUTTER M10 | SELF LOCK NUT M10 | |
| 27 | 920152 | 7 | BRIKKE M6/Ø12,5/1,6MM | WASHER M6/D12,5/1,6MM | |
| 28 | 917201 | 7 | 6KT. SKRUE M6 LÅSEMUTTER | SELF LOCK NUT M6 | |
| 29 | 920225 | 2 | BRIKKE M10/Ø40/4MM | WASHER M10/D40/4MM | |
| 30 | 911081 | 4 | 6KT. SKRUE M10X45 | HEX. BOLT M10X45 | |
| 31 | 920204 | 4 | BRIKKE M10/Ø30/2,5MM | WASHER M10/D30/2.5MM | |
| 32 | 910823 | 2 | 6KT. SKRUE M8X25 | HEX. BOLT M8X25 | |
| 33 | 920165 | 8 | BRIKKE M8/Ø16/1,6MM | WASHER M8/D16/1.6MM | |
| 34 | 917202 | 6 | LÅSEMUTTER M8 NYLOCK | SELF LOCK NUT M8 | |
| 35 | 910601 | 7 | 6KT. SKRUE M6X25 | HEX. BOLT M6X25 | |
| 36 | 910614 | 4 | 6KT. SKRUE M6X12 M/FL. SELVGJ. | HEX. BOLT M6X12 W/FLANGE | |
| 37 | UH415761 | 2 | MUFFE M10X1 | SLEEVE M10X1 | |
| 38 | 910814 | 4 | LÅSESKRUE M8X25 | LOCK SCREW M8X25 | |
| | | | | | |
| 39 | 272017 | 1 | TELLEBRIKKE | COUNTING BRACKET | |
| 40 | 916173 | 1 | INDUKTIV GIVER M12 | INDUCTIVE TRANSMITTER M12 | |
| 41 | 957722 | 1 | CABLE, 10M M12 4PIN | CABLE, 10M M12 4PIN | |
| | | | | | |

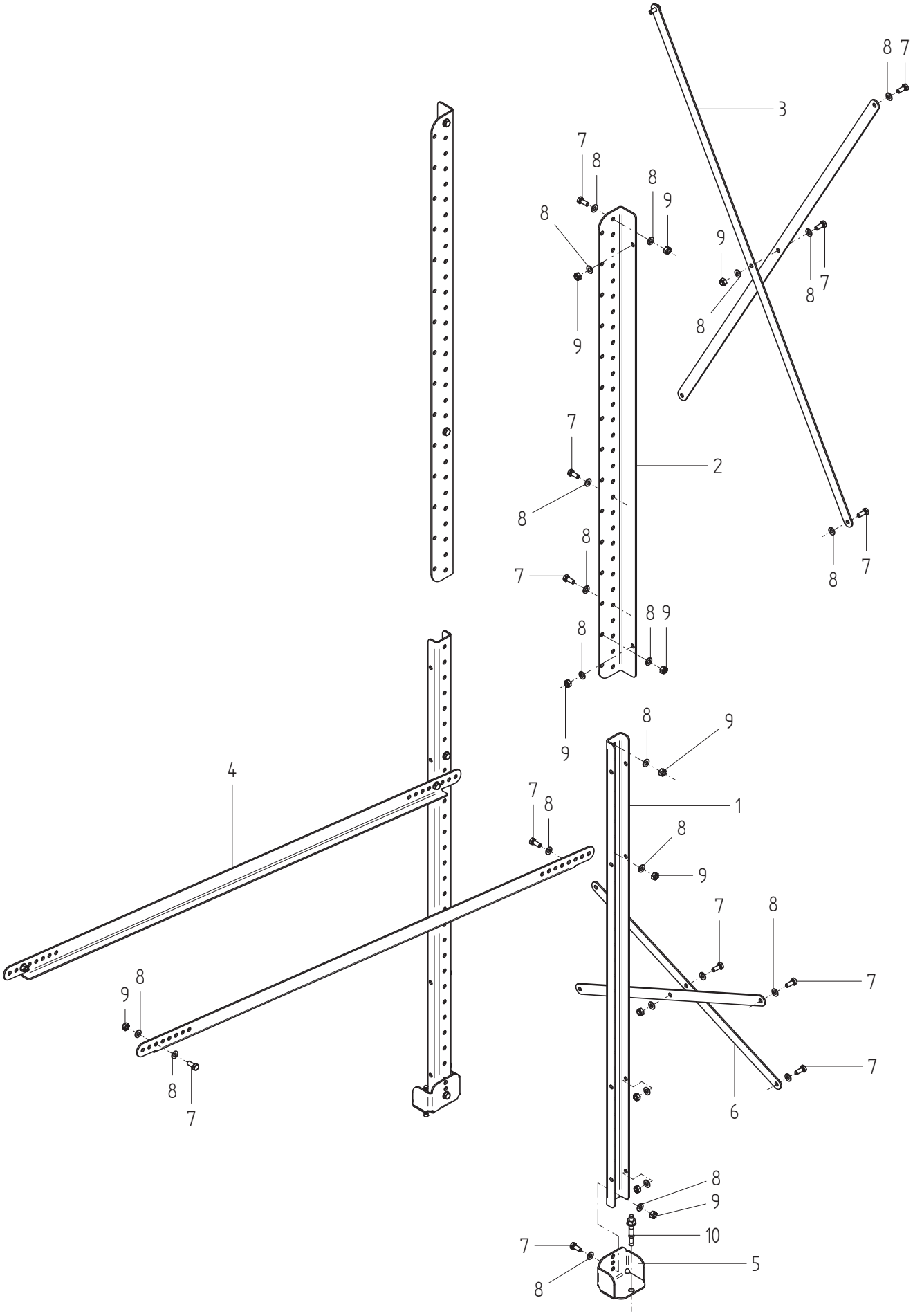


Fig. 4

TR2_04

| | | | |
|---|---|---|---|
| Utgave: Issue: 1 | Redskap: Implement: **CONVEYOR TR** | | tks |
| Dato: Date: **02-19** | Enhet: Unit: **FOT STATIV SUPPORTING FOOT** | **3-6m 3-6m** | Fig: 4 |

| Ref. No. | Delenr. Part nr. | Ant. Qty. | Gjenstand: | Description: | Anmerkning: Note: |
|---|---|---|---|---|---|
| | | | | | |
| | **29423** | | **FOT STATIV - 3-6M 20-40 GR** | **SUPPORT - 3-6M 20-40 GR** | |
| 1 | 274081 | 2 | NEDRE KANAL | LOWER CANAL | |
| 2 | 274082 | 2 | ØVRE KANAL | UPPER CANAL | |
| 3 | 274239 | 2 | ØVRE KRYSSTAG | UPPER CROSS STAY | |
| 4 | 274084 | 2 | STØTTEVINKEL | SUPPORT STAY | |
| 5 | 274085 | 2 | FOT | BASE PLATE | |
| 6 | 274238 | 2 | NEDRE KRYSSTAG | LOWER CROSS STAY | |
| 7 | 911006 | 22 | 6KT. SKRUE M10X25 | HEX. BOLT M10X25 | |
| 8 | 920187 | 44 | BRIKKE M10/Ø21/2MM | WASHER M10/D21/2MM | |
| 9 | 917199 | 22 | LÅSEMUTTER M10 | LOCK NUT M10 | |
| 10 | 911287 | 4 | EKSPANSJONSBOLT M12x95 | EXPANSION BOLT M12X95 | |
| | | | | | |

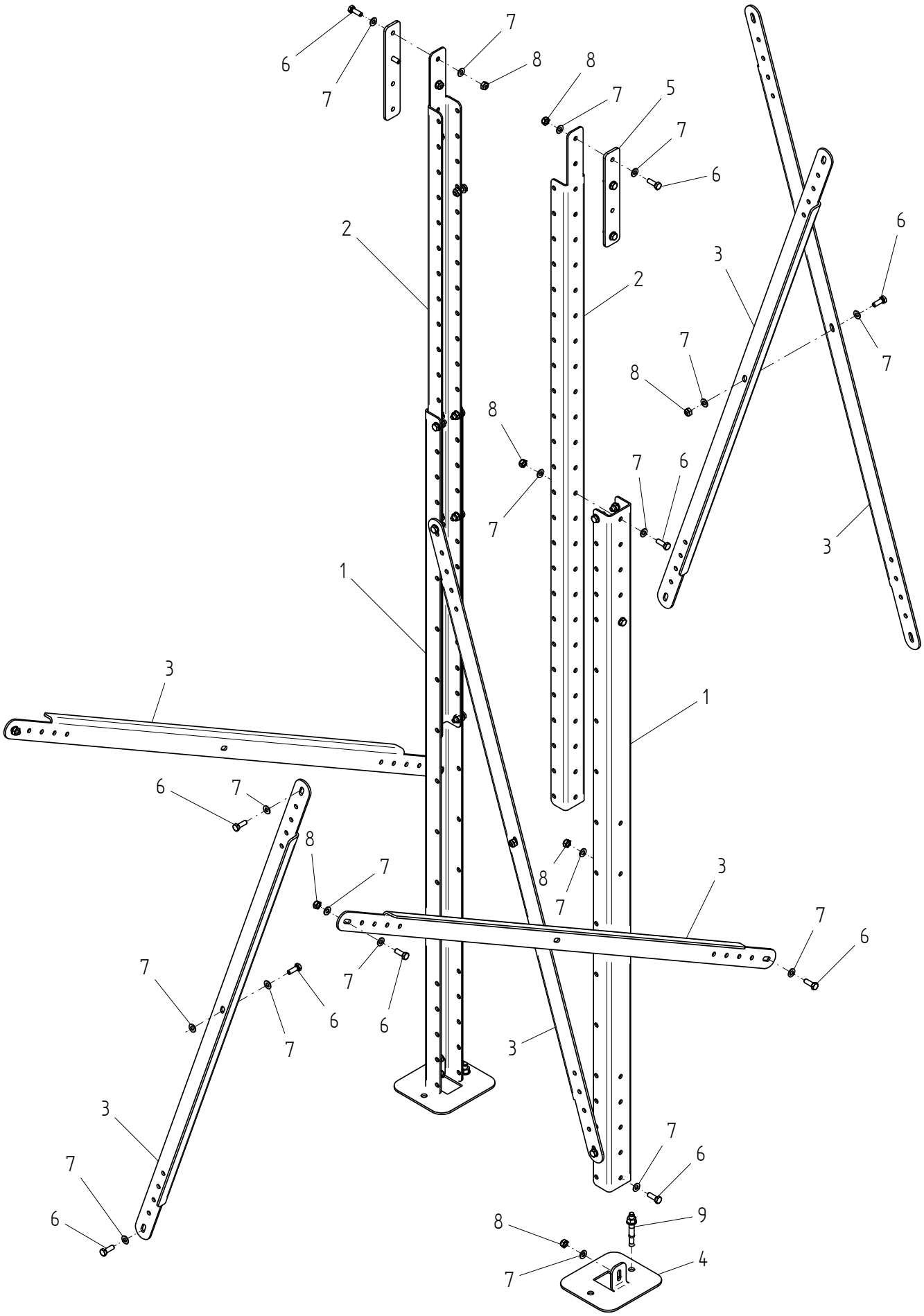
6
7
7
8
8
7
5
7
6
2
2
6
3
7
7
8
8
7
6
7
3
1
3
1
6
7
8
7
8
7
3
7
6
7
6
7
6
7
3
3
7
6
8
9
7
4
T2_03

**Fig. 5**

| | | | |
|---|---|---|---|
| Utgave: Issue: **1** | Redskap: Implement: **CONVEYOR TR** | | |
| Dato: Date: **02-20** | Enhet: Unit: **FOT STATIV SUPPORTING FOOT** | **5-9m 5-9m** | Fig: **5** |

| Ref. No. | Delenr. Part nr. | Ant. Qty. | Gjenstand: | Description: | Anmerkning: Note: |
|---|---|---|---|---|---|
| | | | | | |
| | **29424** | | **FOT STATIV 5-9m 20-40°** | **SUPPORTING FOOT 5-9m 20-40°** | |
| 1 | 273470 | 2 | NEDRE KANAL | LOWER CANAL | |
| 2 | 273471 | 2 | ØVRE KANAL | UPPER CANAL | |
| 3 | 273472 | 6 | STAG | STAY | |
| 4 | 273473 | 2 | FOT PLATE | BASE PLATE | |
| 5 | 278290 | 2 | STØTTEPLATE | SUPPORT PLATE | |
| 6 | 911063 | 32 | 6KT. SKRUE M10X30 | HEX. BOLT M10X30 | |
| 7 | 920187 | 64 | BRIKKE M10/Ø21/2MM | WASHER M10/D21/2MM | |
| 8 | 917204 | 32 | M10 LÅSEMUTTER 6KT 8 DIN 985 | LOCK NUT M10 | |
| 9 | 911287 | 2 | EKSPANSJONSBOLT M12X95 | EXPANSION BOLT M12X95 | |
| | | | | | |

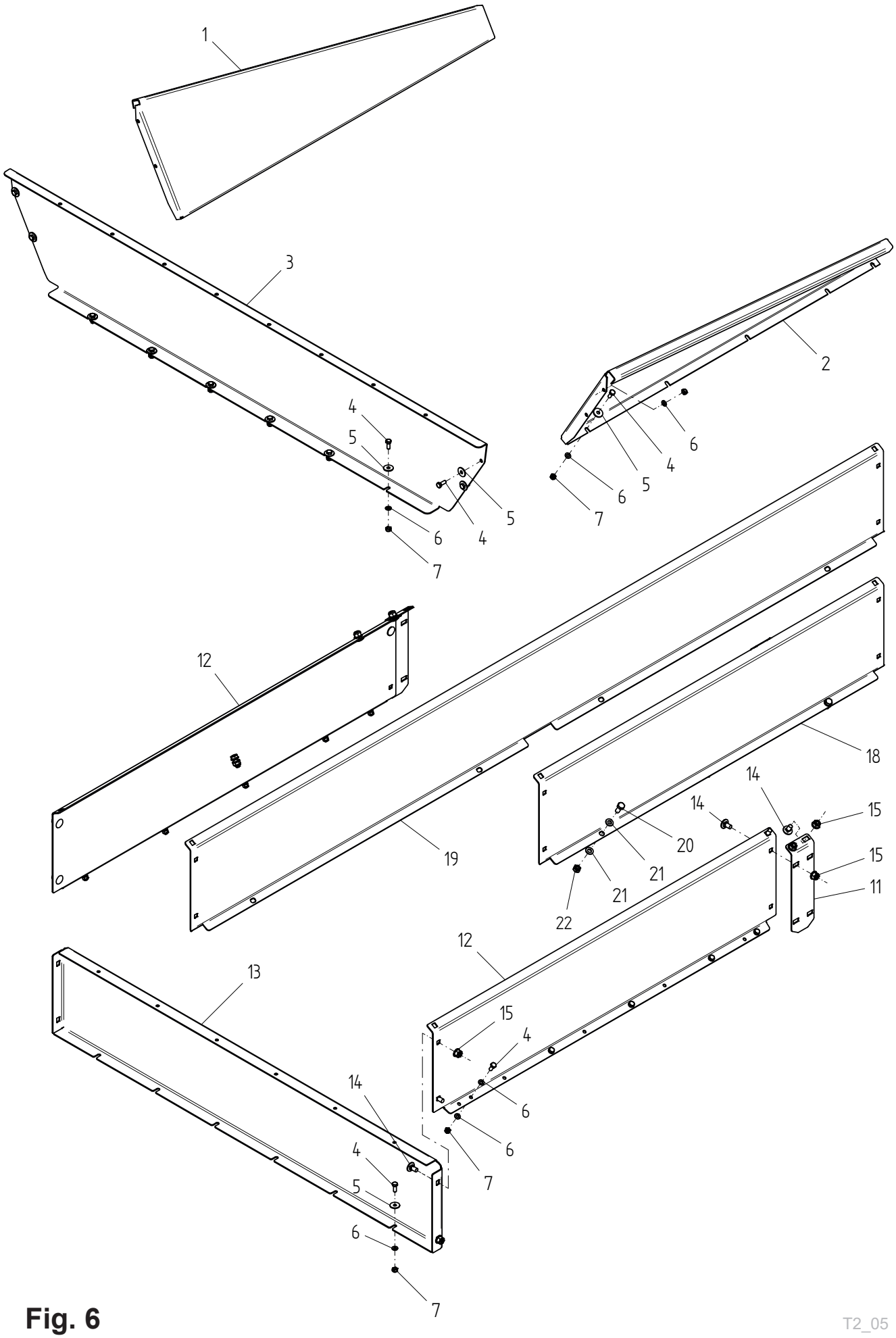


Fig. 6

T2_05

| | | | |
|---|---|---|---|
| Utgave: Issue: 1 | Redskap: Implement: **CONVEYOR TR** | tks | |
| Dato: Date: **02-19** | Enhet: Unit: **PÅFYLLINGSTRAKT - KARMSETT** **LOADING FUNNEL - FRAME KIT** | Fig: **6** | |

| Ref. No. | Delenr. Part nr. | Ant. Qty. | Gjenstand: | Description: | Anmerkning: Note: |
|---|---|---|---|---|---|
| | | | | | |
| | **29421** | | **PÅFYLLINGSTRAKT** | **LOADING FUNNEL** | |
| 1 | 274149 | 1 | TRAKT V | FUNNEL PLATE LH | |
| 2 | 274150 | 1 | TRAKT H | FUNNEL PLATE RH | |
| 3 | 274217 | 1 | TRAKT MIDT | FUNNEL END PLATE | |
| 4 | 910603 | | 6KT. SKRUE M6X16 | HEX. BOLT M6X16 | |
| 5 | 920175 | | BRIKKE M6/Ø18/1,6MM | WASHER M6/D18/1,6MM | |
| 6 | 920152 | | BRIKKE M6/Ø12,5/1,6MM | WASHER M6/D12,5/1,6MM | |
| 7 | 917201 | | M6 LÅSEMUTTER 6KT | SELF LOCK NUT M6 | |
| | **29425** | | **TRAKT FOR KARMSETT** | **FUNNEL FOR FRAME KIT** | |
| 11 | 274039 | 2 | SKJØTEPLATE | CONNECTION PLATE | |
| 12 | 274526 | 2 | TRAKT SIDE | FUNNEL SIDE | |
| 13 | 274527 | 1 | TRAKT ENDE | FUNNEL END PLATE | |
| 4 | 910603 | | 6KT. SKRUE M6X16 | HEX. BOLT M6X16 | |
| 5 | 920175 | | BRIKKE M6/Ø18/1,6MM | WASHER M6/D18/1,6MM | |
| 6 | 920152 | | BRIKKE M6/Ø12,5/1,6MM | WASHER M6/D12,5/1,6MM | |
| 7 | 917201 | | M6 LÅSEMUTTER 6KT | SELF LOCK NUT M6 | |
| 14 | 910901 | | LÅSESKRUE M8X16 | LOCKING SCREW M8X16 | |
| 15 | 910912 | | LÅSEMUTTER M8 M/FLENS | NUT DIN 6926 STAINLESS | |
| 5 | 920175 | | BRIKKE M6/Ø18/1,6MM | WASHER M6/D18/1,6MM | |
| 6 | 920152 | | BRIKKE M6/Ø12,5/1,6MM | WASHER M6/D12,5/1,6MM | |
| 7 | 917201 | | M6 LÅSEMUTTER 6KT | SELF LOCK NUT M6 | |
| | | | | | |
| | **27128** | | **KARMSETT** | **FRAME KIT** | **1M** |
| | **27129** | | **KARMSETT** | **FRAME KIT** | **2M** |
| 18 | 274184 | 2 | KARMPLATE | FRAME PLATE 1M | 1M |
| 19 | 274188 | 2 | KARMPLATE | FRAME PLATE 2M | 2M |
| 20 | 910808 | | 6KT. SKRUE M8X20 | HEX. BOLT M8X20 | 1M - 2M |
| 21 | 920165 | | BRIKKE M8/Ø16/1,6MM | WASHER M8/D16/1,6MM | 1M - 2M |
| 22 | 917202 | | LÅSEMUTTER M8 | LOCK NUT M8 | 1M - 2M |

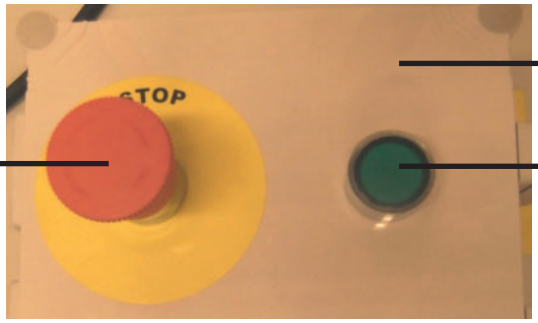

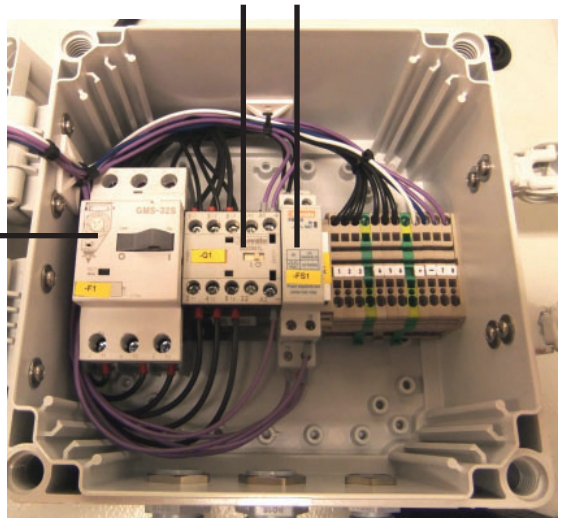


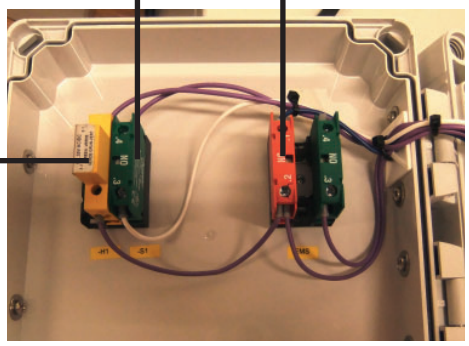


Fig. 7

| | | | |
|---|---|---|---|
| Utgave: Issue: 1 | Redskap: Implement: CONVEYOR TR | | tks |
| Dato: Date: 10-09 | Enhet: Unit: STYRESKAP 27716 / 27718<br>CONTROL CABINET 27716 / 27718 | | Fig: 7 |

| Ref. No. | Delenr. Part nr. | Ant. Qty. | Gjenstand: | Description: | Anmerkning: Note: |
|---|---|---|---|---|---|
| | | | | | |
| **1a** | **27718** | **1** | **STYRESKAP 400V AUTO** | **CONTROL CABINET 400V AUTO** | **400V** |
| **1b** | **27716** | **1** | **STYRESKAP 230V AUTO** | **CONTROL CABINET 230V AUTO** | **230V** |
| 2 | 951516 | 1 | NØDSTOPPKNAPP TRYKK/VRI | EMERGENCY STOP BUTTON | |
| 3 | 951517 | 1 | BRYTER NO M GRØNT LYS, 8 | SWITCH GREEN LIGHT | |
| 4a | 955014 | 2 | PAKKN. M/STR PG 16 PLAST | GASKET PG 16 PLASTIC | 400V AUTO |
| 4b | 955049 | 1 | PAKKN. M/STR M16 PLAST 3.5-10 | GASKET PG 16 PLASTIC | 230V AUTO |
| 5 | 955012 | 1 | PAKKN. M/STR PG 11 PLAST | GASKET PG 11 PLASTIC | 400V AUTO |
| 6a | 951617 | 1 | MOTORVERNBRYTER 4-6,5A | MOTOR-PROT. SWITCH 4-6A | 400V AUTO |
| 6b | 951510 | 1 | MOTORVERNBRYTER 6.3-10A | MOTOR-PROT. SWITCH 6.3-10A | 230V AUTO |
| 7a | 951476 | 1 | KONTAKTOR MINI 11 BG12 01 | MINI CONTACTOR 11BG1201L02 | 400V AUTO |
| 7b | 951476 | 1 | KONTAKTOR MINI 11 BG12 01 | MINI CONTACTOR 11BG1201L02 | 230V AUTO |
| 8a | 951484 | 1 | FASEOVERVÅKINGSRELE PMV10 | PHASE MONITORING RELAY | 400V AUTO |
| 8b | 951484 | 1 | FASEOVERVÅKINGSRELE PMV10 | PHASE MONITORING RELAY | 230V AUTO |
| 9 | 951502 | 1 | LYS GRØNN, 8 LM2T LB3 24V | LIGHT GREEN 8 LM2T LB3 24V | |
| 10 | 951500 | 1 | BRYTERELEMENT NO,8 LM2T C10 | SWITCH ELEMENT NO,8 LM2T C10 | |
| 11 | 951501 | 1 | BRYTERELEMENT NC,8 LM2T C01 | SWITCH ELEMENT NC,8 LM2T C01 | |
| | | | | | |

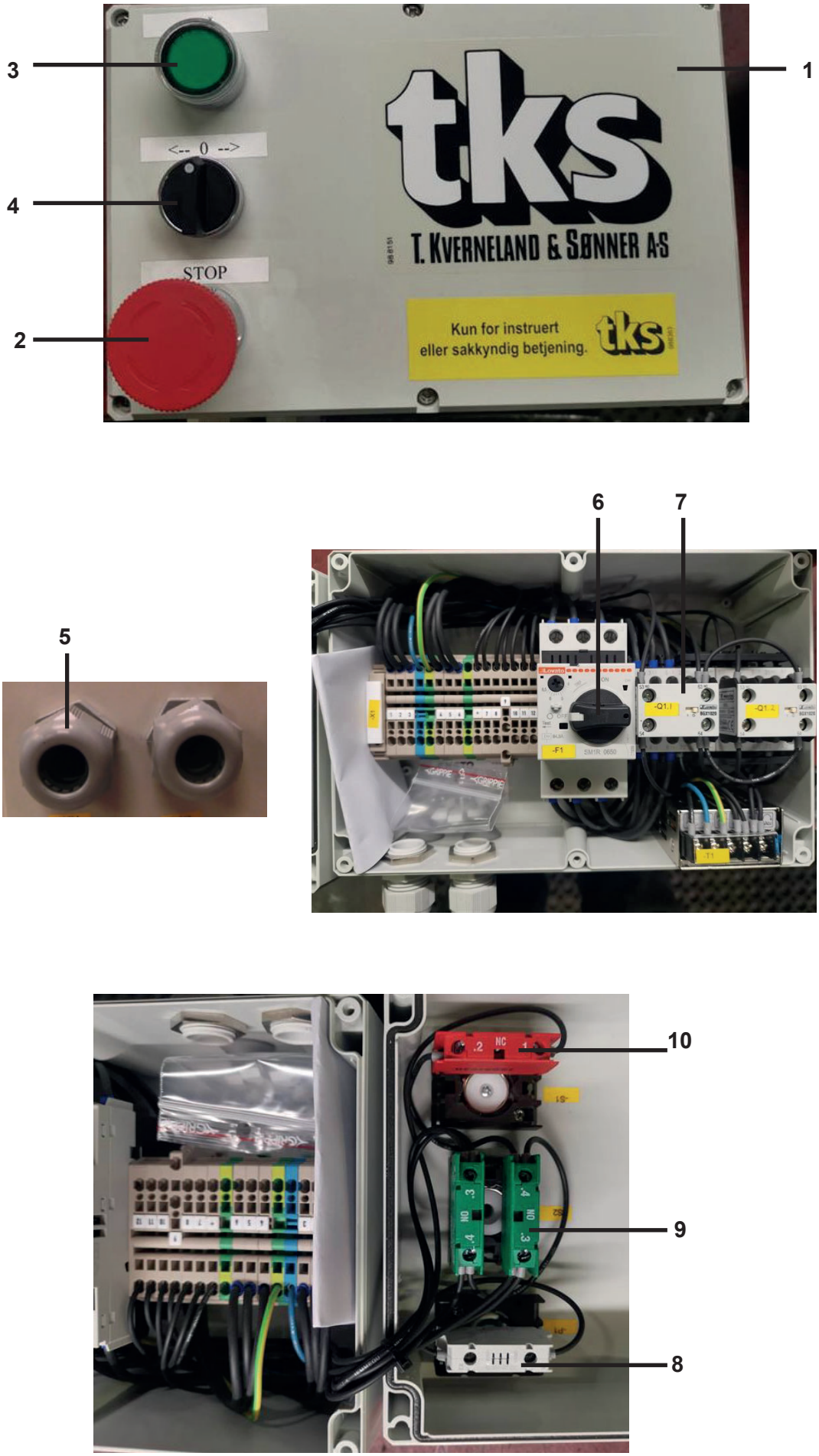
3
1
4
2
<-- 0 -->
STOP
tks
T. KVERNELAND & SØNNER A-S
Kun for instruert
eller sakkyndig betjening.
tks
6
7
5
10
9
8

Fig. 8

| | | | |
|---|---|---|---|
| Utgave: Issue: 1 | Redskap: Implement: **CONVEYOR TR** | | |
| Dato: Date: **01-21** | Enhet: Unit: **STYRESKAP CONTROL CABINET** | **27702 / 27703** **27702 / 27703** | Fig: **8** |

| Ref. No. | Delenr. Part nr. | Ant. Qty. | Gjenstand: | Description: | Anmerkning: Note: |
|---|---|---|---|---|---|
| | | | | | |
| **1a** | **27703** | **1** | **STYRESKAP 400V MAN / AUTO** | **CONTROL CABINET MAN / AUTO** | **400V** |
| **1b** | **27702** | **1** | **STYRESKAP 230V MAN / AUTO** | **CONTROL CABINET MAN / AUTO** | **230V** |
| 2 | 951516 | 1 | NØDSTOPPKNAPP TRYKK/VRI | EMERGENCY STOP BUTTON | |
| 3 | 951517 | 1 | BRYTER NO M GRØNT LYS, 8 | SWITCH GREEN LIGHT | |
| 4 | 951496 | 1 | BRYTER 8 LM2T S130 1-0-2 | SWITCH 8 LM2T S130 1-0-2 | |
| 5 | 955022 | 2 | PAKKN. M/STR M20 PLAST 5-12 | NIPPLE SIZE M20 PLAST 5-12 | |
| 6a | 958065 | 1 | MOTORVERNBRYTER 9-14A | MOTOR-PROT. SWITCH 9-14A | 230V |
| 6b | 951617 | 1 | MOTORVERNBRYTER 4-6,5A | MOTOR-PROT. SWITCH 4-6.5A | 400V MAN/AUT |
| 6c | 951510 | 1 | MOTORVERNBRYTER 6.3-10A | MOTOR-PROT. SWITCH 6.3-10A | 230V MAN/AUT |
| 7 | 951600 | 2 | REVERSING CONTACTOR 12A | REVERSING CONTACTOR 12A | 400V / 230V |
| 8 | 951502 | 1 | LYS GRØNN, 8 LM2T LB3 24V | LIGHT GREEN 8 LM2T LB3 24V | |
| 9 | 951500 | 2 | BRYTERELEMENT NO,8 LM2T C10 | SWITCH ELEMENT NO,8 LM2T C10 | |
| 10 | 951501 | 1 | BRYTERELEMENT NC,8 LM2T C01 | SWITCH ELEMENT NC,8 LM2T C01 | |

TKS is a family owned company
with a strong brand name.
We are providing our customers with a
unique and complete range of high
quality products.

**www.tks-as.no**

TKS Agri AS,
Kvernelandsvegen 100
N-4355 Kvernaland
Norway

e-post : post@tks-as.no
Phone +47 51 77 05 00