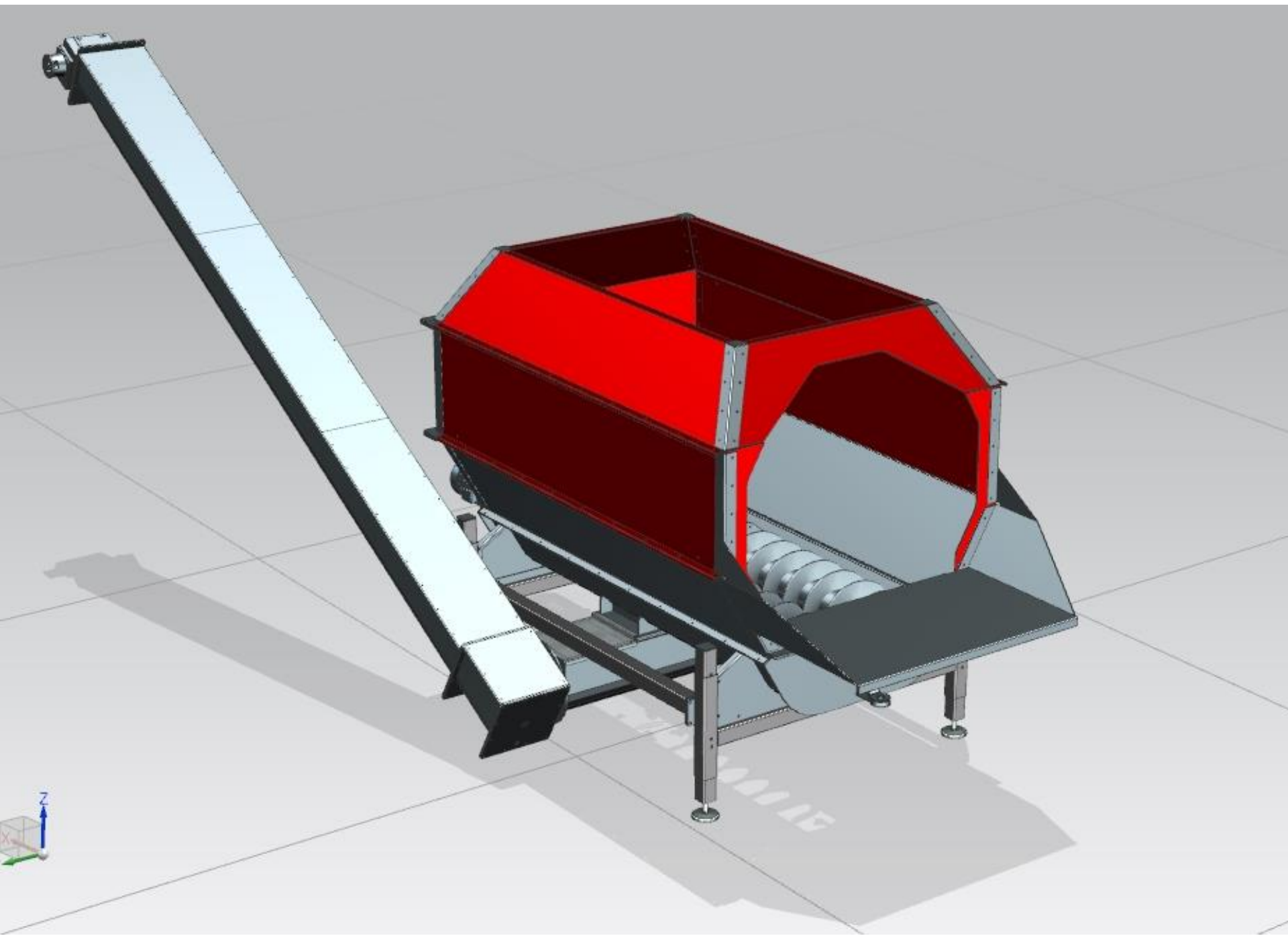
Z

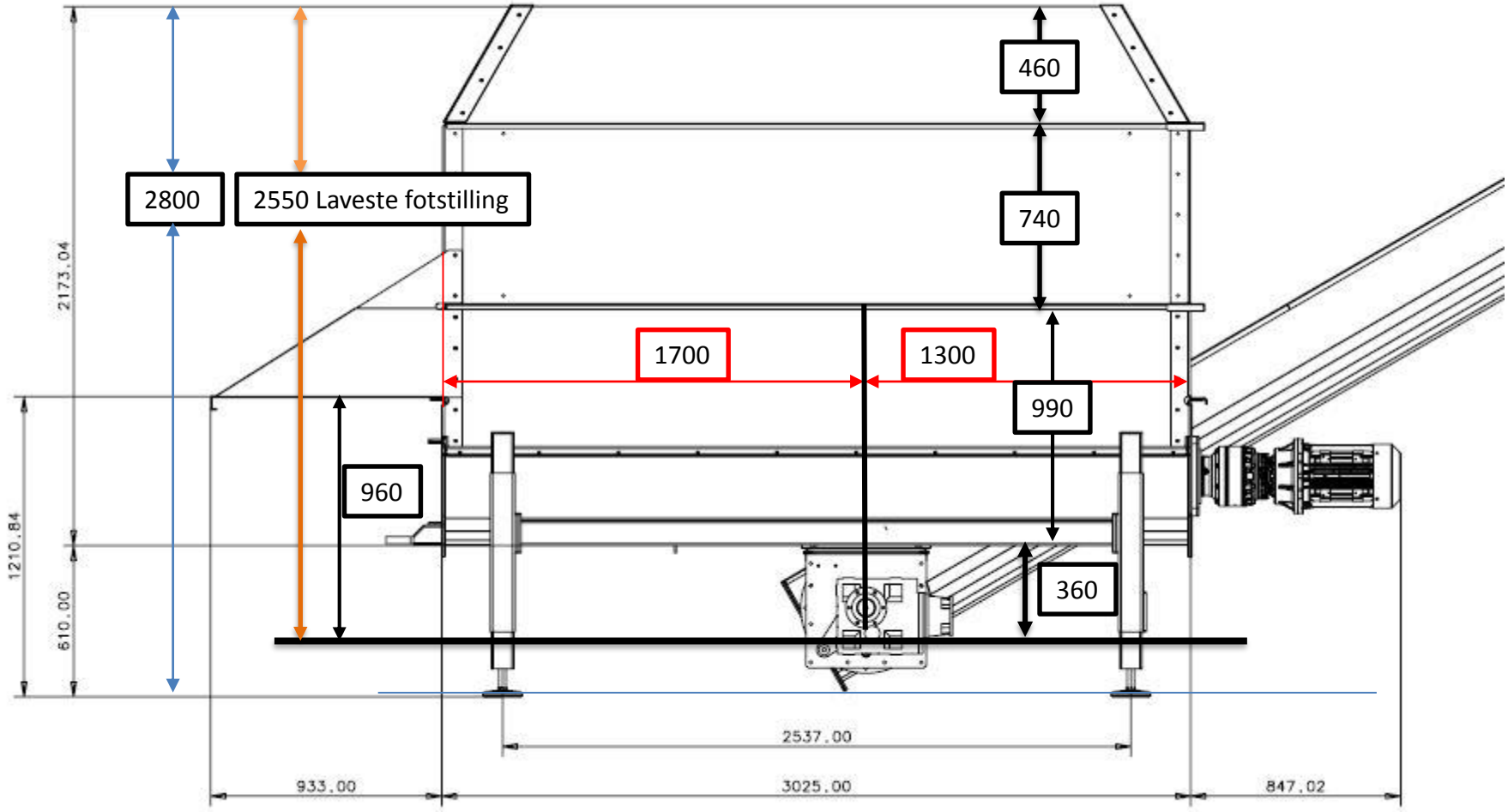
2800
2550 Laveste fotstilling
460
740
1700
1300
990
960
360
2173.04
1210.84
610.00
2537.00
933.00
3025.00
847.02

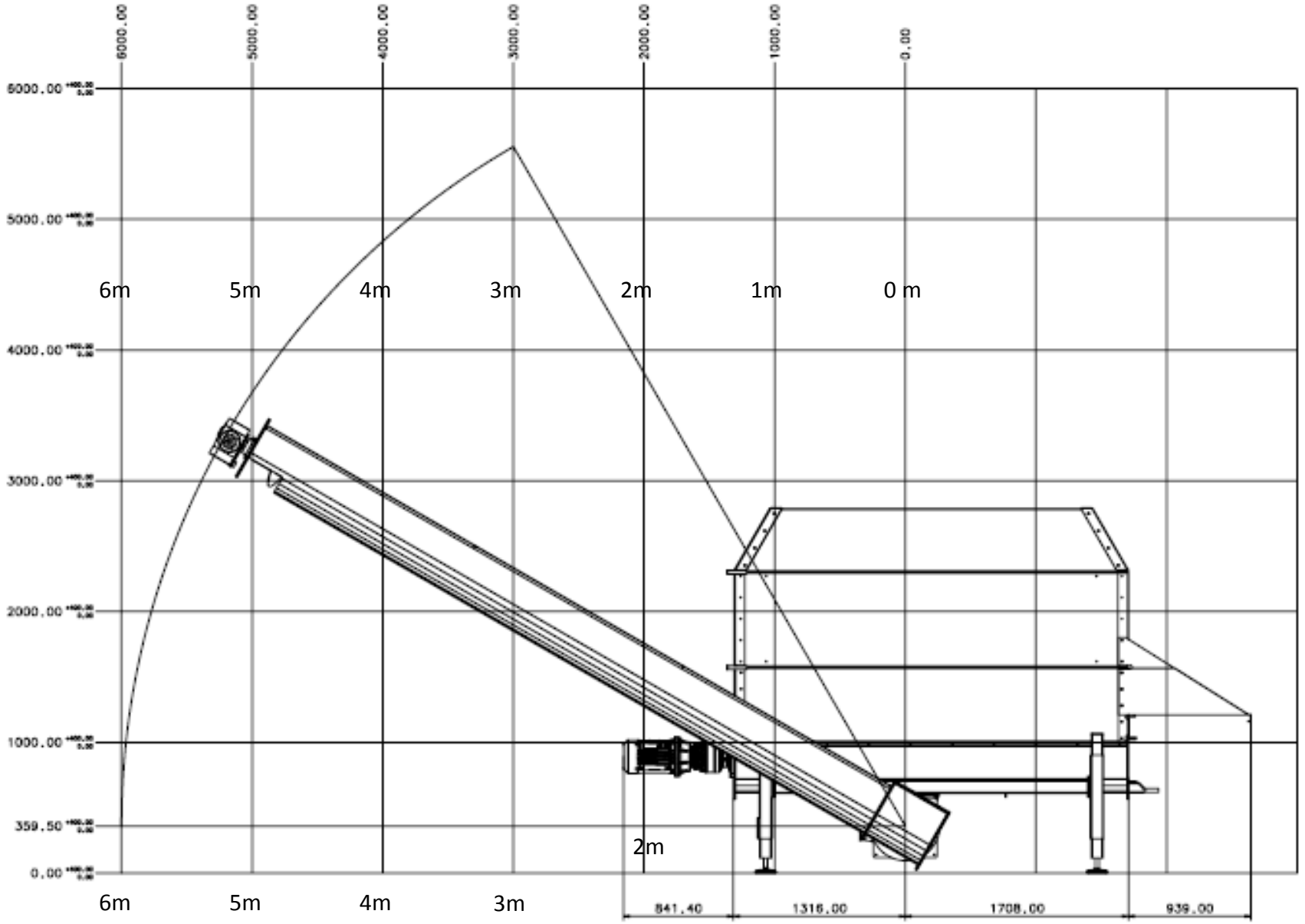
6000.00
5000.00
4000.00
3000.00
2000.00
1000.00
0.00
6000.00
5000.00
4000.00
3000.00
2000.00
1000.00
359.50
0.00
6m
5m
4m
3m
2m
1m
0 m
6m
5m
4m
3m
2m
841.40
1316.00
1708.00
939.00

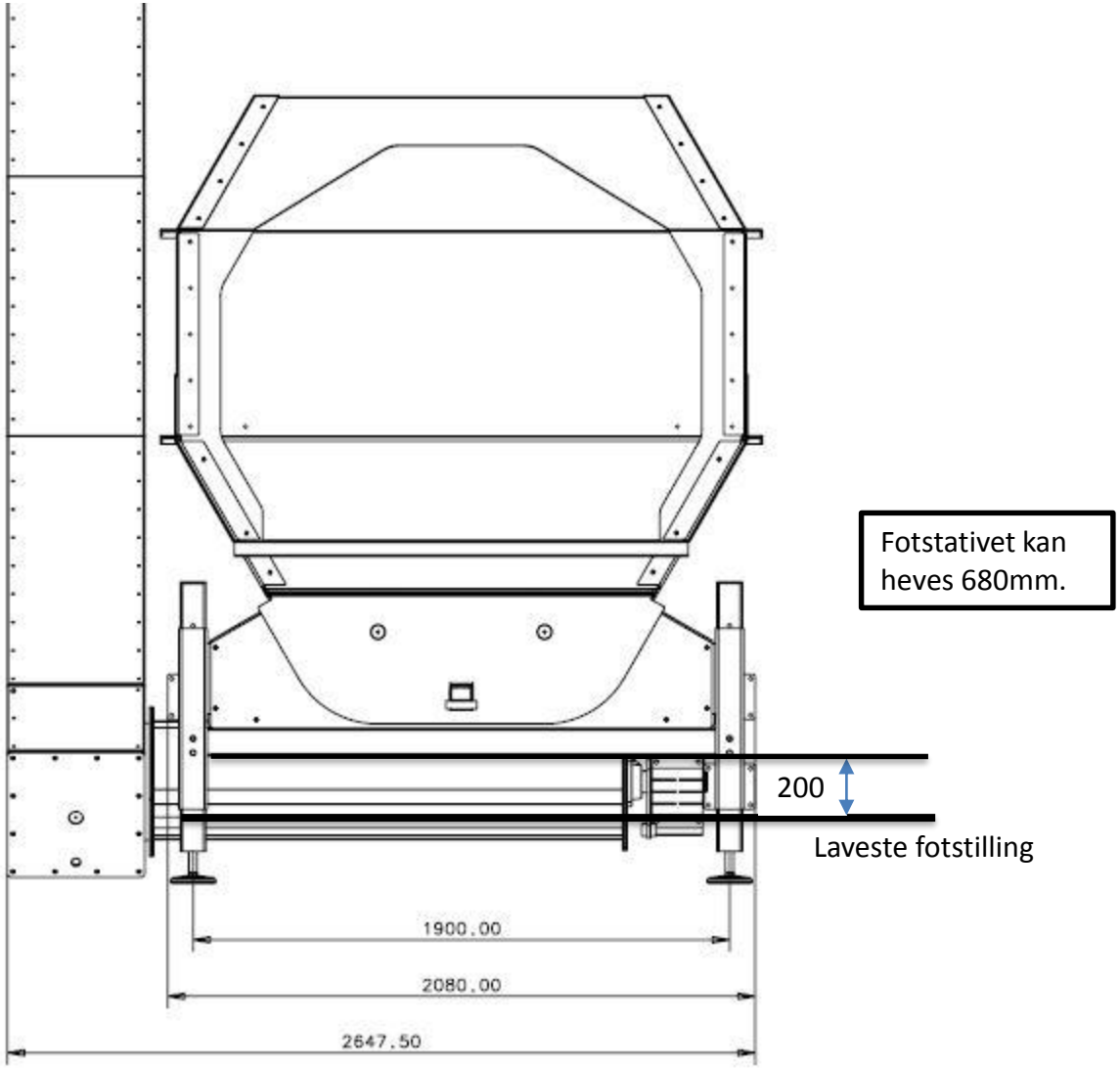
Fotstativet kan heves 680mm.
200
Laveste fotstilling
1900.00
2080.00
2647.50

For de som ønsker å fylle fra toppen, kan maskina leveres uten tak og med plater som vender utover.

Begge ender kan være tette, eller en kan ha mulighet for å fylle både fra enden og toppen

Her er også maskina hevet for at en kan hente fôret under maskina med f.eks. minilaster eller trillebår/hjulgrabb

Høyden kan justeres etter behov
Det er fint å lage karmer under, så en får tak i fôret lettere

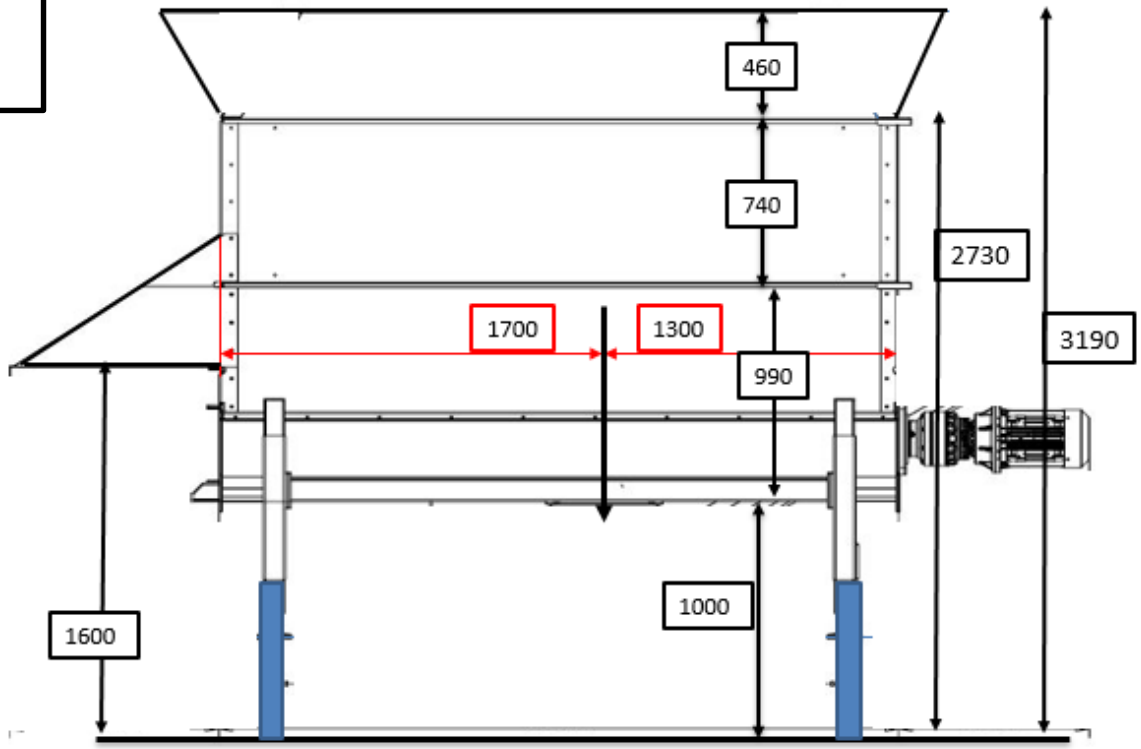

Er det lav takhøyde kan en heise inn fra enden. Maskinen kan leveres med åpen topp og plater som vender utover. Men det går også an å bruke en standard maskin med tak bare på have lengden.

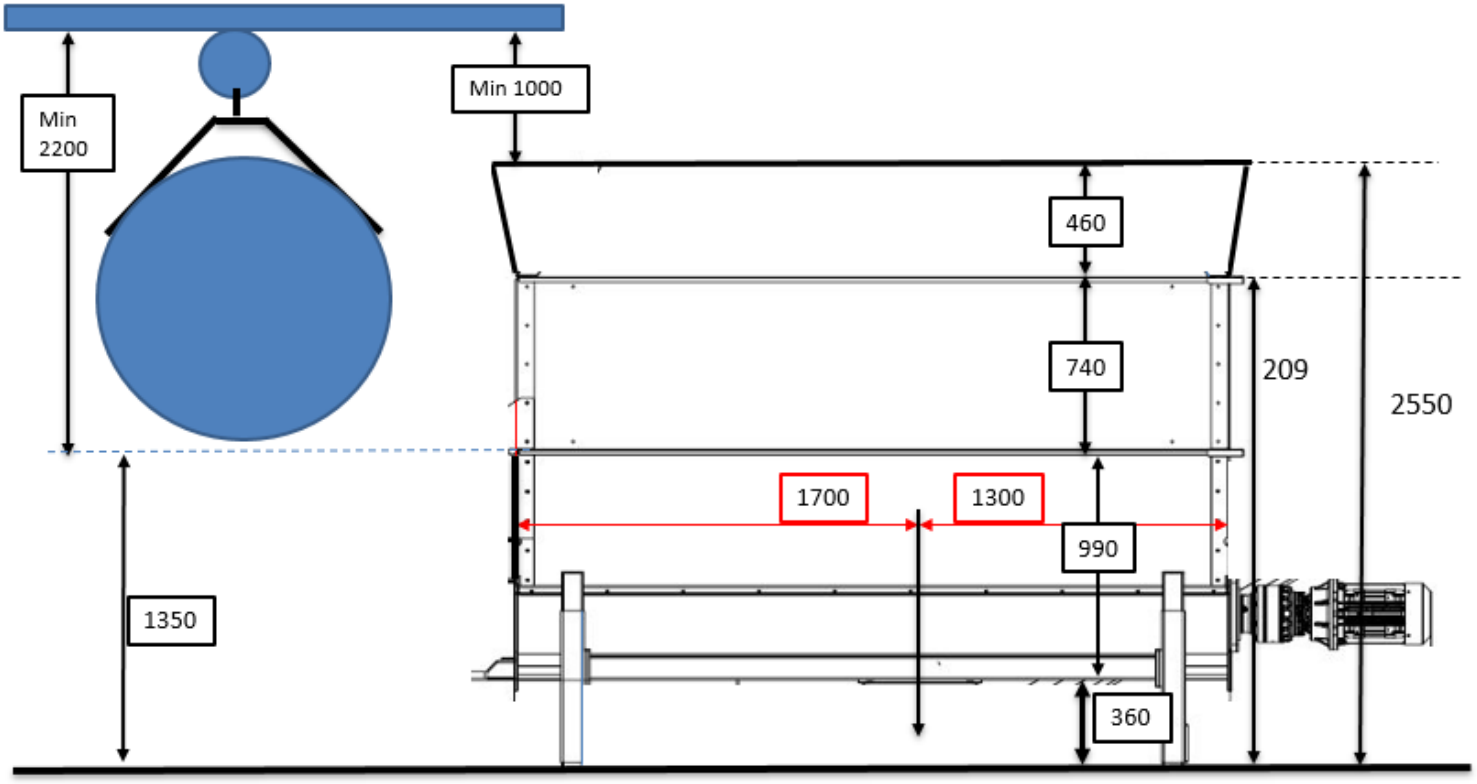

Monteres en utmaterskrue på maskinen, kan fôret presses ut på siden i en haug som er fin å ta med minilaster. En kan velge om fôret skal leveres med en gang den er ferdig med å mikse. Du trenger ikke å vente. Fôret ligger klar når du kommer tilbake.
Mengden som mates ut bestemmer du med tidsinnstillingen.

Innlastingshøyden er bare på 1100mm med utmaterskrue. 300mm til med magasin

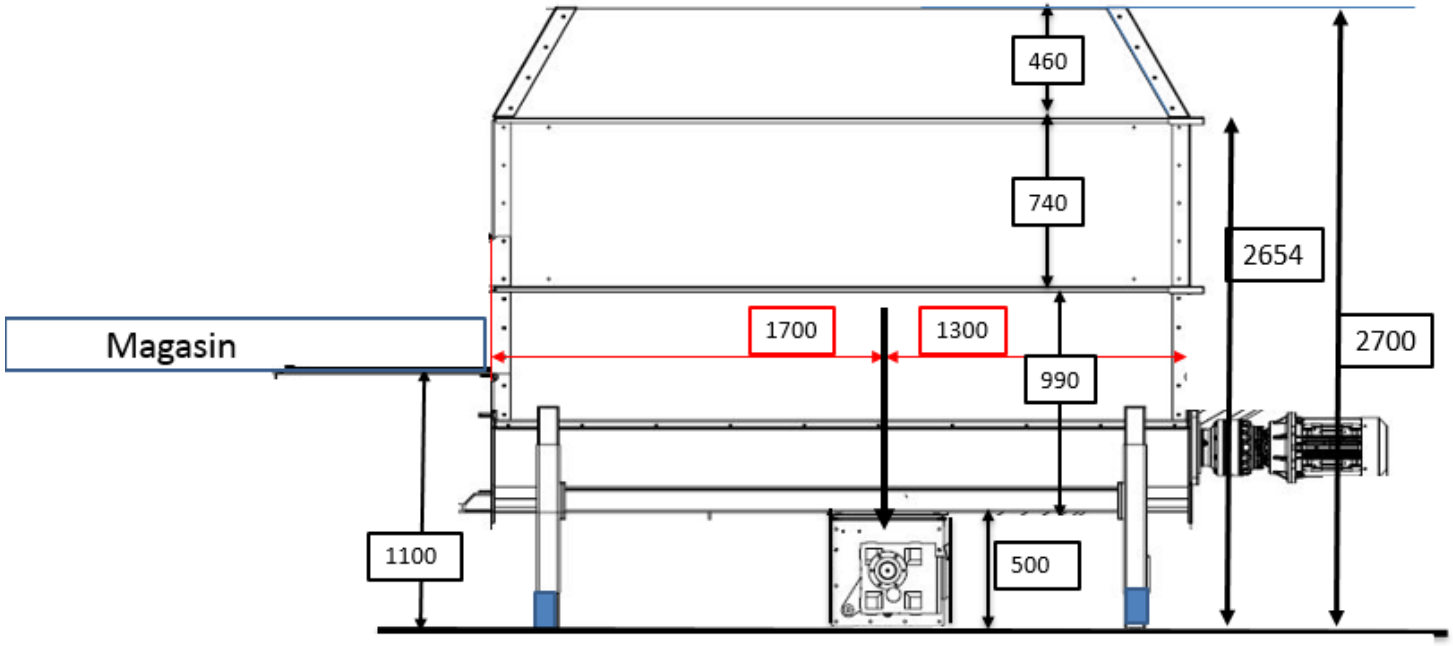

Processor 3000 kan utstyres med vippe, magasin eller hydraulisk balleløfter.
På vippa kan det lagres 1 ball (2 inne i maskina) som kan vippes inn manuelt eller automatisk, når det er plass.

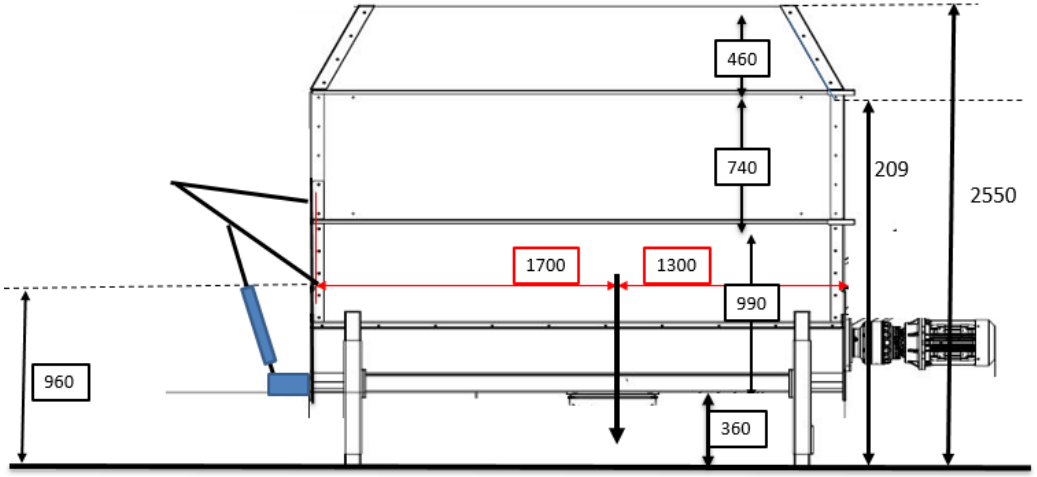

Med hydraulisk balleløter trener du ikke laster på traktoren. Ballen løftes fra bakkenivå

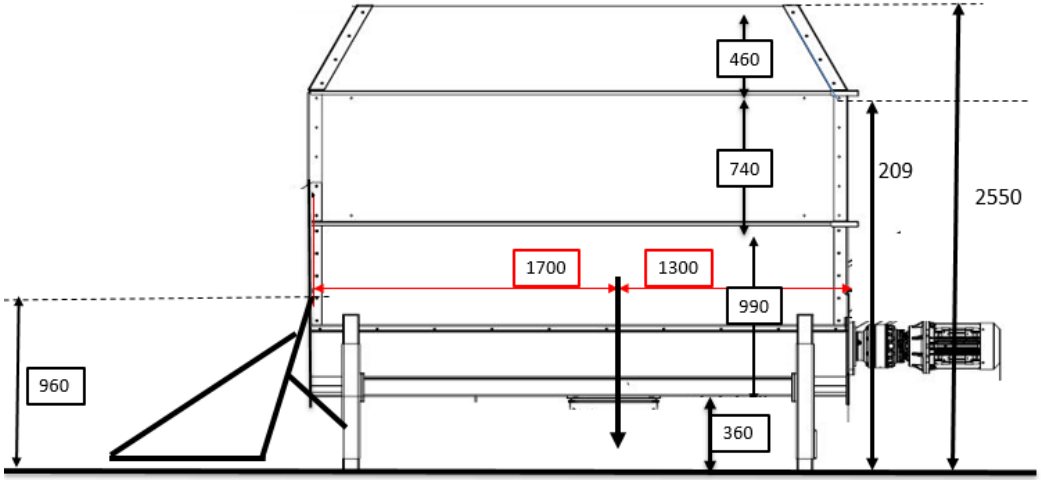

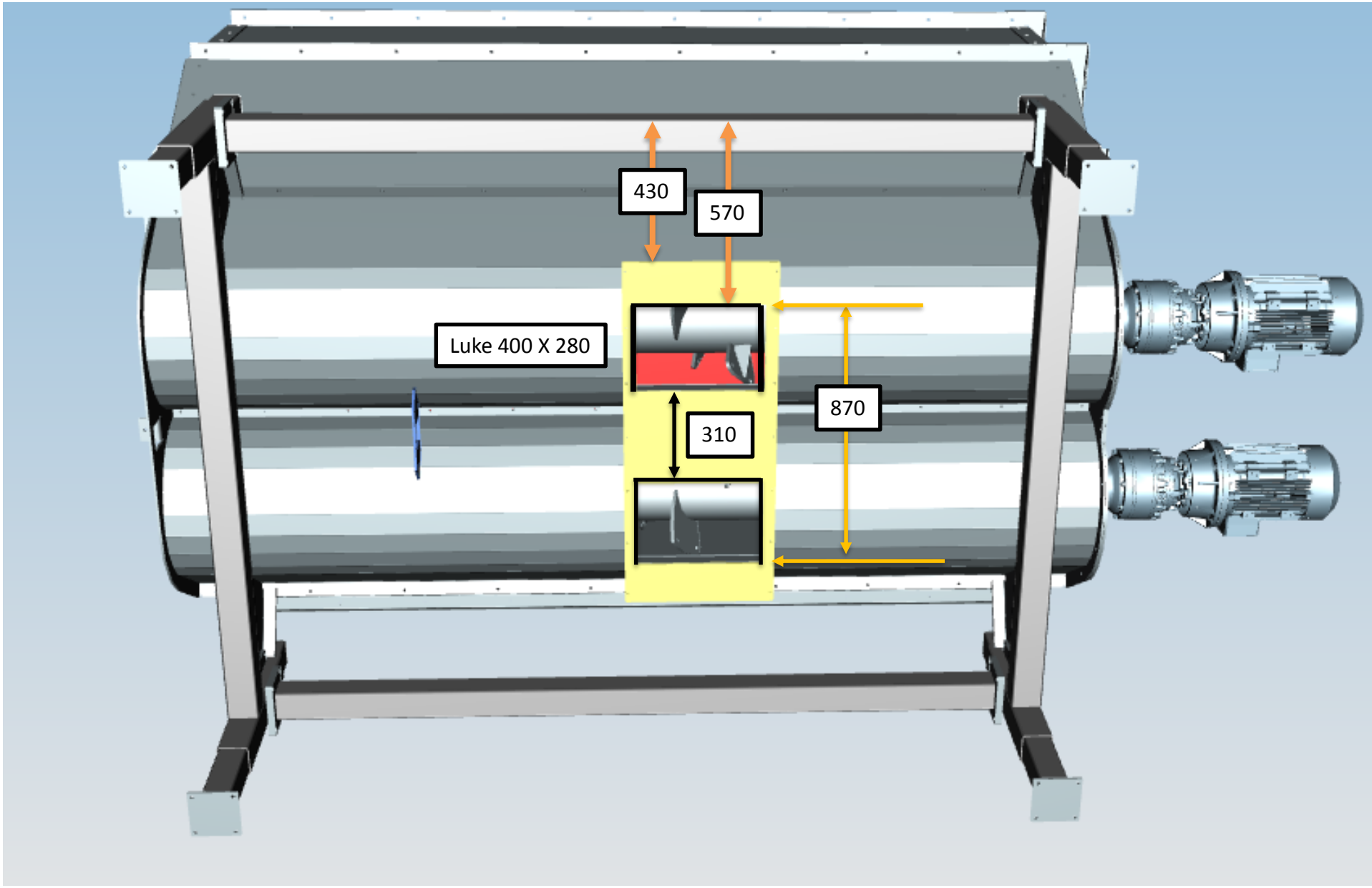
430
570
Luke 400 X 280
870
310